Timblau

TIM - 019020

Ficha Técnica | **Carte Technique** | **Technical Card**

ES

Lavamanos Inox

- Lavamanos rectangular en acero Inox.
- Material: Acero inoxidable.
- Dimensiones: 400 x 330 mm.
- Acabado: Mate

FR

Évier en acier inoxydable

- Évier rectangulaire en acier inoxydable.
- Matériau: acier inoxydable
- Dimensions: 400 x 330 mm.
- Finition: Mat

EN

Stainless steel wash basin

- *Rectangular stainless wash basin.*
- *Material: stainless steel*
- *Dimensions: 400 x 330 mm.*
- *Matte finish*

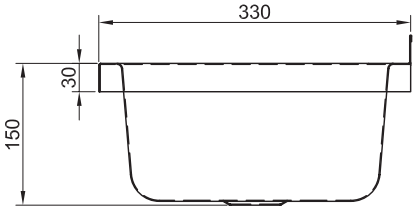

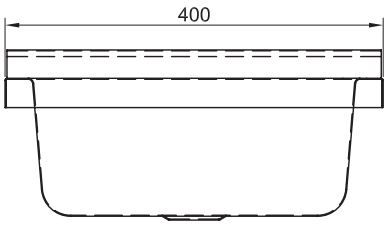

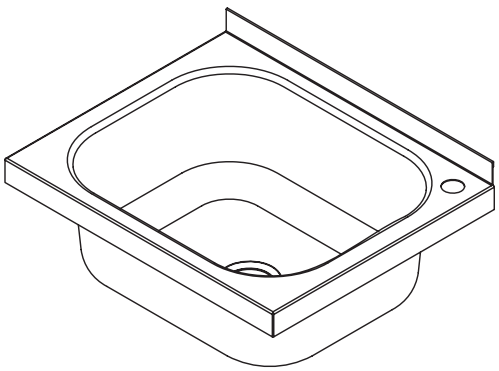

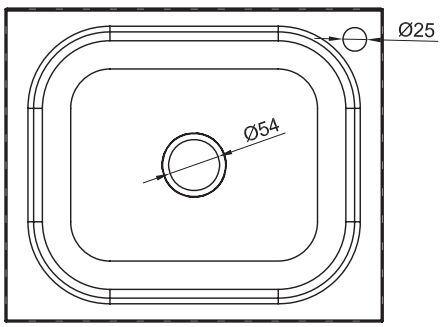

■ Timblau se reserva el derecho a la revisión unilateral de esta ficha técnica en cualquier momento / Timblau se réserve le droit de réviser unilatéralement cette carte technique à tout moment. / *Timblau reserves the right to unilaterally review this technical card at any time.*