Timblau

TIM - 52318/P

Ficha Técnica | **Carte Technique** | **Technical Card**

ES

Barra Abatible sin Portarollos

- Barra abatible en acero pintada blanca, sin portarrollos.

FR

Barre D'appui Relevable

- Barre pliante en acier peint en blanc, sans porte-papier hygiénique.

EN

Folding Bar

- Steel folding bar, without toilet roll holder, white painted.



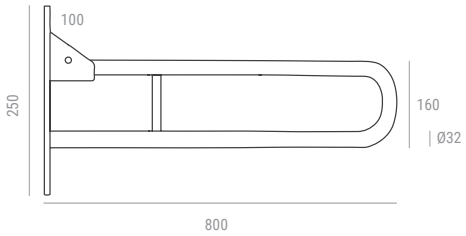

MANTENIMEINTO Y LIMPIEZA

Para su mantenimiento, se recomienda limpiar con un paño húmedo y jabón neutro, y secar posteriormente con un paño limpio y seco.

Todos los productos que contengan cloro y no se eliminen en su totalidad provocarán corrosión irreparable en el material.

El acero inoxidable requiere un mantenimiento adecuado, ya que con el tiempo la acumulación de suciedad o el uso de determinados productos o agentes de limpieza puede provocar manchas, decoloraciones o incluso corrosión.

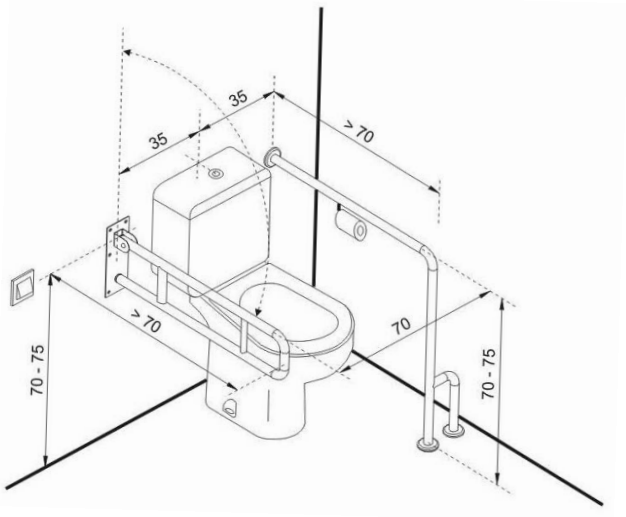

Timblau se reserva el derecho a la revisión unilateral de esta ficha técnica en cualquier momento / Timblau se réserve le droit de réviser unilatéralement cette carte technique à tout moment. / *Timblau reserves the right to unilaterally review this technical card at any time.*