Timblau

CATÁLOGO GENERAL

EQUIPAMIENTO PARA EL BAÑO PÚBLICO

2025



Timblau

Aquí somos
SOLIDARIOS
con San Juan de Dios
SJD San Juan de Dios Solidaridad

FUNDADA EN 1997 POR PROFESIONALES DEL ACERO INOXIDABLE

Desde sus inicios, ha apostado por la calidad y la excelencia en el servicio al cliente en todos los productos que suministra, ofreciendo incluso soluciones a medida de sus necesidades.

Actualmente los productos de **Timblau SL.** están presentes en toda Europa y, nuestros principales clientes están vinculados entre otros a los sectores sanitario, mueble de baño, ferroviario y hotelero.

La preocupación por la calidad de nuestros productos, nos ha impulsado a obtener las siguientes certificaciones:

Applus SGS

FOUNDED IN 1997 BY PROFESSIONALS OF STAINLESS STEEL

Since its origins, Timblau offers high quality products supplied with the best possible service. Custom-tailored solutions are also one of our assets.

Timblau products are all over Europe and our main customers are related to the sanitary fittings, bathrooms furniture and hotel and railway domains.

Since we care about our products quality, we have got the following certifications:

Applus SGS



01. **Ayudas técnicas**
HANDICAPPED ACCESSORIES




04

02. **Colectividades**
COLLECTIVITIES




26

03. **Equipamiento hoteles**
HOTEL ACCESSORIES




46

04. **Seguridad y prevención**
SAFETY AND PREVENTION




56

05. **Grifería**
TAPS




64

06. **Mueble de baño**
BATH FURNITURE




84

07. **Fregaderos y grifos de cocina**
SINKS AND KITCHEN TAPS




100

6 - 7.
Barras abatibles de acero inoxidable
Stainless steel folding bars

8.
Barras de acero inoxidable giratorias
Stainless steel bars swivel

8.
Barras fijas de acero inoxidable
Fixed stainless steel bars

9-10.
Barras de acero inoxidable
Stainless steel bars

11-12.
Barras de acero pintadas
Steel grab bars white painted

13.
Barras antideslizantes
Anti-slip bars

14.
Barras de acero inoxidable antideslizantes
Anti-slip stainless steel bars

16-17.
Taburetes y asientos de baño
Stools and shower seats

18-19.
Asientos de ducha
Shower seats

20-21.
Espejos minusvalías
Handicapped mirrors

22-23.
WC minusválidos
Handicapped ceramic WC pans

24.
Cerámica sanitaria
Handicapped ceramic wash basins

25.
Vertederos
Sink drain



01.

Ayudas Técnicas

HANDICAPPED ACCESSORIES



BARRAS ABATIBLES DE ACERO INOXIDABLE

STAINLESS STEEL FOLDING BARS

Tambien disponible el Kit anticonductivo



TOP VENTAS

Barra abatible · Folding bar

Con y sin portarrollos
With and without toilet roll holder

Material | Material	Acero Inoxidable AISI 304 Stainless Steel AISI 304
Acabado | Finish	Satinado / Brillante / Negro Satin / Bright / Black
Tubo | Tube	Ø 32 mm

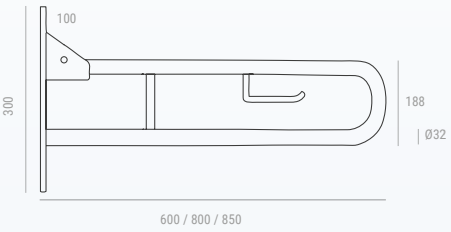



Tim-52318P/S-600 600 mm · Satinado / Satin	93,81 €
Tim-52318P/B-600 600 mm · Brillante / Bright	112,84 €
Tim-52318P/S 800 mm · Satinado / Satin	100,40 €
Tim-52318P/S-SP 800 mm · Sin Portarrollos / Without toilet roll holder / Satinado / Satin	99,01 €

Tim-52318P/B 800 mm · Brillante / Bright	122,70 €
Tim-52318P/N 800 mm · Negro / Black	110,80 €
Tim-52328P/S-600 600 mm · Satinado / Satin	168,30 €
Tim-52318P/S-850 850 mm · Satinado / Satin	101,48 €
Tim-52318P/B-850 850 mm · Brillante / Bright	123,98 €

Barra abatible eco · Eco folding bar





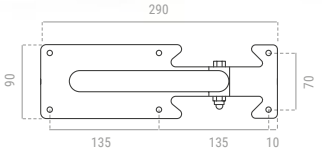

Sin portarrollos y sin soldaduras
Without toilet roll holder and without welding

Material | Material	Acero Inoxidable AISI 304 Stainless Steel AISI 304
Acabado | Finish	Satinado o brillante Satin or bright
Tubo | Tube	Ø 32 mm
Longitud | Length	800 mm

Tim-52318P/SA Satinado / Satin	90,50 €
Tim-52318P/BA Brillante / Bright	95,30 €

Los precios pueden variar según incremento de la materia prima | Prices may vary depending on the increase in raw material

Apoyabrazos simple Simple armrest



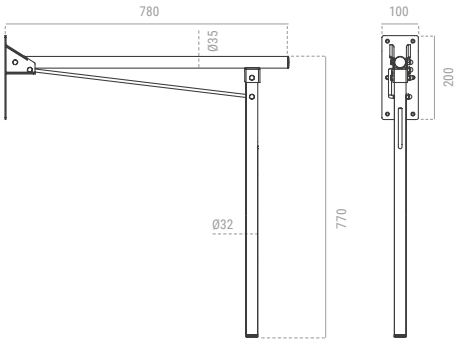

Con apoyo a suelo
With ground support

Material | Material	Acero Inoxidable Stainless Steel
Acabado | Finish	Satinado o brillante Satin or bright
Tubo | Tube	Ø 32 mm
Dimensiones | Dimensions	765 x 800 x 100 mm

Tim-52358P/S Satinado / Satin	161,20 €
Tim-52358P/B Brillante / Bright	180,20 €

Barra abatible con pata · Folding bar with floor support



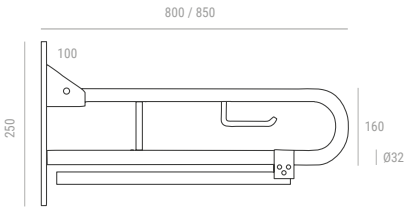

Con portarrollos
With toilet roll holder

Material | Material	Acero Inoxidable AISI 304 Stainless Steel AISI 304
Acabado | Finish	Satinado o brillante Satin or bright
Tubo | Tube	Ø 32 mm

Tim-52328P/S 800 mm · Satinado / Satin	176,50 €
Tim-52328P/B 800 mm · Brillante / Bright	194,13 €
Tim-52328P/P 800 mm · Blanco / White	145,10 €
Tim-52328P/N 800 mm · Negra / Black	155,90 €
Tim-52328P/S-600 600 mm · Satinado / Satin	168,30 €
Tim-52328P/S-850 850 mm · Satinado / Satin	177,58 €
Tim-52328P/B-850 850 mm · Brillante / Bright	195,41 €



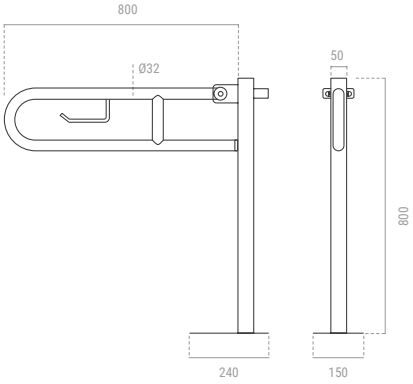





Especial para construcciones en pladur
Special for plasterboard constructions

Material | Material	Acero Inoxidable AISI 304 Stainless Steel AISI 304
Tubo | Tube	Ø 32 mm
Dimensiones | Dimensions	800 x 800 mm

Tim-52338P/S Satinado / Satin	187,20 €
Tim-52338P/B Brillante / Bright	197,60 €
Tim-52338P/P Pintada / Painted	166,40 €

BARRAS DE ACERO INOXIDABLE GIRATORIAS

STAINLESS STEEL BARS SWIVEL

Barra Giratoria · Swivel Bar





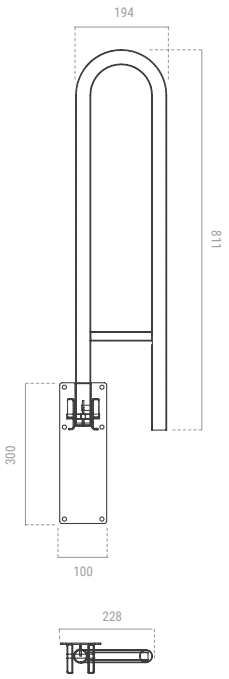

Material | Material	Acero Inoxidable Stainless Steel
Acabado | Finish	Satinado, Pintado blanco o pintado negro Satin, painted white or painted black
Dimensiones | Dimensions	800 mm

Tim-52348P/S Satinado / Satin	152,20 €
Tim-52348P/B Brillo / Bright	159,70 €
Tim-52348P/P Blanco / White	171,50 €
Tim-52348P/N Negro / Black	171,50 €

Fabricación a medida
Made to measure

BARRAS FIJAS DE ACERO INOXIDABLE

FIXED STAINLESS STEEL BARS

TOP VENTAS







Barras fijas · Fixed grabs bars

Fabricación a medida
Made to measure

Material | Material	Acero Inoxidable AISI 304 Stainless Steel AISI 304
Acabados | Finishes	Satinado o brillante Satin or bright
Tubo | Tube	Ø 32 mm

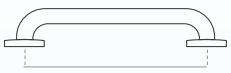

Satinado / Satin

Tim-523030/S 300 mm	28,24 €
Tim-523040/S 400 mm	30,33 €
Tim-523050/S 500 mm	32,36 €
Tim-523060/S 600 mm	37,51 €
Tim-523080/S 800 mm	41,92 €

Brillo / Bright

Tim-523030/B 300 mm	31,13 €
Tim-523040/B 400 mm	33,35 €
Tim-523050/B 500 mm	35,61 €
Tim-523060/B 600 mm	41,92 €
Tim-523080/B 800 mm	46,34 €

Barra pared / pared · Wall to wall grab bar

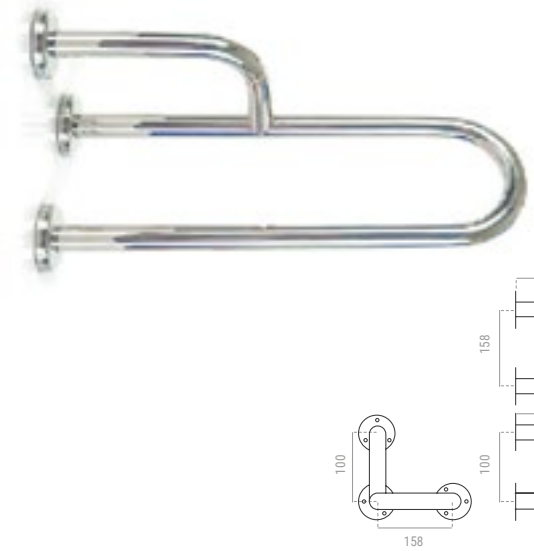

Fabricación a medida
Made to measure

Universal derecha / izquierda
Con 3 puntos de fijación
Universal right / left
3 fixing supports to wall

Material | Material	Acero Inoxidable AISI 304 Stainless Steel AISI 304
Acabado | Finish	Satinado o brillante Satin or bright
Tubo | Tube	Ø 32 mm
Longitud | Length	600 mm

Tim-52376U/S Satinado / Satin	115,86 €
Tim-52376U/B Brillante / Bright	126,89 €

Barra de apoyo horizontal · Horizontal grab bar

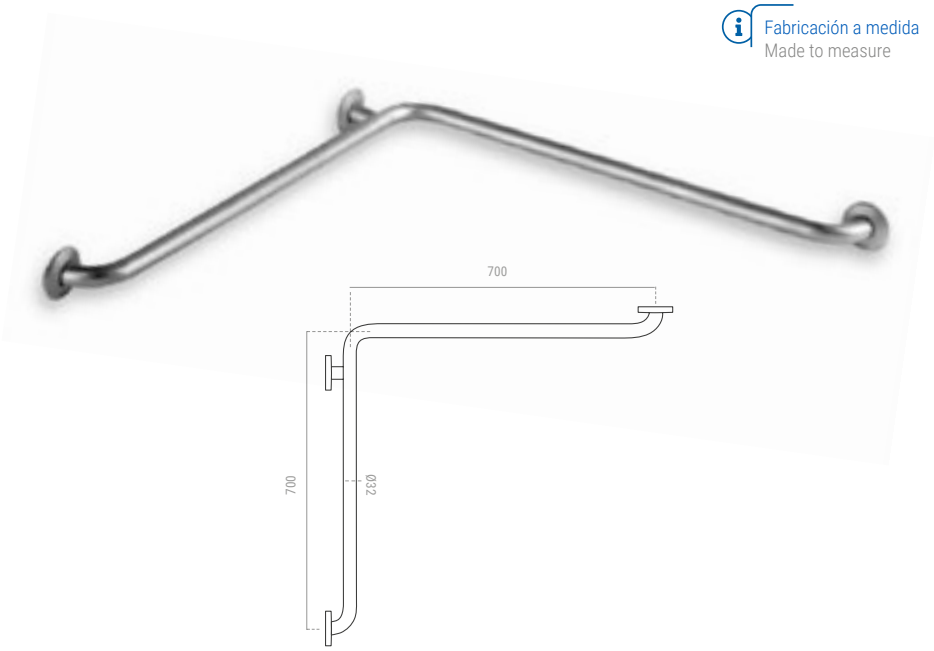

Fabricación a medida
Made to measure

Con 3 puntos de apoyo a pared
With 3 fixing supports to wall

Material | Material	Acero Inoxidable AISI 304 Stainless Steel AISI 304
Acabado | Finish	Satinado o brillante Satin or bright
Tubo | Tube	Ø 32 mm
Dimensiones | Dimensions	700 x 700 mm

Tim-523470/S Satinado / Satin	98,20 €
Tim-523470/B Brillante / Bright	110,67 €

Barra 135° · Grab bar 135º

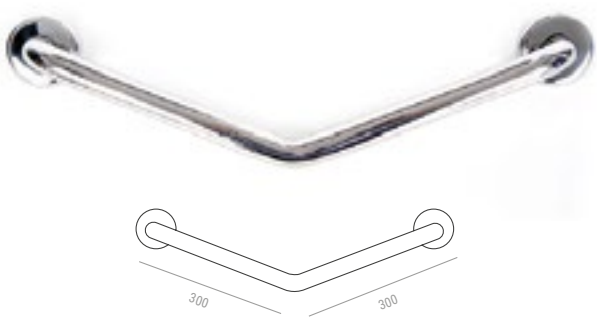

Fabricación a medida
Made to measure

Con 2 puntos de apoyo a pared
With 2 fixing supports to wall

Material | Material	Acero Inoxidable AISI 304 Stainless Steel AISI 304
Acabado | Finish	Satinado o brillante Satin or bright
Tubo | Tube	Ø 32 mm
Dimensiones | Dimensions	300 x 300 mm

Tim-523135/S Satinado / Satin	39,72 €
Tim-523135/B Brillante / Bright	43,04 €

Barra ángulo 90 grados · Grab bar 90º



Fabricación a medida
Made to measure

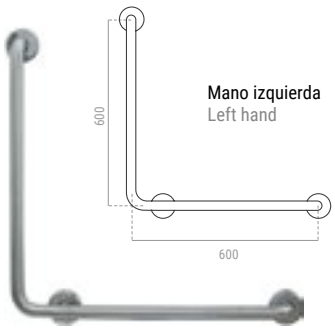

Con 3 puntos de apoyo a pared
With 3 fixing supports to wall

Material | Material	Acero Inoxidable AISI 304 Stainless Steel AISI 304
Acabado | Finish	Satinado o brillante Satin or bright
Tubo | Tube	Ø 32 mm
Mano derecha | Right hand	Tim-5235DS
Mano izquierda | Left hand	Tim-5235IS

	Tim-5235DS/S Satinado / Satin - 800x400	91,58 €
	Tim-5235DS/B Brillante / Bright - 800x400	102,62 €
N	**Tim-5235DS/S-600** Satinado / Satin - 600x600	91,58 €
N	**Tim-5235DS/B-600** Brillante / Bright - 600x600	102,62 €

Soporte para barra de ducha · Shower rod holder



NOVEDAD

Material | Material	ABS
Acabados | Finishes	Cromado | Chromed

Tim-52378-Soporte	29,30 €

Barra 3 puntos de apoyo a pared · Grab bar with 3 fixing supports to Wall



Fabricación a medida
Made to measure

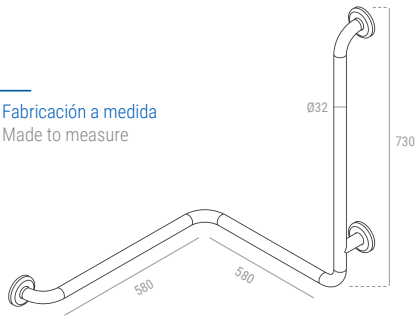

Material | Material	Acero Inoxidable AISI 304 Stainless Steel AISI 304
Acabados | Finishes	Satinado o brillante Satin or bright
Tubo | Tube	Ø 32 mm
Dimensiones | Dimensions	730 x 580 x 580 mm
Mano derecha | Right hand	Tim-52378DS
Mano izquierda | Left hand	Tim-52378IS

Tim-52378DS/S Satinado / Satin	161,20 €
Tim-52378IS/B Brillante / Bright	176,80 €

Barra pared / suelo · Wall to floor grab bar



Fabricación a medida
Made to measure

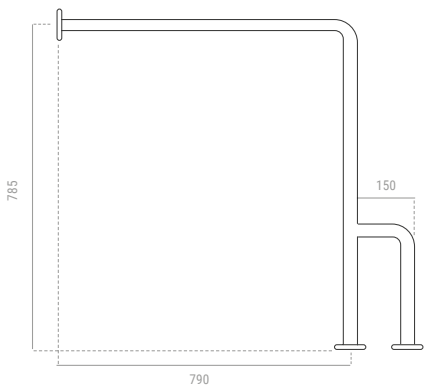

Con 3 puntos de fijación 1 a pared 2 a suelo
Universal derecha / izquierda
With 3 fixing supports 1 to wall 2 to floor
Universal Right/Left

Material | Material	Acero Inoxidable AISI 304 Stainless Steel AISI 304
Acabado | Finish	Satinado o brillante Satin or bright
Tubo | Tube	Ø 32 mm
Dimensiones | Dimensions	790 x 785 mm

Tim-52368U/S Satinado / Satin	115,86 €
Tim-52368U/B Brillante / Bright	126,89 €

Barras fijas · Fixed grabs bars

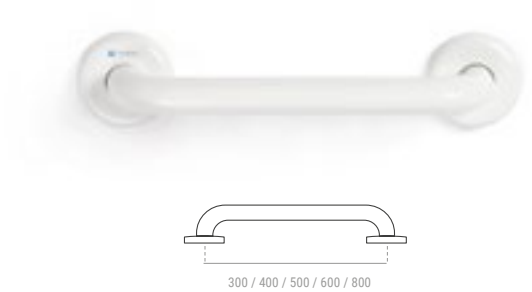

Material | Material	Acero pintado | Painted steel
Acabado | Finish	Blanco | White
Tubo | Tube	Ø 32 mm

Tim-523030/P 300 mm	20,97 €
Tim-523040/P 400 mm	22,07 €
Tim-523050/P 500 mm	23,17 €
Tim-523060/P 600 mm	31,10 €
Tim-523080/P 800 mm	32,30 €

Barra de apoyo horizontal · Horizontal grab bar



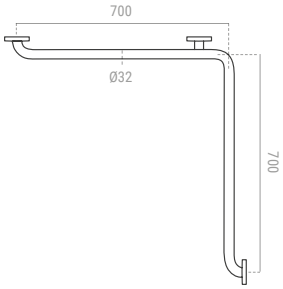

Con 3 puntos de apoyo
3 fixing supports to wall

Material | Material	Acero pintado | Painted steel
Acabado | Finish	Blanco | White
Tubo | Tube	Ø 32 mm
Dimensiones | Dimensions	700 x 700 mm

Tim-523470/P	62,07 €

Barra ángulo 90 grados · Grab bar 90º



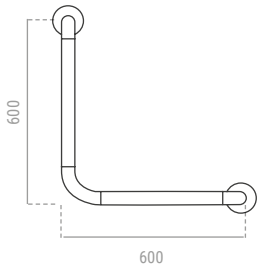

Con 2 puntos de apoyo a pared
Universal derecha / izquierda
With 2 fixing supports to wall
Universal right / left

Material | Material	Acero pintado | Painted steel
Acabado | Finish	Blanco | White
Tubo | Tube	Ø 32 mm
Dimensiones | Dimensions	600 x 600 mm

Tim-5235US/P	62,07 €

Barra 135º · Grab Bar 135º



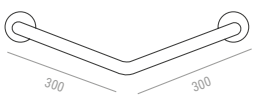

Con 2 puntos de apoyo a pared
With 2 fixing supports to wall

Material | Material	Acero pintado | Painted steel
Acabado | Finish	Blanco | White
Tubo | Tube	Ø 32 mm
Dimensiones | Dimensions	300 x 300 mm

Tim-523135/P	32,40 €

BARRAS DE ACERO PINTADAS

WHITE PAINTED STEEL GRAB BARS

Barra pared / pared · Wall to wall grab bar



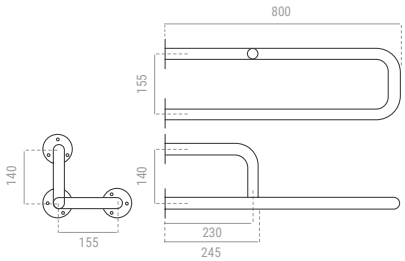

Universal derecha / izquierda
Universal right / left

Material | Material	Acero pintado | Painted steel
Acabado | Finish	Blanco | White
Tubo | Tube	Ø 32 mm
Longitud | Length	600 mm

Tim-52376U/P	62,07 €

Barra pared / suelo · Wall to floor grab bar



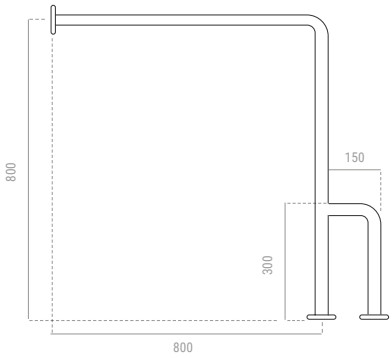

Con 3 puntos de fijación 1 a pared 2 a suelo
Universal derecha / izquierda
With 3 fixing supports 1 to wall 2 to floor
Universal right / left

Material | Material	Acero pintado | Painted steel
Acabado | Finish	Blanco | White
Tubo | Tube	Ø 32 mm
Dimensiones | Dimensions	800 x 800 mm

Tim-52368U/P	86,89 €

Barra abatible · Folding bar



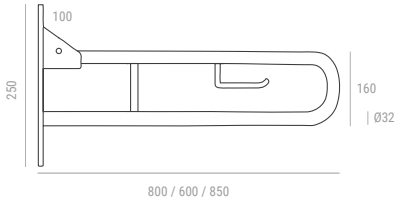

Con/sin portarrollos
With/without toilet roll holder

Material | Material	Acero pintado | Painted steel
Acabado | Finish	Blanco | White
Tubo | Tube	Ø 32 mm

Tim-52318/P 800 mm Sin portarrollos · Without toilet roll holder	90,30 €
Tim-52318P/P-600 600 mm Con portarrollos · With toilet roll holder	93,61 €
Tim-52318P/P 800 mm Con portarrollos · With toilet roll holder	95,50 €
Tim-52318P/P-850 850 mm	96,70 €

Barra abatible con pata · Folding bar with floor support



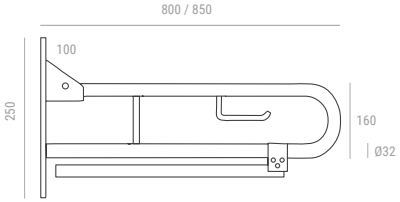

Con portarrollos
With toilet roll holder

Material | Material	Acero pintado | Painted steel
Acabado | Finish	Blanco | White
Tubo | Tube	Ø 32 mm

Tim-52328P/P 800 mm	145,10 €

Los precios pueden variar según incremento de la materia prima | Prices may vary depending on the increase in raw material

Barra abatible con pata · Folding bar with floor support





El asa gris ayuda a abatirla y plegarla cómodamente contra la pared
Equipada con pata para mayor seguridad
The grey handle helps to fold it down and fold it comfortably against the wall
Equipped with a support for greater security

Material | Material	Etac
Acabado | Finish	Blanco | White
Dimensiones | Dimensions	740 x 800 mm

Tim-523800	172,60 €

Barras ergonómicas reforzadas · Reinforced ergonomic handles







Adaptada a la mano y con interior en acero inoxidable
Adapted to the hand and with a stainless steel interior

Material | Material	Acero Inox interior recubierto plastico inyectado Internal stainless steel coated injected plastic

Tim-523805-P/30 300 mm	54,60 €
Tim-523805-P/45 450 mm	68,10 €
Tim-523805-P/60 600 mm	110,30 €

Barra abatible · Folding bar



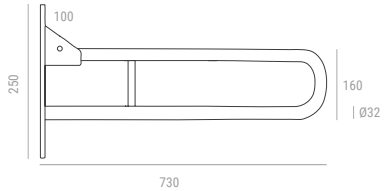

Queda fijada en posición vertical cuando no se utiliza
It is fixed in vertical position when not in use

Material | Material	Acero pintado Painted steel
Acabado | Finish	Blanco | White
Tubo | Tube	Ø 32 mm
Dimensiones | Dimensions	730 mm

Tim-523801	129,10 €

BARRAS DE ACERO INOXIDABLE ANTIDESLIZANTES

ANTI-SLIP STAINLESS STEEL BARS

Barra abatible · Folding bar

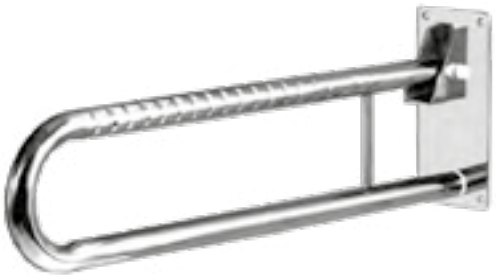

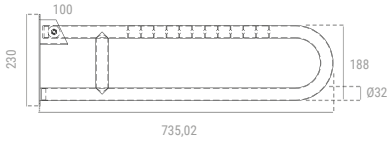

Queda fijada en posición vertical cuando no se utiliza
It is fixed in vertical position when not in use

Material | Material	Acero Inoxidable Stainless steel
Acabado | Finish	Brillante | Bright
Tubo | Tube	Ø 32 mm
Dimensiones | Dimensions	735,02 mm

Tim-523802	135,20 €

Barra 90º · Grab bar 90º



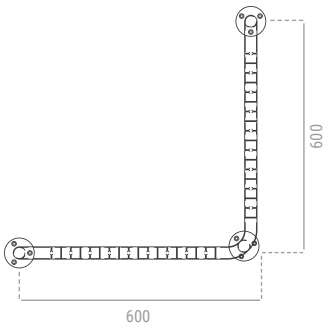

Para ser colocada indistintamente en el lado derecho o izquierdo
To be placed indistinctly on the right or left side

Material | Material	Acero inoxidable | Stainless steel
Acabado | Finish	Brillante | Bright
Dimensiones | Dimensions	600 x 600 mm

Tim-523803	179,50 €

Barra 135° · Grab bar 135º



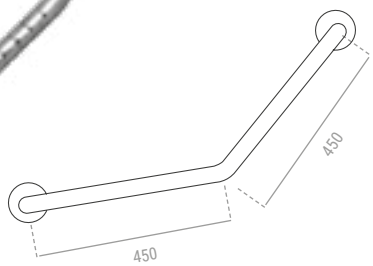

Muy útil para incorporarse del inodoro o para instalarla junto a la bañera
Very useful to get up from the toilet wc or to install next to the bathtub

Material | Material	Acero inoxidable | Stainless steel
Acabado | Finish	Brillante | Bright
Dimensiones | Dimensions	450 x 450 mm

Tim-523804	145,63 €

Barras fijas · Fixed grabs bars



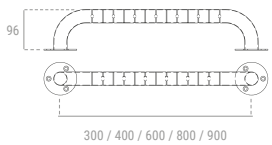

Con ranuras antideslizantes
With anti-slip slots

Material | Material	Acero Inoxidable Stainless steel
Acabado | Finish	Brillante | Bright
Disco | Disk	Ø 70 mm
Distancia pared | Wall distance	70 mm
Tubo | Tube	Ø 30 mm

Tim-523805/30 300 mm	57,30 €
Tim-523805/40 400 mm	49,40 €
Tim-523805/60 600 mm	49,40 €
Tim-523805/80 800 mm	93,75 €
Tim-523805/90 900 mm	128,02 €

Los precios pueden variar según incremento de la materia prima | Prices may vary depending on the increase in raw material



Taburete de baño · Bathroom stool



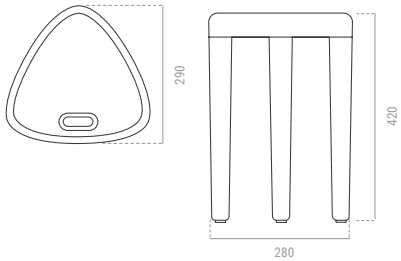

Material | Material	Termoplástico | Termoplast
Acabado | Finish	Blanco | White
Dimensiones | Dimensions	293 x 281 x 456,5 mm
Peso máximo | Max weight	150 Kg

Tim-023002 47,10 €

Silla para baño con respaldo · Bathroom chair with backrest





Altura regulable | Adjustable height

Material | Material	Aluminio y polipropileno Aluminum and polypropylene
Acabado | Finish	Blanco | White
Dimensiones | Dimensions	430 x 280 mm
Peso máximo | Max weight	100 Kg

Tim-023006 102,50 €



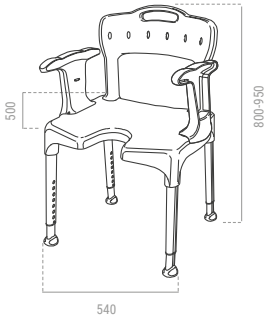

Altura regulable | Adjustable height

Material | Material	Aluminio y polipropileno Aluminum and polypropylene
Acabado | Finish	Blanco | White
Dimensiones | Dimensions	540 x 500 mm
Peso máximo | Max weight	130 Kg

Tim-023019 320,10 €





Altura regulable | Adjustable height

Material | Material	Aluminio y polipropileno Aluminum and polypropylene
Acabado | Finish	Blanco | White
Dimensiones | Dimensions	460 x 400 x 800-990 mm
Peso máximo | Max weight	136 Kg

Tim-023020 165,10 €

Asiento ducha plegable · Folding shower seat





Con pies a suelo reg. 380 a 520 mm
With legs to floor reg. 380 to 520 mm

Material | Material	Acero pintado y polietileno White steel and polyetylene
Acabado | Finish	Blanco | White
Dimensiones | Dimensions	490 x 280 mm
Peso máximo | Max weight	160 Kg

Tim-023007 140,80 €

Taburete giratorio · Swivel stool





Patas de aluminio regulables desde 420 a 520 mm
Adjustable aluminum legs from 420 to 520 mm

Material | Material	Aluminio y polipropileno Aluminum and polypropylene
Diámetro | Diameter	Ø 36 cm
Peso máximo | Max weight	120 Kg

Tim-023018 128,75 €

Taburete en aluminio · Aluminum stool





Regulable 420 a 570 mm
Adjustable from 420 to 570 mm

Material | Material	Aluminio y polipropileno Aluminum and polypropylene
Diámetro | Diameter	Ø 34 cm
Peso máximo | Max weight	100 Kg

Tim-023010 87,80 €

Taburete en acero inox · Stainless steel stool



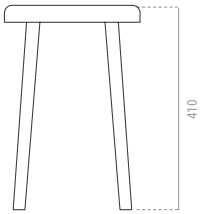

Material | Material	Acero Inoxidable Stainless steel
Acabado | Finish	Brillo | Bright
Dimensiones | Dimensions	410 x Ø280 mm
Peso máximo | Max weight	100 Kg

Tim-023009 229,50 €

Asiento plegable blanco · White folding seat



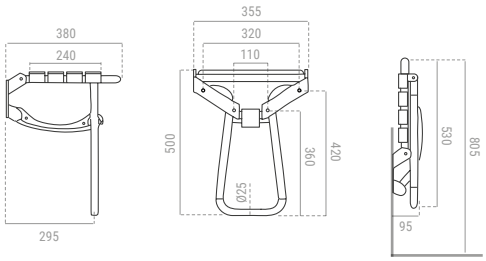

Material | Material	Aluminio y polipropileno Aluminum and polypropylene
Acabado | Finish	Epoxi blanco | White painted
Dimensiones | Dimensions	355 x 380 mm
Peso máximo | Max weight	150 Kg

Tim-023015 702,50 €

Asiento grande plegable blanco · Big white folding seat



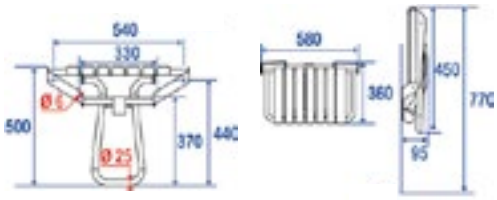

Material | Material	Aluminio y polipropileno Aluminum and polypropylene
Acabado | Finish	Epoxi blanco | White painted
Dimensiones | Dimensions	580 x 360 mm
Peso máximo | Max weight	150 Kg

Tim-023016 950,30 €

Asiento ducha abatible con soporte · Folding shower seat with support



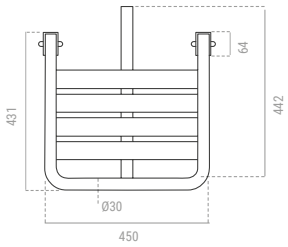

Con soporte extra a pared
With extra support to wall

Material | Material	Acero inox | Stainless steel
Acabado | Finish	Satinado o brillante Satin or bright
Dimensiones | Dimensions	450 x 430 mm

Tim-5238S1/S Satinado / Satin	175,43 €
Tim-5238S1/B Brillante / Bright	253,50 €



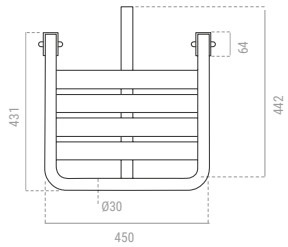

Con soporte extra a pared
With extra support to wall

Material | Material	Acero inox | Stainless steel
Acabado | Finish	Blanco | White
Dimensiones | Dimensions	450 x 430 mm

Tim-5238S1/P	215,20 €



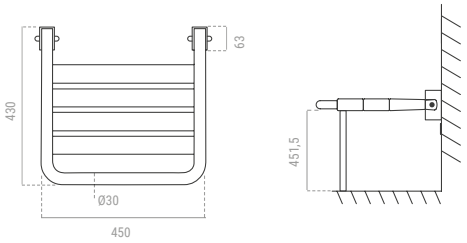

NOVEDAD

Con dos apoyos a suelo
With two floor supports

Material | Material	Acero inox | Stainless steel
Dimensiones | Dimensions	450 x 430 x 451,5 mm

Tim-5238S2/S Satinado / Satin	310,60 €
Tim-5238S2/P Blanco / White	360,50 €

Asiento ducha inox abatible · Fixed Folding shower seat in stainless steel



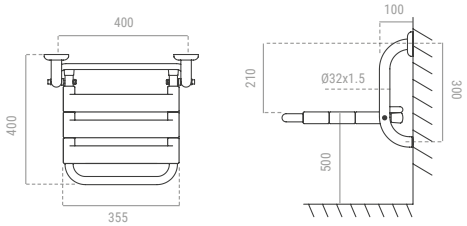

Rilsan antibactérico
Rilsan anti-bactericidal

Material | Material	Acero inox | Stainless steel
Dimensiones | Dimensions	420 x 430 mm

Tim-023800/P	349,10 €

Asiento ducha Nylon fijo · Fix shower seat in Nylon



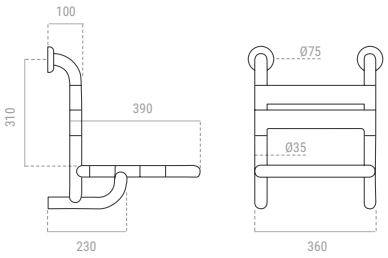

Con florón ocultación tornillería
With a cover to hide screws

Material | Material	Alma aluminio y nylon 2 mm grosor, con lamas PVC Aluminum core and nylon cover, with PVC dovels
Dimensiones | Dimensions	360 x 390 mm

Tim-0238S2/NB	560,30 €

Asiento ducha abatible 4 fijaciones · Folding shower seat 4 fixings



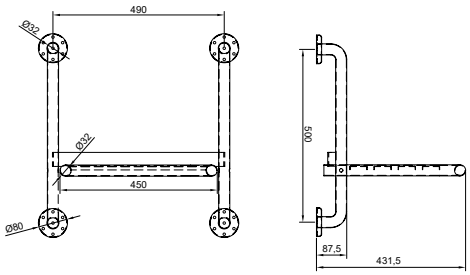

Material | Material	Acero Inoxidable | Stainless steel
Acabado | Finish	Satinado o brillante Satin or bright
Peso máximo | Max weight	150 kg

Tim-023895/S Satinado / Satin	360,50 €
Tim-023895/B Brillante / Bright	487,50 €

Asiento ducha abatible con apoyabrazos · Folding shower seat with removable armrest



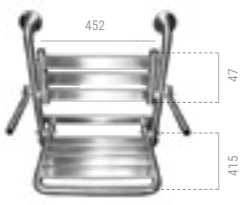

Material | Material	Acero Inoxidable | Stainless steel
Acabado | Finish	Satinado o brillante Satin or bright
Peso máximo | Max weight	150 kg

Tim-023894/S Satinado / Satin	585,50 €
Tim-023894/B Brillante / Bright	610,70 €

Asiento ducha abatible removible · Folding shower seat removable





Barra fija diam. 60 no incluida
Fix bar diam. 60 not included

Material | Material	Acero Inoxidable | Stainless steel
Acabado | Finish	Satinado o brillante Satin or bright
Peso máximo | Max weight	150 kg

Tim-023893/S Satinado / Satin	335,50 €
Tim-023893/B Brillante / Bright	380,10 €

Asiento ducha Basic · Shower seat Basic model



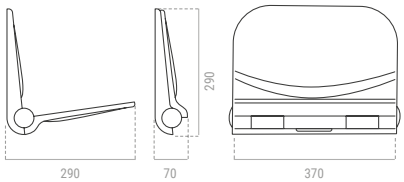

Material | Material	ABS
Acabado | Finish	Blanco | White
Peso máximo | Max weight	100 kg

Tim-023891	148,50 €

Asiento ducha Luxe · Shower seat Luxe model



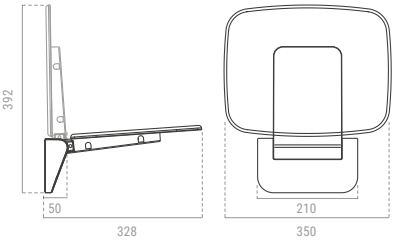

Material | Material	Duroplast- Termoplástico Duroplast - Thermoplastic
Acabado | Finish	Blanco - cromo | White - chrome
Peso máximo | Max weight	110 kg

Tim-023890	236,70 €

ESPEJOS MINUSVALÍAS

HANDICAPPED MIRRORS

Espejo reclinable · Tilting mirror



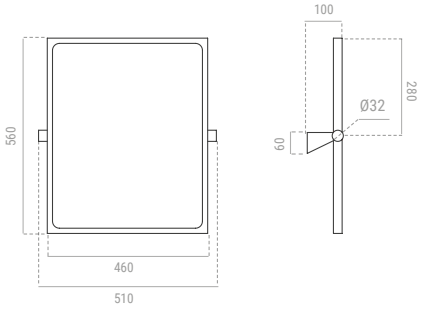

Material | Material	Marco en acero | Steel frame
Acabado | Finish	Blanco antibactérico White finish anti-bacterial
Dimensiones | Dimensions	560 x 460 mm

Tim-02302E	236,40 €



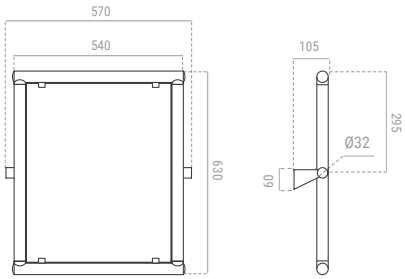

Material | Material	Alma aluminio y Nylon 2 mm grosor Aluminum core and nylon cover
Dimensiones | Dimensions	630 x 540 mm

Tim-02302E/NB	412,80 €



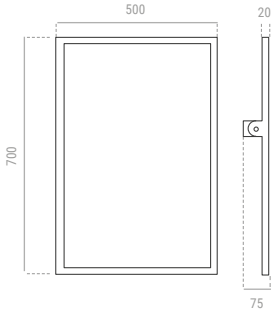

Material | Material	Acero Inoxidable | Stainless steel
Acabado | Finish	Satinado / Brillante / Blanco Satin / Bright / White
Dimensiones | Dimensions	700 x 500 mm

Tim-02307E/S Satinado / Satin	205,59 €
Tim-02307E/B Brillante / Bright	205,59 €
Tim-02307/P Blanco / White	240,50 €

Espejo fijo con marco inox · Fix mirror stainless steel frame



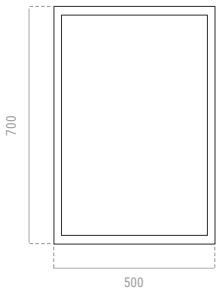

Material | Material	Acero inox | Stainless steel
Acabado | Finish	Satinado o brillante Satin or bright
Dimensiones | Dimensions	700 x 500 mm

Tim-02305E/S Satinado / Satin	150,10 €
Tim-02305E/B Brillante / Bright	150,10 €

Espejo reclinable con bisagra · Tilting mirror with hinge



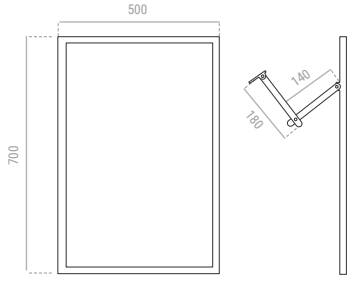

Material | Material	Marco en acero inox Frame in stainless steel
Acabado | Finish	Brillante | Bright finish
Dimensiones | Dimensions	700 x 500 mm

Tim-02301E	205,59 €

* Espejo Inox antivandálico · Vandal proof stainless steel mirror



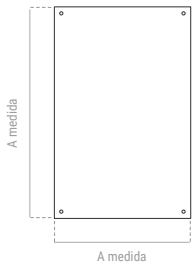

Material | Material	Acero inox | Stainless steel
Acabado | Finish	Alto brillo calidad 7P High polishing mirror
Dimensiones | Dimensions	A medida Tailor-made

Tim-02306E/B — Consultar / Ask the price

* Consultar plazo de entrega | Request delivery date

Espejo fijo de baño · Bathroom fix mirror



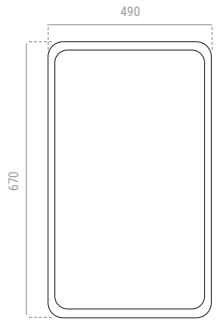

Material | Material	Plástico blanco + cristal White ABS + glass
Acabado | Finish	Blanco | White
Dimensiones | Dimensions	670 x 490 mm

Tim-02308E — 84,40 €



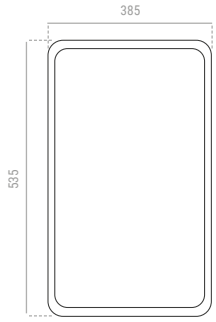

Material | Material	Plástico blanco + cristal White ABS + glass
Acabado | Finish	Blanco | White
Dimensiones | Dimensions	535 x 385 mm

Tim-02310E — 68,50 €



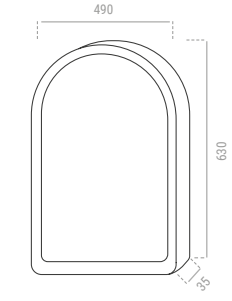

Material | Material	Plástico blanco + cristal White ABS + glass
Acabado | Finish	Blanco | White
Dimensiones | Dimensions	630 x 490 mm

Tim-02309E — 84,40 €

Inodoro PMR · Toilet for disable people



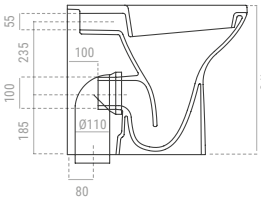

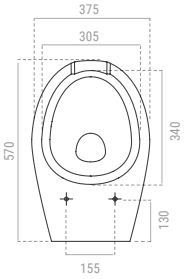

Salida universal, a suelo o pared
Universal outlet, either to floor or wall

Material | Material	Cerámica | Ceramic
Acabado | Finish	Blanco | White

Tim-500001/U 315,10 €



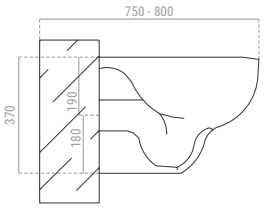

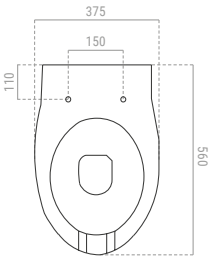

Modelo suspendido
Wall hung model

Material | Material	Cerámica | Ceramic
Acabado | Finish	Blanco | White

Tim-500004 360,70 €

Cisterna de descarga posición libre · WC - flushing tank free positioning



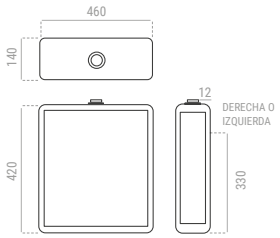

Con mando neumático con posicionamiento libre
With pneumatic push button of free positioning

Material | Material	ABS
Acabado | Finish	Blanco | White
Capacidad | Capacity	9 litros | 9 liters

Tim-500002 157,30 €

Cisterna de descarga en ABS · WC - flushing tank in ABS



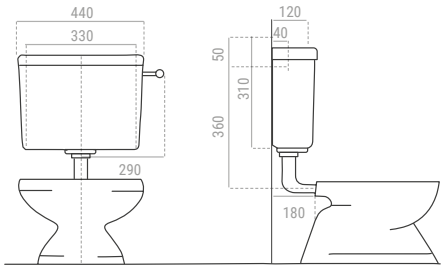

Con mando neumático externo
With external pneumatic push button

Material | Material	ABS
Acabado | Finish	Blanco | White
Capacidad | Capacity	7 litros | 7 liters

Tim-500003 119,40 €

Asiento y tapa para WC · Seat and cover for WC



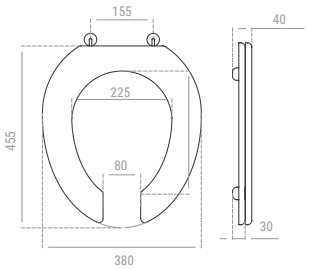

Material | Material	Termoplástico antibactérico Antibacterial thermoplastic
Acabado | Finish	Blanco | White

Tim-500003/U	85,60 €

Elevador para WC universal · Universal elevator for WC



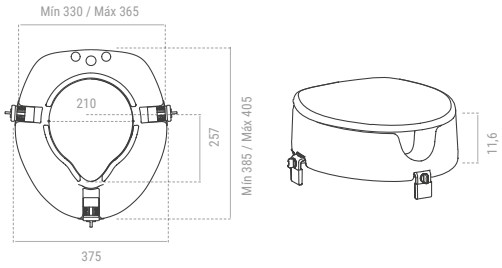

Con tapa incluida
With cover

Material | Material	Resina antibactericida Antibacterial resin
Acabado | Finish	Blanco | White

Tim-500007	187,40 €

Elevador para Wc con reposabrazos · Elevator for Wc with armrests



Tim-500008

Disponible sin reposabrazos
Available without armrests



Tim-500009

Incluye accesorio para papel Wc, se puede colocar a derecha o Izquierda.
Includes toilet paper accessory, can be placed on the right or left.

Material | Material	ABS
Altura ajustable | Adjustable height	8-12-15 cm
Acabado | Finish	Blanco | White

Tim-500008	255,00 €
Tim-500009	140,10 €

Bidet PMR · Bidet for disable people



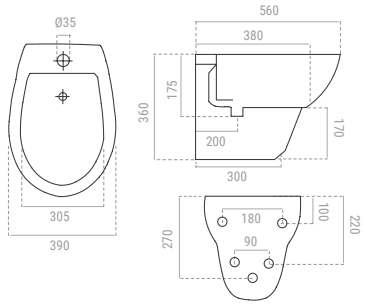

Material | Material	Cerámica | Ceramic
Acabado | Finish	Blanco | White

Tim-500001/B Pared / Wall hang	359,80 €



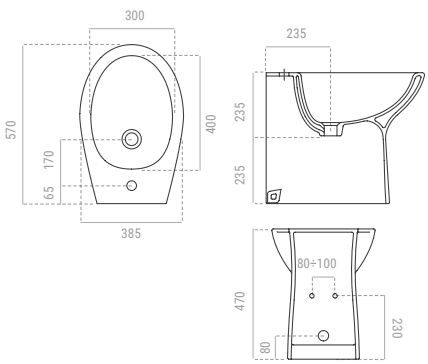

Material | Material	Cerámica | Ceramic
Acabado | Finish	Blanco | White

Tim-500001/C A suelo / Floor	359,80 €

Lavamanos PMR · Wash basin for disable people



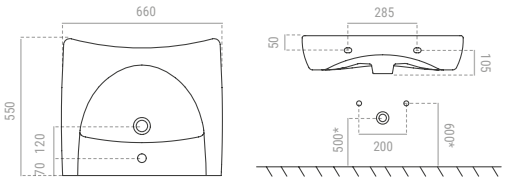

Con reposabrazos
With armrest

Material | Material	Cerámica | Ceramic
Acabado | Finish	Blanco | White

Tim-510001/U 309,60 €

Soporte fijo para lavamanos · Fix brackets for wash basins



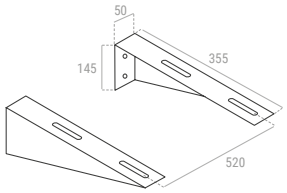

Soporte fijo
Fix bracket

Material | Material	Acero | Steel
Acabado | Finish	Blanco | White

Tim-515001 63,70 €

Soporte simple · Simple bracket



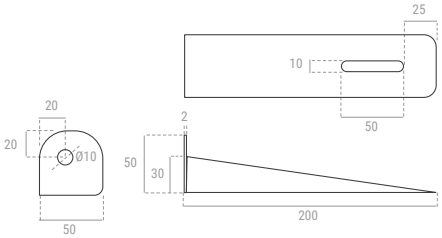

Material | Material	Acero | Steel
Acabado | Finish	Blanco | White

Tim-515000 47,20 €

Soporte reclinable manual · Manual tilting bracket



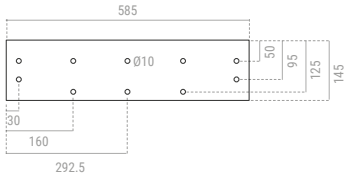

Soporte inclinación manual para lavamanos de cerámica
Manual tilting support for ceramic wash basin

Material | Material	Acero | Steel
Acabado | Finish	Blanco | White

Tim-515002 179,40 €

Soporte reclinable neumático · Pneumatic tilting bracket



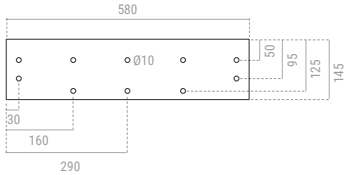

Soporte neumático para lavamanos de cerámica
Pneumatical bracket for ceramic wash basin

Material | Material	Acero | Steel
Acabado | Finish	Blanco | White

Tim-515003 285,38 €

Vertedero Cerámica · Porcelaine sink drain



Desagüe a pared, con rejilla en Acero Inox.
Wall drain with sheet support

Material | Material	Cerámica | Ceramic
Acabado | Finish	Blanco | White
Dimensiones | Dimensions	410 x 505 x 435 mm

Tim-516001	590,10 €

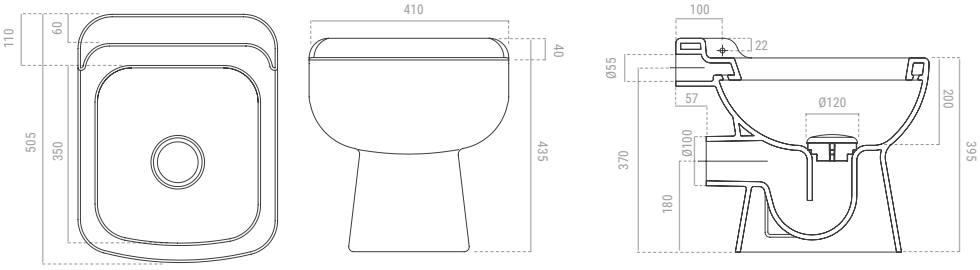

Vertedero Acero Inoxidable · Stainless Steel sink drain



Desagüe a pared, con rejilla en Acero Inox.
Wall drain with sheet support

Material | Material	Acero Inoxidable | Stainless steel
Dimensiones | Dimensions	700 x 600 x 550 mm

Tim-516002	1.110,50 €

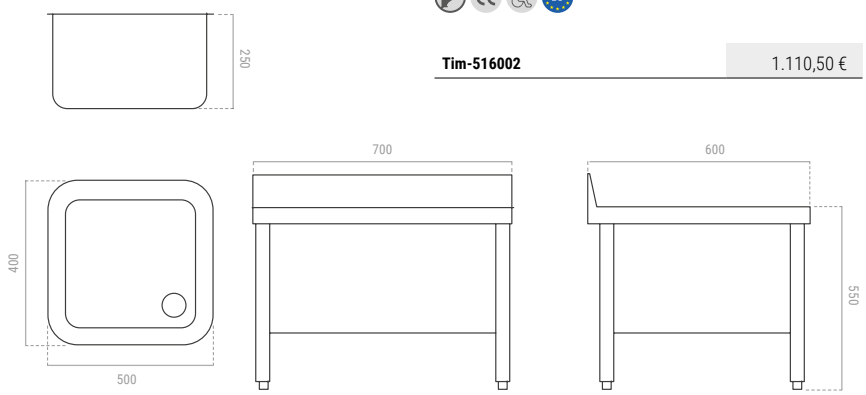

Rejilla Para vertedero · Stainless Steel sheet support

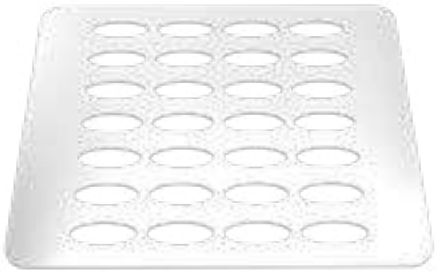

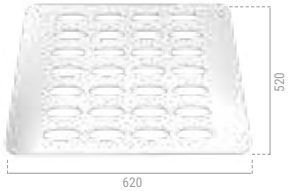

Compatible con el Vertedero Ref.516002
Compatible with Sink Drain Ref.Tim-516002

Material | Material	Acero Inoxidable | Stainless steel
Dimensiones | Dimensions	620 x 520 mm

Tim-516003	205,70 €

28 - 32.
Secamanos
Hand dryers

32 - 33.
Secadores de cabello
Hair dryers

34 - 36.
Dispensadores de jabón
Soap dispensers

37 - 38.
Portarrollos
Toilet roll holders

39 - 40.
Dispensadores de toallas de papel
Paper towel dispenser

41.
Papeleras metálicas
Metallic bins

42.
Papeleras de plástico
Plastic bins

43.
Cambiabebés
Baby changing station

44 - 45.
Dispensadores higiénicos
Higienic dispensers





02.

Colectividades

COLLECTIVITIES

Secamanos acero inox · Stainless steel hand dryer



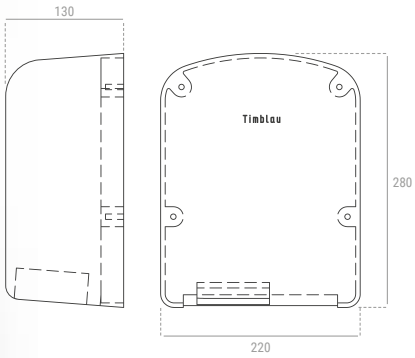

Funcionamiento por sensor
Infrared sensor

Material | Material	Acero inox | Stainless steel
Acabado | Finish	Brillante | Bright
Velocidad del aire | Airspeed	13 M/S
Peso | Weight	3 kg
Voltaje | Voltage	230 V
Frecuencia | Frecuency	50 Hz / 1.650 W

INOX EU

Tim-021080/B	200,80 €



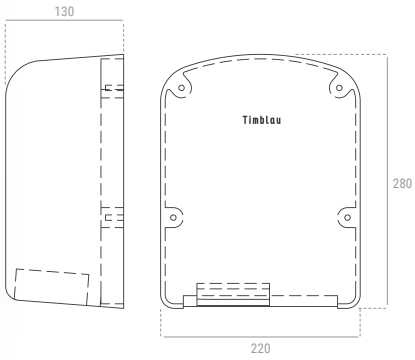

Funcionamiento por sensor
Infrared sensor

Material | Material	Acero inox | Stainless steel
Acabado | Finish	Satinado | Satin
Velocidad del aire | Airspeed	13 M/S
Peso | Weight	3 kg
Voltaje | Voltage	230 V
Frecuencia | Frecuency	50 Hz / 1.650 W

INOX EU

Tim-021080/S	200,80 €

Secamanos en ABS · ABS hand dryer



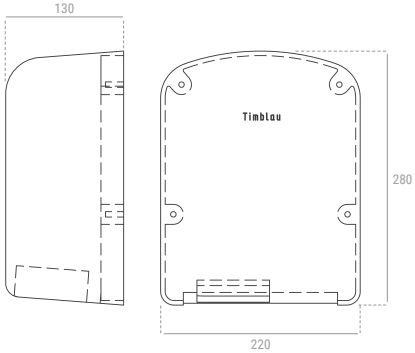

Funcionamiento por sensor
Infrared sensor

Material | Material	ABS
Acabado | Finish	Blanco | White
Velocidad del aire | Airspeed	13 M/S
Peso | Weight	3 kg
Voltaje | Voltage	230 V
Frecuencia | Frecuency	50 Hz / 1.650 W

ABS EU

Tim-021080	128,50 €

Secamanos ECO con sensor · Infrared ECO Hand dryer



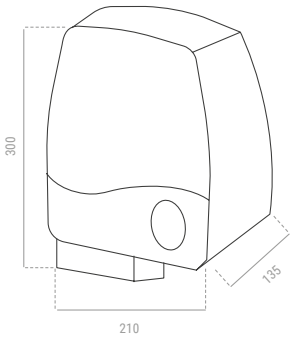

Funcionamiento por sensor
Infrared sensor

Material | Material	ABS
Acabado | Finish	Blanco | White
Peso | Weight	1,6 kg
Voltaje | Voltage	220 V
Frecuencia | Frecuency	50 Hz / 1.000 W
Dimensiones | Dimensions	300 x 210 x 135 mm

Tim-021031 129,48 €

Secamanos mural de alta velocidad · High speed hand dryer







Pantalla LDC programable
Programmable LDC screen

Material | Material	ABS
Acabado | Finish	Blanco | White
Velocidad del aire | Airspeed	85-100 M/S
Tiempo de secado | Drying time	7 Seg.
Voltaje | Voltage	220 V
Frecuencia | Frecuency	50 Hz / 1.850 W
Dimensiones | Dimensions	297 x 195 x 671 mm

Tim-021099 1.102,21 €

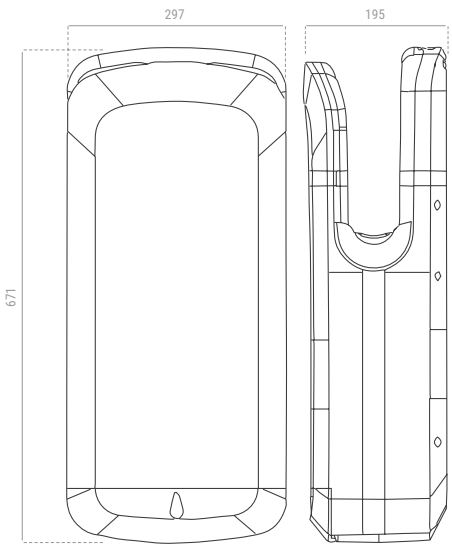

Secamanos con pulsador · Push button hand dryer



Funcionamiento por pulsador
Activated by push button

Material | Material	Acero inox | Stainless steel
Acabado | Finish	Satinado o brillante Satin or bright
Velocidad del aire | Airspeed	26 M/S
Voltaje | Voltage	230 V
Frecuencia | Frecuency	50 Hz / 2.300 W

Tim-021055/SS Satinado / Satin	302,10 €
Tim-021055/BS Brillante / Bright	310,50 €

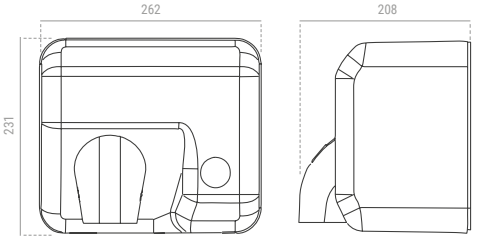



Funcionamiento por sensor
Infrared sensor

Material | Material	Acero inox | Stainless steel
Acabado | Finish	Satinado o brillante Satin or bright
Velocidad del aire | Airspeed	26 M/S
Voltaje | Voltage	230 V
Frecuencia | Frecuency	50 Hz / 2.300 W

Tim-021055/S Satinado / Satin	260,00 €
Tim-021055/B Brillante / Bright	270,40 €

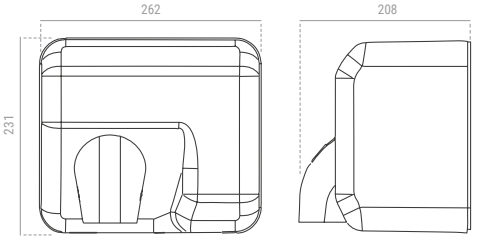

Secamanos con sensor · Infrared Hand dryer







Alta velocidad

Funcionamiento por sensor
Infrared sensor

Material | Material	Acero inox | Stainless steel
Acabado | Finish	Satinado o brillante o blanco Satin or bright or white
Velocidad del aire | Airspeed	100 M/S
Voltaje | Voltage	220 V
Frecuencia | Frecuency	50 Hz / 1.350 W

Tim-021081/S Satinado / Satin	208,75 €
Tim-021081/B Brillante / Bright	210,50 €
Tim-021081/P Blanco / White	205,30 €

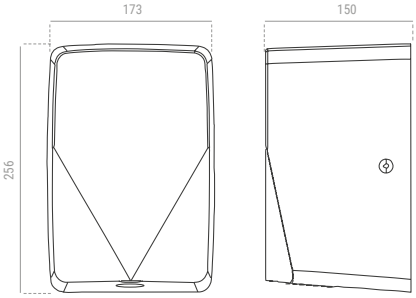







2.300 W

Funcionamiento por sensor
Infrared sensor

Material | Material	Acero inox | Stainless steel
Acabado | Finish	Satinado o brillante o blanco Satin or bright or white
Velocidad del aire | Airspeed	26 M/S
Voltaje | Voltage	230 V
Frecuencia | Frecuency	50 Hz / 2.300 W

Tim-021082/S Satinado / Satin	237,12 €
Tim-021082/B Brillante / Bright	239,20 €
Tim-021082/P Blanco / White	234,00 €

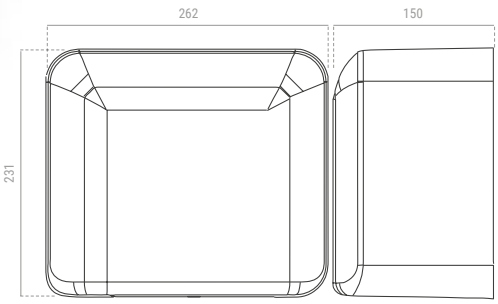

SECAMANOS

HAND DRYERS

Secamanos con sensor · Infrared Hand dryer





Funcionamiento por sensor
Infrared sensor

Material | Material	Acero inox | Stainless steel
Acabado | Finish	Satinado o brillante o blanco Satin or bright or white
Velocidad del aire | Airspeed	20 M/S
Voltaje | Voltage	220 V
Frecuencia | Frecuency	60 Hz / 2.100 W

Tim-021083/S Satinado / Satin	223,45 €
Tim-021083/B Brillante / Bright	228,30 €
Tim-021083/P Blanco / White	148,72 €

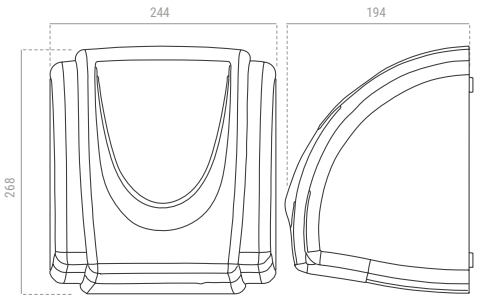

SECADORES DE CABELLO

HAIR DRYERS

Secador de cabello pistola · Hair dryer



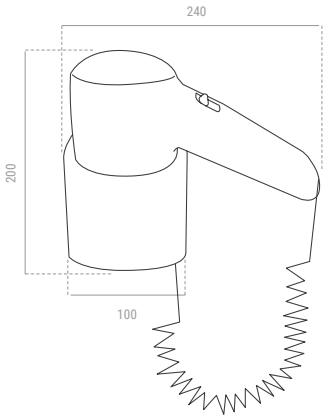

Protección IPX4. Con soporte a pared
Protection IPX4. Wall support included

Material | Material	ABS
Acabado | Finish	Blanco | White
Peso | Weight	0,91 kg
Voltaje | Voltage	220 V
Frecuencia | Frecuency	50 Hz / 600-1.200 W
Dimensiones | Dimensions	185 x 215 x 205 mm

Tim-021095	54,61 €

Los precios pueden variar según incremento de la materia prima | Prices may vary depending on the increase in raw material

Secador de cabello pistola · Hair dryer





2 temperaturas / 2 velocidades. Con soporte a pared
2 temperatures / 2 speeds. Wall support included

Material | Material	ABS
Acabado | Finish	Blanco | White
Peso | Weight	0,7 kg
Voltaje | Voltage	200 V
Frecuencia | Frecuency	60 Hz / 1.200 W
Dimensiones | Dimensions	300 x 210 x 135 mm

Tim-021092 69,80 €

Secador de cabello pistola y con enchufe · Hair dryer with razor plug



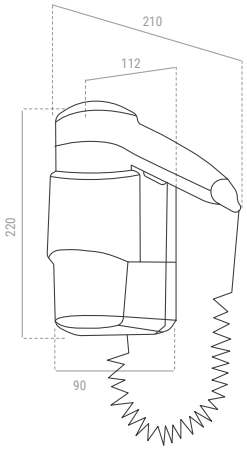

Protección IPX4. Con soporte a pared
Protection IPX4. Wall support included

Material | Material	ABS
Acabado | Finish	Blanco con tapa azul White with blue cover
Peso | Weight	1,5 kg
Voltaje | Voltage	220 V
Frecuencia | Frecuency	50 Hz / 600-1.200 W
Dimensiones | Dimensions	220 x 210 x 105 mm

Tim-021096 74,62 €









Protección IPX4. Con soporte a pared
Protection IPX4. Wall support included

Material | Material	ABS
Acabado | Finish	Blanco | White
Peso | Weight	1,5 kg
Voltaje | Voltage	220 V
Frecuencia | Frecuency	60 Hz / 1.200 W
Dimensiones | Dimensions	222 x 180 x 91 mm

Tim-021097 60,25 €

Dispensador de jabón · Soap dispenser



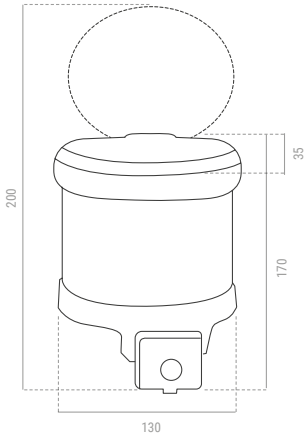

Apto para gel hidroalcohólicor
Available for hydroalcoholic gel

Adosado a pared. Se acciona con pulsador
Fitted to wall. Push-button system

Material | Material	ABS
Acabado | Finish	Blanco / Transparente White / Transparent

Tim-022801 1 litro / liter	31,15 €
Tim-022802 2 litros / liters	32,90 €





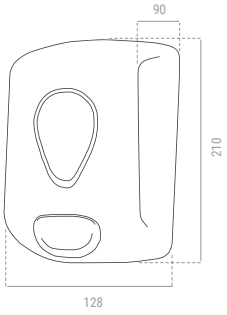

Material | Material	ABS
Acabado | Finish	Blanco o negro / Transparente White or black / Transparent
Capacidad | Capacity	700 cc | 700 cc

Tim-022704 Blanco / White	20,50 €
Tim-022704/N Negro / Black	33,80 €





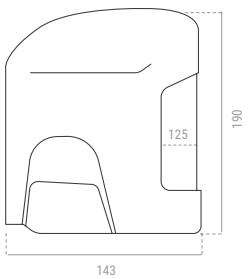

Apto para gel hidroalcohólicor
Available for hydroalcoholic gel

Material | Material	ABS blanco | ABS white
Capacidad | Capacity	1 litro | 1 liter

Tim-022702	22,10 €

Para evitar la corrosión se debe utilizar jabón líquido libre de cloro y con PH neutro To avoid damage by corrosion it must be used soap without chlorides and neutral PH

Dispensador de jabón · Soap dispenser



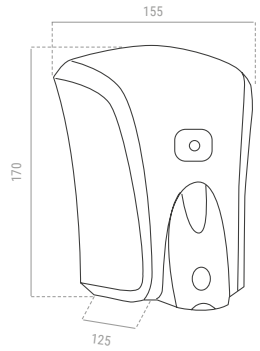

Material | Material	ABS
Acabado | Finish	Blanco | White
Capacidad | Capacity	1 litros | 1 liters

Tim-022600	26,90 €



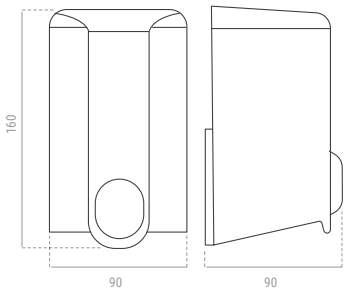

Material | Material	ABS
Acabado | Finish	Transparente o blanco Transparent or white
Capacidad | Capacity	1 litros | 1 liters

Tim-022601 Transparente / Transparent	13,83 €
Tim-022602 Blanco / White	17,10 €

Mini Dispensador de jabón · Mini soap dispenser



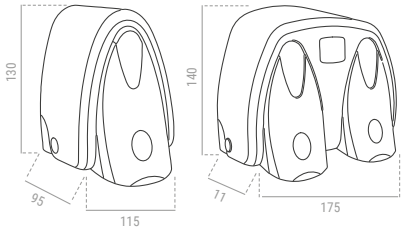

Material | Material	ABS
Acabado | Finish	Blanco/Gris | White/Grey
Capacidad | Capacity	175 ml

Tim-022603	18,90 €
Tim-022604	28,80 €

Dosificador de jabón automático · Automatic soap dispenser





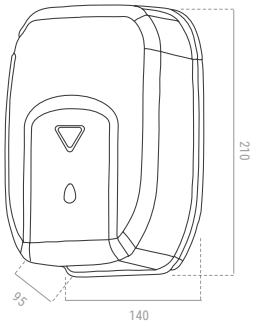

Con visor de llenado
Level viewer

Material | Material	Acero inox o ABS Stainless steel or ABS
Acabado | Finish	Satinado / brillante / blanco Satin / bright / white
Capacidad | Capacity	1,2 litros | 1,2 liters

Tim-022706/S Satinado / Satin	148,20 €
Tim-022706/B Brillante / Bright	150,80 €
Tim-022706/ABS Blanco / White	78,60 €

Para evitar la corrosión se debe utilizar jabón líquido libre de cloro y con PH neutro To avoid damage by corrosion it must be used soap without chlorides and neutral PH

Dispensador de jabón antivandálico · Vandal proof soap dispenser





Con visor de nivel, cerradura con llave
Level viewer, with lock and key

Material | Material	Acero inox | Stainless steel
Acabado | Finish	Satinado o brillo | Satin or bright
Capacidad | Capacity	1,2 litros | 1,2 liters

INOX

Tim-022504/S Vertical / Satinado	39,53 €
Tim-022504/N Vertical / Satinado negro	56,30 €
Tim-022504/B Vertical / Brillo	39,53 €
Tim-022505/S Horizontal / Satinado	39,53 €

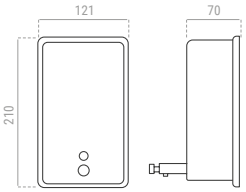

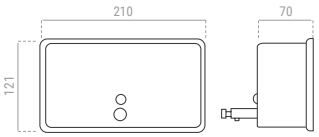

Dispensador de jabón antivandálico con depósito interior · Vandal proof soap dispenser with interior tank



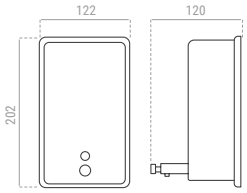

NOVEDAD

Con visor de nivel, cerradura con llave
Level viewer, with lock and key

Material | Material	Acero inox | Stainless steel
Acabado | Finish	Satinado o brillo | Satin or bright
Capacidad | Capacity	1,2 litros | 1,2 liters

INOX

Tim-022504/S-D Vertical / Satinado	51,42 €
Tim-022504/B-D Vertical / Brillo	51,42 €

Dispensador de jabón encastrable · Recessed soap dispenser



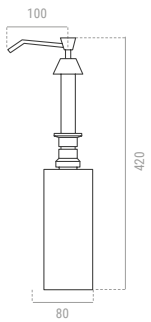

El cuello se ajusta sobre encaste de hasta 50 mm. longitud
Neck fits over socket up to 50mm. length

Material | Material	Acero inox y ABS Stainless steel and ABS
Acabado | Finish	Blanco | White
Orificio encimera | Countertop hole	Ø26 mm.
Diámetro embellecedor | Trim diameter	Ø43 mm.
Capacidad | Capacity	400 ml

Tim-022906/3	62,50 €

Portarrollos · Toilet roll holder

TOP VENTAS



Con cerradura y llave
With lock and key

Material | Material	Acero inox | Stainless steel
Acabado | Finish	Satinado, Brillante o Blanco Satin, Bright or White
Diámetro eje | Axis diameter	45 mm
Dimensiones | Dimensions	Ø 250 o 280 x 115 mm

INOX

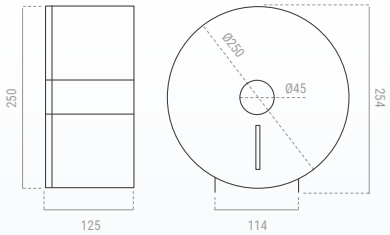

	Satinado / Satin
Tim-025011/S Ø 250	52,60 €
Tim-025012/S Ø 280	77,10 €

	Brillo / Bright
Tim-025011/B Ø 250	53,10 €
Tim-025012/B Ø 280	72,60 €

	Blanco / White
Tim-025011/P Ø 250	57,60 €

	Negro / Black
Tim-025011/N Ø 250	68,70 €

Material | Material	ABS
Acabado | Finish	Blanco o negro | White or black
Dimensiones | Dimensions	Ø 250 x 115 mm

Tim-025070 Blanco / White	23,70 €
Tim-025070/N Negro / Black	40,70 €

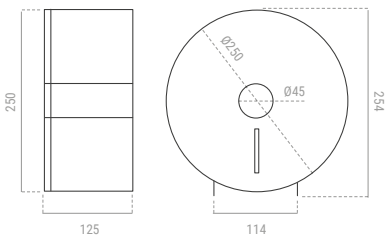



Portarrollos inox simple · Stainless steel individual toilet roll holder



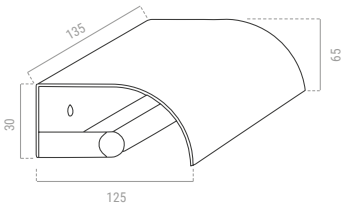

Material | Material	Acero inox | Stainless steel
Acabado | Finish	Satinado o brillante Satin or bright
Dimensiones | Dimensions	130 x 130 x 80 mm

INOX EU

Tim-026091/B Brillante / Bright	35,88 €
Tim-026091/S Satinado / Satin	34,84 €

Portarrollos doble · Double toilet roll holder



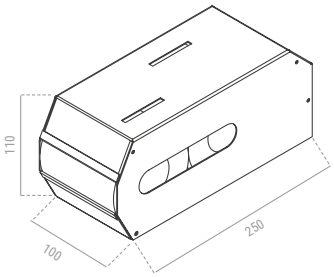

Con cerradura y llave especial
With lock and special key

Material | Material	Acero inox | Stainless steel
Acabado | Finish	Satinado o brillante Satin or bright
Capacidad | Capacity	2 rollos | 2 rolls

INOX

Tim-025050/B Brillante / Bright	50,20 €
Tim-025050/S Satinado / Satin	47,44 €

Portarrollos triple · Triple toilet roll holder



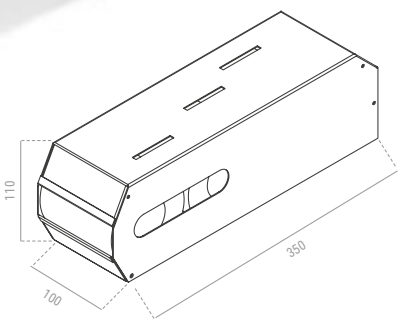

Con cerradura y llave especial
With lock and special key

Material | Material	Acero inox | Stainless steel
Acabado | Finish	Satinado o brillante Satin or bright
Capacidad | Capacity	3 rollos | 3 rolls

INOX

Tim-025060/B Brillante / Bright	66,20 €
Tim-025060/S Satinado / Satin	52,96 €

Dispensador de toallitas empotrado · Tissue dispenser



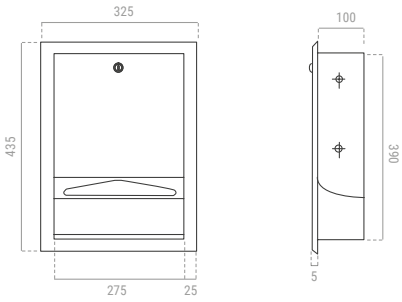

Con cerradura y llave
With lock and key

Material | Material	Acero Inox | Stainless steel
Acabado | Finish	Satinado | Satin
Capacidad | Capacity	475 toallitas 475 folded towels
Dimensiones | Dimensions	325 x 435 x 105 mm

INOX

Tim-024080/S	348,10 €

Dispensador de toallitas zig-zag · Zig-zag tissue dispenser



Con cerradura y llave
With lock and key

Material | Material	Acero Inox | Stainless steel
Acabado | Finish	Pintado Blanco, Satinado o Brillante White painted, Satin or Bright
Capacidad | Capacity	600 toallitas 600 folded towels
Dimensiones | Dimensions	305 x 265 x 280 mm

INOX

Tim-024020/S Satinado / Satin	47,20 €
Tim-024020/B Brillante / Bright	65,10 €
Tim-024020/P Pintado Blanco / White painted	75,20 €
Tim-024020/N Pintado Negro / Black painted	70,60 €

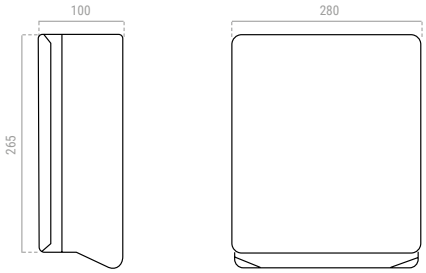



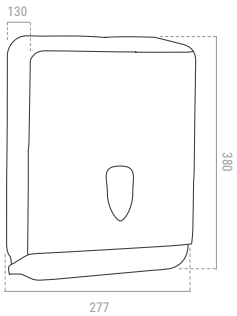

Material | Material	ABS
Acabado | Finish	Negro o blanco | Black or white
Capacidad | Capacity	600 toallitas 600 folded towels

Tim-024070 Blanco / White	24,80 €
Tim-024070/N Negro / Black	45,30 €

Dispensador papel mecha mini · Mini roll paper tower dispenser



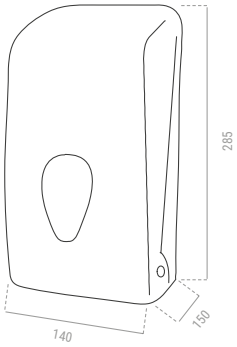

Material | Material	ABS
Acabado | Finish	Negro o blanco | Black or white
Capacidad | Capacity	205 toallitas 205 folded towels

Tim-024011 Blanco / White	17,54 €
Tim-024011/N Negro / Black	33,49 €

Dispensador papel mecha ABS · Roll paper tower dispenser in ABS





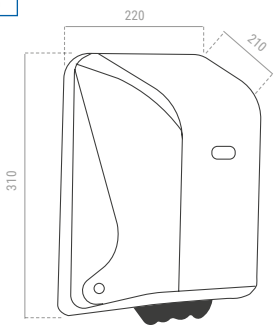

Material | Material	ABS
Acabado | Finish	Gris metalizado | Metalic grey
Dimensiones | Dimensions	310 x 220 x 225 mm

Tim-024095	40,12 €

Dispensador de papel bobina · Roll paper tower dispenser



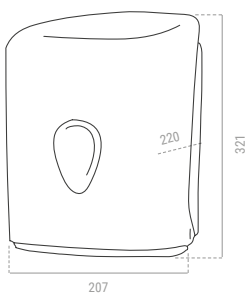

Dispensador para bobinas de extracción central de papel
Con cerradura y llave
Dispenser for removing paper from the center
With lock and key

Material | Material	ABS
Acabado | Finish	Blanco | White
Ancho máximo bobina Maximum roll width	22 cm
Papel | Paper	1 o 2 capas | 1 or 2 layers

Tim-024010	26,48 €

METALLIC BINS

Papelera pedal · Pedal-operated bin



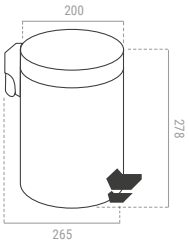

Material | Material	Acero metalizado Chromed steel
Acabado | Finish	Satinado / Brillante / Blanco Satin / Bright / White
Capacidad | Capacity	3-5 litros | 3-5 liters

Tim-012041/3 Brillante / Bright | 3L	29,70 €
Tim-012041/B Brillante / Bright | 5L	32,16 €
Tim-012041/S Satinado / Satin | 5L	33,60 €
Tim-012041/B-12 Brillante / Bright | 12L	52,80 €
Tim-012041/S-12 Satinado / Satin | 12L	52,80 €
Tim-012041/PB Blanca / White | 5L	39,50 €
Tim-012041/PN Negra / Black | 5L	43,60 €

Papelera gran capacidad · High capacity bin



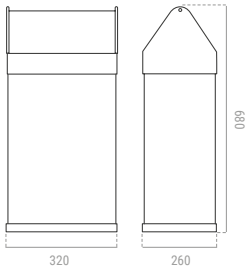

Material | Material	Acero Inox | Stainless steel
Acabado | Finish	Satinado | Satin
Capacidad | Capacity	40 litros | 40 liters
Dimensiones | Dimensions	320 x 260 x 680 mm

Tim-012070	309,80 €

Papelera de pared inox rectangular · Stainless steel rectangular wall bin



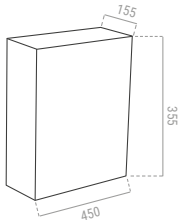

Material | Material	Acero Inox | Stainless steel
Acabado | Finish	Satinado o brillante Satin or bright
Capacidad | Capacity	25 litros | 25 liters
Dimensiones | Dimensions	355 x 155 x 450 mm

Tim-012072/B Brillante / Bright	128,70 €
Tim-012072/S Satinado / Satin	128,70 €

Papelera mural inox · Stainless steel wall mounted bin



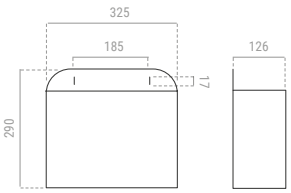

Material | Material	Acero Inox | Stainless steel
Acabado | Finish	Satinado | Satin
Capacidad | Capacity	11 litros | 11 liters
Dimensiones | Dimensions	330 x 130 x 300 mm

Tim-012075/S	89,10 €

Papelera de pared cuadrada inox · Stainless steel square wall bin



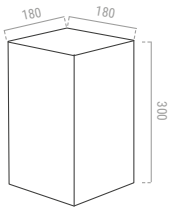

Material | Material	Acero Inox | Stainless steel
Acabado | Finish	Satinado o brillante Satin or bright
Capacidad | Capacity	10 litros | 10 liters
Dimensiones | Dimensions	180 x 180 x 300 mm

Tim-012077/B Brillante / Bright	90,50 €
Tim-012077/S Satinado / Satin	90,50 €

Los precios pueden variar según incremento de la materia prima | Prices may vary depending on the increase in raw material

Papelera basculante ABS · ABS floating lid bin



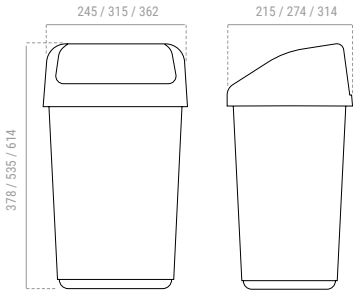

Material | Material	ABS
Acabado | Finish	Blanco | White
Capacidad | Capacity **Dimensiones** | Dimensions	10 litros | 10 liters 530 x 315 x 274 mm 25 litros | 25 liters 530 x 315 x 274 mm 50 litros | 50 liters 610 x 360 x 314 mm

Tim-012060/10 10 litros / liters	23,10 €
Tim-012060/25 25 litros / liters	29,30 €
Tim-012060/50 50 litros / liters	38,25 €

Papelera reciclaje duo · Recycling duo bin





Material | Material	ABS
Acabado | Finish	Metalizado/negro | Metallic/black
Capacidad | Capacity	25 litros | 25 liters
Dimensiones | Dimensions	342 x 291 x 430 mm

Tim-012071	48,50 €

Papelera swing top · Swing top bin





Material | Material	ABS
Acabado | Finish	Gris y rojo | Grey and red
Capacidad | Capacity **Dimensiones** | Dimensions	10 litros | 10 liters 190 x 240 x 350 mm 25 litros | 25 liters 260 x 340 x 470 mm 45 litros | 45 liters 294 x 376 x 653 mm

Tim-012073/10 10 litros / liters	12,80 €
Tim-012073/25 25 litros / liters	28,60 €
Tim-012073/50 45 litros / liters	46,30 €

Papelera simil · Simil bin





Material | Material	ABS
Acabado | Finish	Metalizado/negro | Metallic/black
Capacidad | Capacity **Dimensiones** | Dimensions	20 litros | 20 liters 308 x 281 x 448 mm 40 litros | 40 liters 309 x 349 x 697 mm

Tim-012076/20 20 litros / liters	59,75 €
Tim-012076/40 40 litros / liters	83,60 €

CAMBIABEBÉS

BABY CHANGING STATION



Incluye compartimento para colocar papel
Includes compartment to place paper

Material | Material	HDPE
Acabado | Finish	Blanco crema | Creamy white
Dimensiones | Dimensions	Horizontal 580x856x100/510 mm Vertical 902x559x133/889 mm

Tim-012080 Horizontal	472,84 €
Tim-012081 Vertical	472,84 €

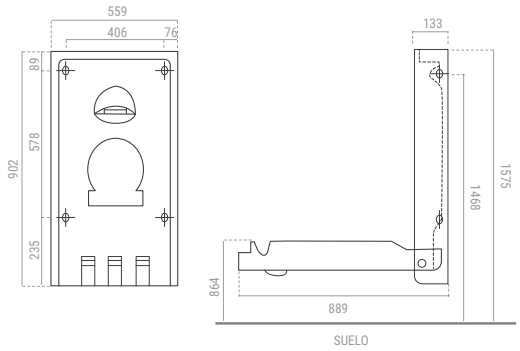

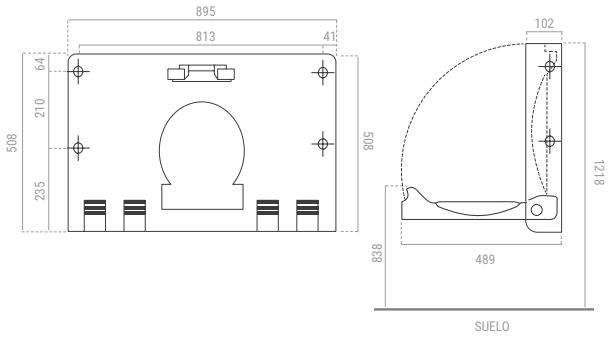

Silla mural para bebés · Wall chair for babies



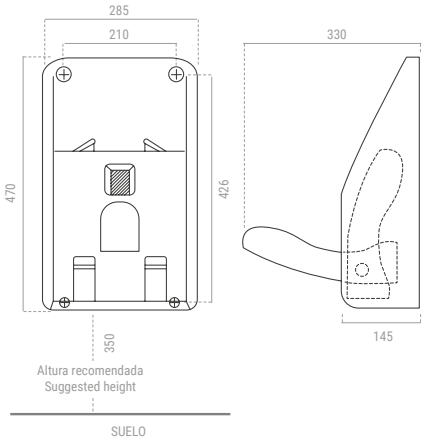

Incluye cinturón de seguridad regulable
Con protección antibacteriana permanente
Includes adjustable seat belt
With permanent antibacterial protection

Material | Material	HDPE
Acabado | Finish	Blanco | White
Dimensiones | Dimensions	470 x 285 x 330 mm (abierto) 470 x 285 x 145 mm (cerrado)

Tim-012082	297,50 €

Los precios pueden variar según incremento de la materia prima | Prices may vary depending on the increase in raw material

Dispensador papel cubreasientos WC · Toilet seat cover dispenser



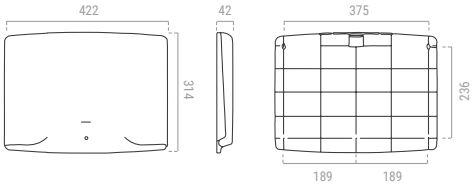

Material | Material	ABS
Acabado | Finish	Blanco | White
Capacidad | Capacity	125 toallitas 125 folded towels
Dimensiones | Dimensions	314 x 422 x 42 mm

ABS

Tim-027010 41,50 €

Contenedor sanitario femenino con pedal · Pedal operated sanitary napkin container



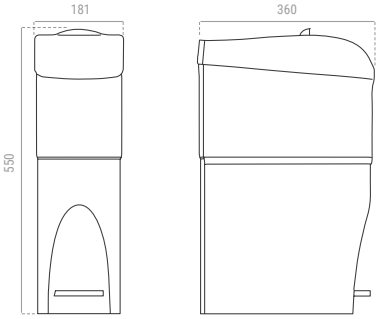

Material | Material	Polipropileno | Polypropylene
Acabado | Finish	Blanco y azul | White and blue
Capacidad | Capacity	15 litros | 15 liters
Dimensiones | Dimensions	565 x 185 x 360 mm

ABS

Tim-027012 65,80 €

Contenedor compresas · Sanitary napkin container



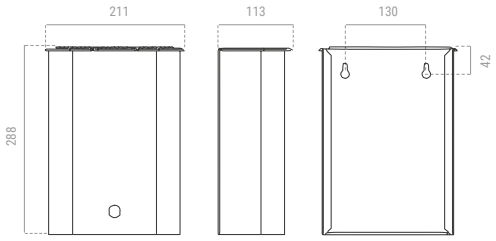

Hasta fin de existencias
Until end of stock

Con tapa abatible y cerradura
With folding lid and lock

Material | Material	Acero inox | Stainless steel
Acabado | Finish	Satinado | Satin
Capacidad | Capacity	5 litros | 5 liters
Dimensiones | Dimensions	288 x 211 x 113 mm

INOX

Tim-027013 125,10 €

Dispensador autocortante · Auto-cut roll paper towel dispenser



Hoja de papel de 270 x 210 mm
Paper dimensions: 270 x 210 mm

Material | Material	ABS | ABS Acero Inox | Stainless Steel
Diámetro | Diameter	Ø 210 mm

Tim-027016 Blanco / White	98,80 €
Tim-027018 Negro / Black	131,50 €
Tim-027019 Plata / Silver	131,50 €
Tim-027017 Satinado / Satin	470,60 €

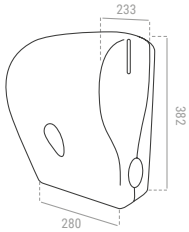



TIM-027016 / TIM-027018 / TIM-027019

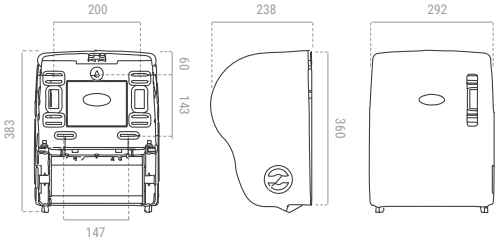

TIM-027017

Dispensador de bolsas para compresas · Sanitary napkin bag dispenser



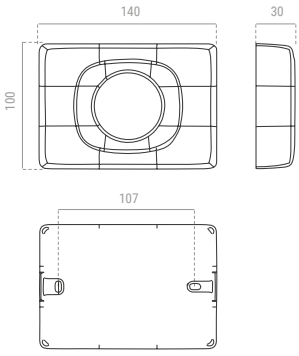

Material | Material	ABS
Acabado | Finish	Blanco | White
Capacidad | Capacity	25 bolsas 25 bags
Dimensiones | Dimensions	140 x 100 x 30 mm

Tim-027014	15,20 €



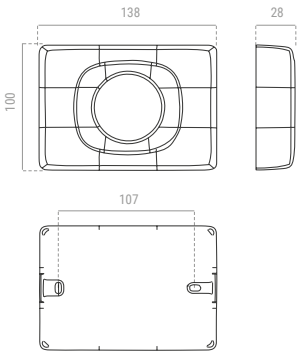

Material | Material	ABS
Acabado | Finish	Cromado | Chrome
Capacidad | Capacity	25 bolsas 25 bags
Dimensiones | Dimensions	138 x 100 x 28 mm

Tim-027015	12,80 €

48 - 49.
Accesorios baño - Serie Inox Style
Bathroom accessories - Inox Style Series

50-51.
Accesorios baño
Bathroom accessories

52.
Perchas de acero inox
Stainless steel hangers

53.
Accesorios en ABS - Serie Conne
Stainless steel bars

54 - 55.
Tapas inodoros
WC cover seats



03.

Equipamiento hoteles

HOTEL ACCESSORIES



NOVEDAD

Opcional
¡Pregúntanos!

Percha · Hanger



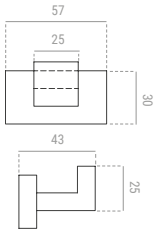

Material | Material	Acero Inox | Stainless steel
Acabado | Finish	Brillante o Satinado | Bright or Satin
Fijación | Fixing	Cuadrada | Square

INOX

Tim-026015/B Brillante / Bright	16,70 €
Tim-026015/S Satinado / Satin	12,30 €

Portarrollos papel higiénico · Toilet roll holder



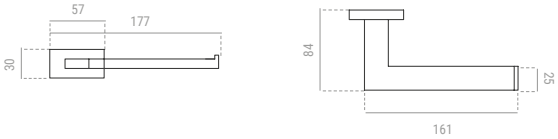

Material | Material	Acero Inox | Stainless steel
Acabado | Finish	Brillante o Satinado | Bright or Satin
Fijación | Fixing	Cuadrada | Square

INOX

Tim-026016/B Brillante / Bright	23,10 €
Tim-026016/S Satinado / Satin	18,70 €



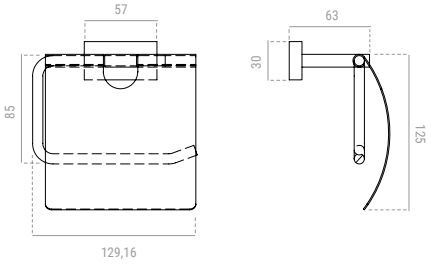

Con tapa / With lid

Material | Material	Acero Inox | Stainless steel
Acabado | Finish	Brillante o Satinado | Bright or Satin
Fijación | Fixing	Cuadrada | Square

INOX

Tim-026018/B Brillante / Bright	25,70 €
Tim-026018/S Satinado / Satin	20,70 €

Portarrollos de reserva · Spare toilet roll holder



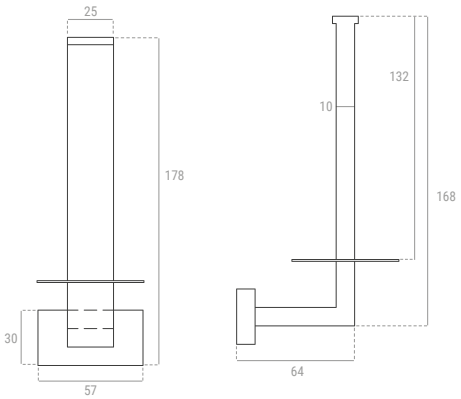

Material | Material	Acero Inox | Stainless steel
Acabado | Finish	Brillante o Satinado | Bright or Satin
Fijación | Fixing	Cuadrada | Square

INOX

Tim-026017/B Brillo / Bright	30,40 €
Tim-026017/S Satinado / Satin	24,70 €

NOVEDAD

Opcional
¡Pregúntanos!

Toallero · Towel rack

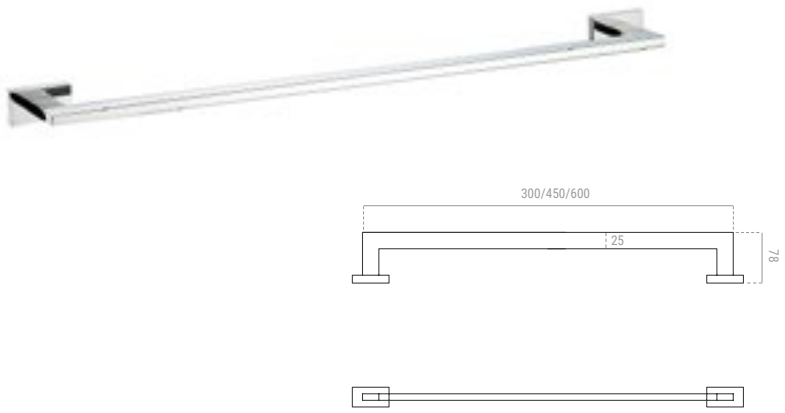

Material | Material	Acero Inox | Stainless steel
Acabado | Finish	Brillante | Bright
Fijación | Fixing	Cuadrada | Square

INOX

Tim-026019/B 300 mm / Brillante / Bright	34,10 €
Tim-026019/S 300 mm / Satinado / Satin	28,50 €
Tim-026020/B 450 mm / Brillante / Bright	35,90 €
Tim-026020/S 450 mm / Satinado / Satin	29,20 €
Tim-026021/B 600 mm / Brillante / Bright	37,10 €
Tim-026021/S 600 mm / Satinado / Satin	29,80 €

Toallero repisa · Shelf Towel

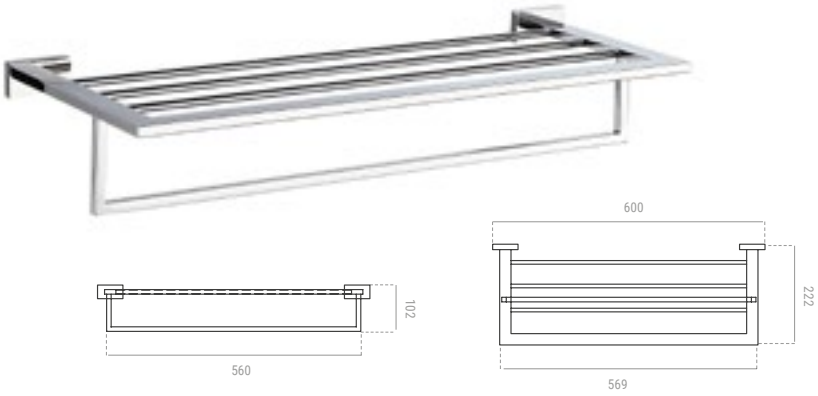

Material | Material	Acero Inox | Stainless steel
Acabado | Finish	Brillante | Bright
Fijación | Fixing	Cuadrada | Square

INOX

Tim-026022/B Brillante / Bright	89,50 €
Tim-026022/S Satinado / Satin	71,50 €

Espejo de aumento regulable · Adjustable magnifient mirror

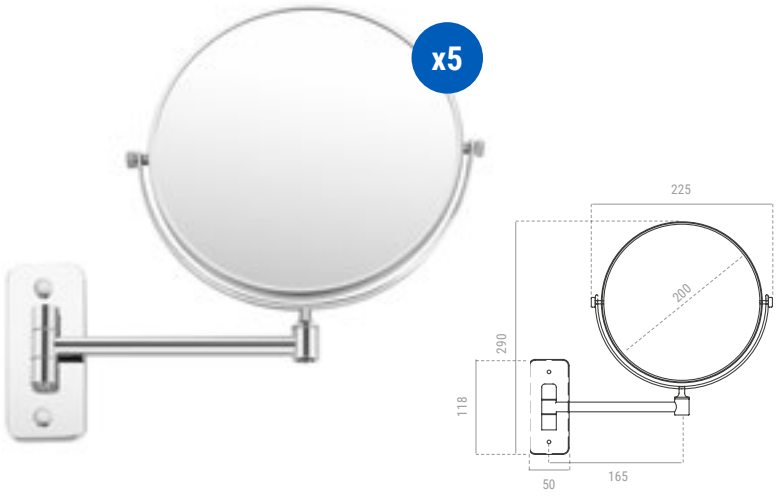

Aumento x5 / x5 magnification

Material | Material	Acero Inox | Stainless steel
Acabado | Finish	Brillante o Satinado | Bright or Satin
Fijación | Fixing	Cuadrada | Square

INOX

Tim-026023/B Brillante / Bright	42,10 €
Tim-026023/S Satinado / Satin	51,30 €

Toallero · Towel rail



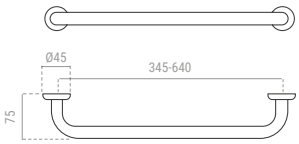

Material | Material	Acero Inox | Stainless steel
Acabado | Finish	Brillante | Bright
Fijación | Fixing	Redonda | Round

INOX

Tim-026300/R 300 mm / Ø 20	35,50 €
Tim-026450/R 450 mm / Ø 14	41,50 €
Tim-026610/R 600 mm / Ø 14	45,30 €

Toallero de anilla · Ring towel holder



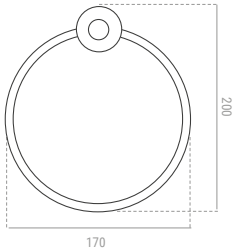

Anilla de Ø 170 mm / Ring Ø 170 mm

Material | Material	Acero Inox | Stainless steel
Acabado | Finish	Brillante | Bright
Fijación | Fixing	Redonda | Round
Dimensiones | Dimensions	200 x 170 x 40 mm
Tubo | Tube	Ø 10 x 1 mm

INOX

Tim-026005/R	20,60 €

Portarrollos papel higiénico · Toilet roll holder



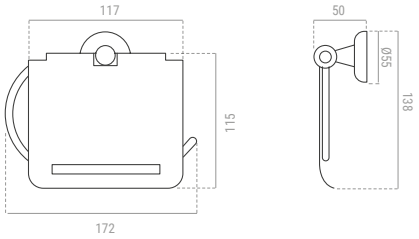

Material | Material	Acero Inox | Stainless steel
Acabado | Finish	Brillante | Bright
Fijación | Fixing	Redonda | Round
Tubo | Tube	Ø 25 x 1 mm
Chapa | Sheet	0.8 mm

INOX

Tim-026001/R	31,90 €

Portarrollos doble · Double toilet roll holder



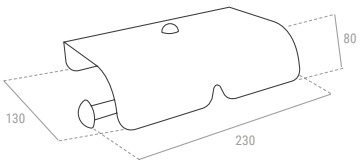

Material | Material	Acero Inox | Stainless steel
Acabado | Finish	Satinado | Satin
Tubo | Tube	Ø 14 mm
Dimensiones | Dimensions	230 x 140 x 80 mm

INOX EU

Tim-026810/S	81,70 €

Portarrollos sin tapa 90º · 90º Paper holder without lid



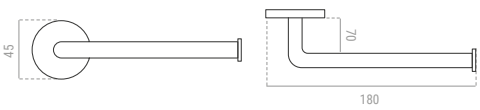

Material | Material	Acero Inox | Stainless steel
Acabado | Finish	Brillo/Satinado | Bright/Satin
Tubo | Tube	Ø 20 mm
Dimensiones | Dimensions	180 x 45 x 70 mm

INOX EU

Tim-026804/S	22,10 €

Portarrollos de reserva · Spare toilet roll holder



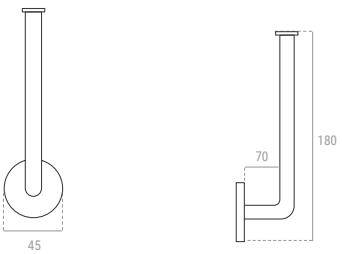

Material | Material	Acero Inox | Stainless steel
Acabado | Finish	Brillo/Satinado | Bright/Satin
Tubo | Tube	Ø 20 mm
Dimensiones | Dimensions	180 x 45 x 70 mm

INOX

Tim-026002/R	22,10 €

Jabonera · Soap holder



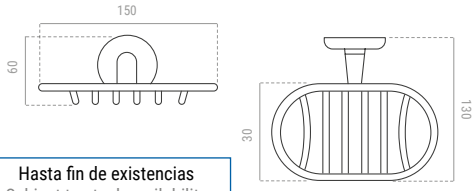

Hasta fin de existencias
Subject to stock availability

Material | Material	Cuerpo en latón cromado y fijación a pared en acero inox Body in chrome plated brass and wall fixing in stainless steel
Acabado | Finish	Brillante | Bright
Fijación | Fixing	Redonda | Round

INOX

Tim-026003/R	18,98 €

Esponjera de rincón · Corner sponge holder



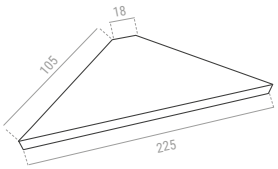

Dimensiones | Dimensions	225 x 105 x 18 mm

INOX EU

Tim-026809/S Inox satinado / Inox Satin	27,40 €
Tim-026809/B Brillo / Bright	27,40 €

Toallero repisa · Shelf Towel



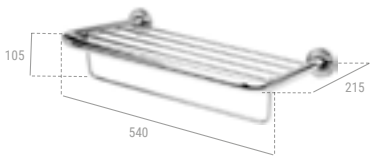

Material | Material	Acero Inox | Stainless steel
Acabado | Finish	Satinado | Satin
Tubo estructura | Structure tube	Ø 20 mm
Tubo travesaño | Crossbar tube	Ø 9 mm
Dimensiones | Dimensions	540 x 105 x 215 mm

INOX EU

Tim-026808/S	93,34 €

Escobillero en acero inox · Stainless steel toilet brush and holder



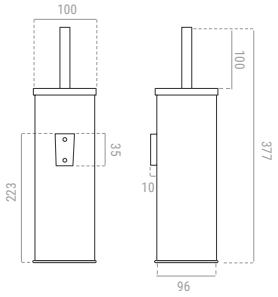

Se puede montar en suelo y pared
Can be floor and wall mounted

Material | Material	Acero Inox | Stainless steel
Acabado | Finish	Satinado o brillante Satin or bright

INOX

Tim-026007/B Brillante / Bright	22,36 €
Tim-026007/S Satinado / Satin	22,36 €



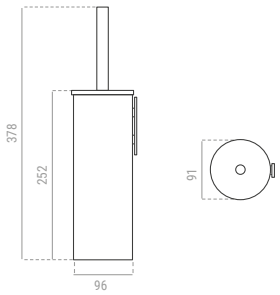

Con vaso extraible
With removable glass

NOVEDAD

Material | Material	Acero Inox | Stainless steel
Acabado | Finish	Satinado | Satin

INOX

Tim-026008 Brillante / Bright	58,70 €

Espejo de aumento regulable · Adjustable magnifient mirror



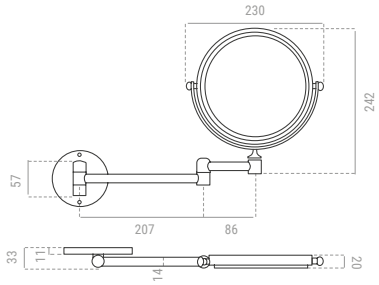

1 cristal de visión normal + 1 cristal de aumento 3x
Apertura máxima 400 mm
1 mirror normal vision + 1 magnifying mirror 3x
Maximum extension 400 mm

Material | Material	Latón cromado | Chrome finish

Tim-026011	65,30 €

Percha simple recta · Straight single hook



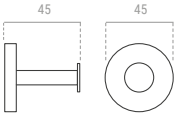

Material | Material	Acero Inox | Stainless steel
Acabado | Finish	Satinado | Satin
Tubo | Tube	Ø 20 mm
Dimensiones | Dimensions	45 x 45 mm

INOX

Tim-026801/S	16,80 €

Percha simple 90º · 90º single hook



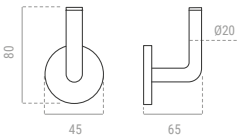

Material | Material	Latón | Plated brass
Acabado | Finish	Brillante | Bright
Tubo | Tube	Ø 20 mm
Dimensiones | Dimensions	80 x 65 x 45 mm

INOX

Tim-026802/B	19,80 €

Percha doble · Double hook



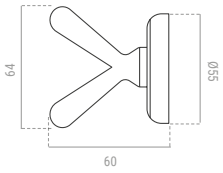

Hasta fin de existencias
Subject to stock availability

Cuerpo en latón cromado y fijación en acero inox
Body in chrome plated brass and wall fixing in stainless steel

Material | Material	Acero Inox | Stainless steel
Acabado | Finish	Brillante | Bright
Fijación | Fixing	Redonda | Round

INOX

Tim-026004/R	11,43 €



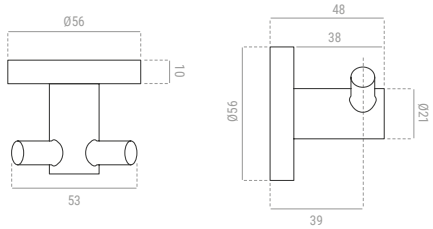

Cuerpo en inyección de zinc cromado y fijación redonda
Body in chrome plated zinc and round wall fixing

Material | Material	Inyección de zinc | Zinc injection
Acabado | Finish	Cromado brillante | Bright chrome
Fijación | Fixing	Redonda | Round

Tim-026004/C	18,40 €

Percha múltiple 4 puntos · 4 hook straight bar



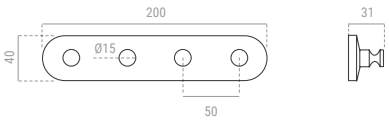

Material | Material	Acero Inox | Stainless steel
Acabado | Finish	Brillante | Bright

INOX

Tim-026010	44,10 €

Percha múltiple 7 puntos · 7 hook straight bar

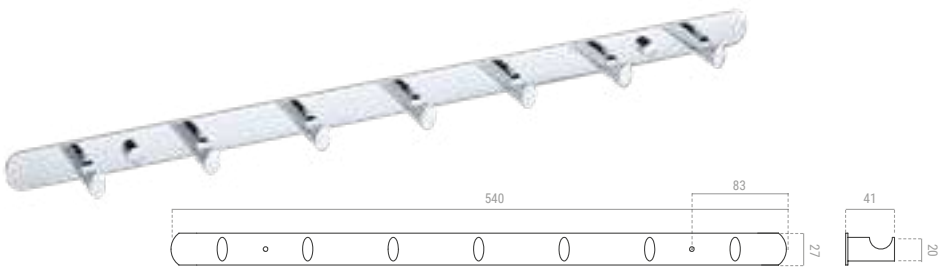

Material | Material	Acero Inox | Stainless steel
Acabado | Finish	Brillante | Bright

INOX

Tim-026011-1	117,11 €

Portarrollos · Toilet roll holder with lid



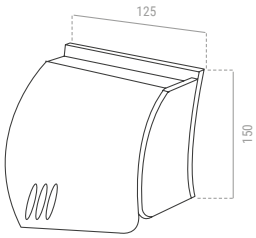

Material | Material	ABS
Acabado | Finish	Blanco/azul | White/blue
Dimensiones | Dimensions	125 x 150 mm

Tim-026950	12,88 €

Portavaso · Beaker holder



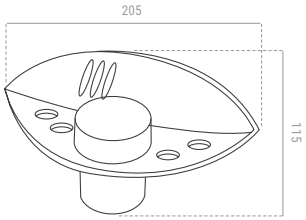

Material | Material	ABS
Acabado | Finish	Blanco/azul | White/blue
Dimensiones | Dimensions	205 x 115 mm

Tim-026954	10,61 €

Toallero redondo · Round towel holder



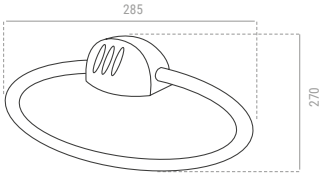

Material | Material	ABS
Acabado | Finish	Blanco/azul | White/blue
Dimensiones | Dimensions	285 x 270 mm

Tim-026951	11,74 €

Jabonera · Soap holder



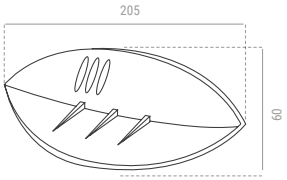

Material | Material	ABS
Acabado | Finish	Blanco/azul | White/blue
Dimensiones | Dimensions	205 x 60 mm

Tim-026953	6,49 €

Escobillero a suelo · Brush holder



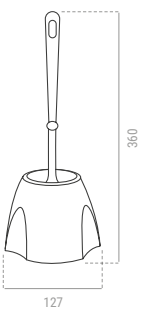

Material | Material	ABS
Acabado | Finish	Blanco/AzulVerde/Ice/Naranja White/Blue/Green/Ice/Orange
Dimensiones | Dimensions	360 x 127 mm

Tim-026957/W Blanco / White	9,58 €
Tim-026957/B Azul / Blue	9,58 €
Tim-026957/G Verde / Green	9,58 €
Tim-026957/I Ice / Ice	9,58 €
Tim-026957/0 Naranja / Orange	9,58 €

Tapa Inodoro Caoba · Mahogany Toilet Lid



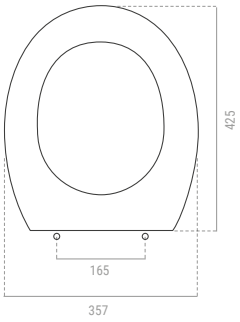

Consultar otros colores
Ask for other colours

Tapa para inodoro Tim-013020-013021-013022
Cover seat for WC Tim-013020-013021-013022

Material | Material	Prensado | Pressing
Acabado | Finish	Caoba | Mahogany
Dimensiones | Dimensions	440 x 355 mm

Tim-013000-TA	206,44 €

Tapa Inodoro Alta Densidad · High Density Toilet Lid



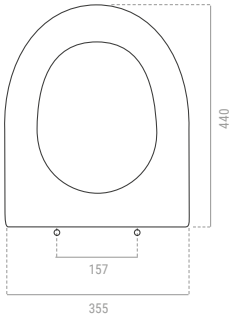

Consultar otros colores
Ask for other colours

Compatible con / Compatible with
Tim-013010, Tim-013011, Tim-013012, Tim-013020

Material | Material	DM Lacado | Lanquered DM
Acabado | Finish	Blanco o negro White or black
Dimensiones | Dimensions	362 x 277 x 222 mm

Tim-013001-TA	125,30 €

Tapa inodoro ABS · ABS WC cover seat



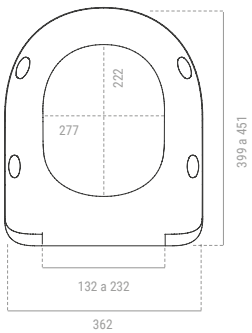

Consultar otros colores
Ask for other colours

Compatible con / Compatible with
Tim-013010, Tim-013011, Tim-013012, Tim-013020

Material | Material	ABS
Acabado | Finish	Blanco o gris claro White or light grey
Dimensiones | Dimensions	62 x 277 x 222 mm

Tim-013000-ABS	125,30 €

Tapa de inodoro Eco · Eco toilet seat cover



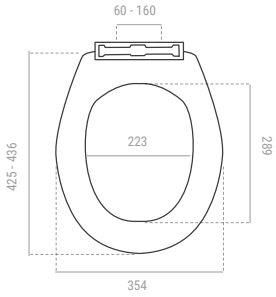

Material | Material	Polipropileno | Polypropylene
Acabado | Finish	Blanco | White

Tim-540000 28,56 €

Tapa inodoro termoplástico · Termoplastic toilet seat



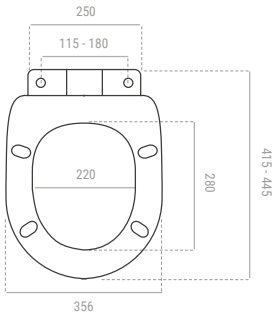

Bisagras universales
Universal hingers

Material | Material	Termoplástico | Thermoplastic
Acabado | Finish	Blanco | White
Dimensiones | Dimensions	356 x 280 mm

Tim-540001 55,33 €

Tapa inodoro Softclose · Toilet seat softclose



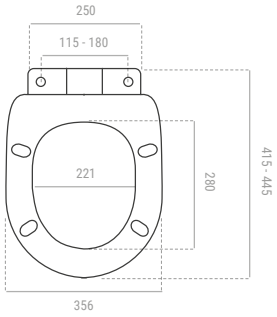

Bisagras universales
Universal hingers

Material | Material	Termoplástico | Thermoplastic
Acabado | Finish	Blanco | White
Dimensiones | Dimensions	356 x 280 mm

Tim-540001/S 78,62 €

58 - 61.
Duchas y lavaojos de emergencia
Emergency showers and eye washers

62-63.
Señalética
Pictograms



04.

Seguridad y prevención

SAFETY AND PREVENTION



Ducha mural · Wall fixed shower

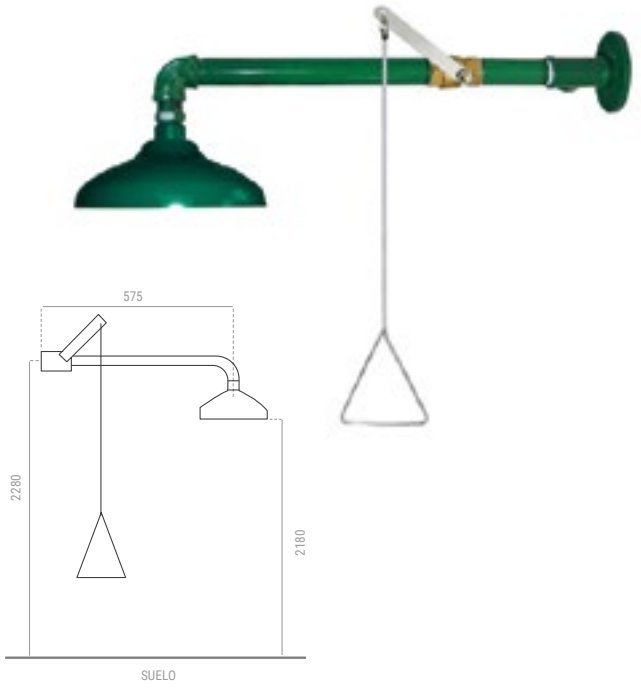

Material | Material	Acero | Steel
Acabado | Finish	Galvanizado pintado Galvanized painted

Tim-AA01	260,79 €

Lavaojos mural · Wall fixed eye washer



Material | Material	Acero | Steel
Acabado | Finish	Galvanizado pintado Galvanized painted

Tim-AA10	244,57 €

Botella esteril para lavado de ojos de emergencia
Emergency bottle of sterile water



Capacidad | Capacity	1 litro | 1 liter

Tim-AA07	33,65 €

Lavaojos de emergencia portátil ·
Portable emergency eye washer



Capacidad | Capacity	34 litros | 34 liters

Tim-AA08	466,21 €

Otros modelos consultar | Ask for other models

Los precios pueden variar según incremento de la materia prima | Prices may vary depending on the increase in raw material

Ducha lavaojos a suelo · Emergency shower and eyes washer fixed to floor



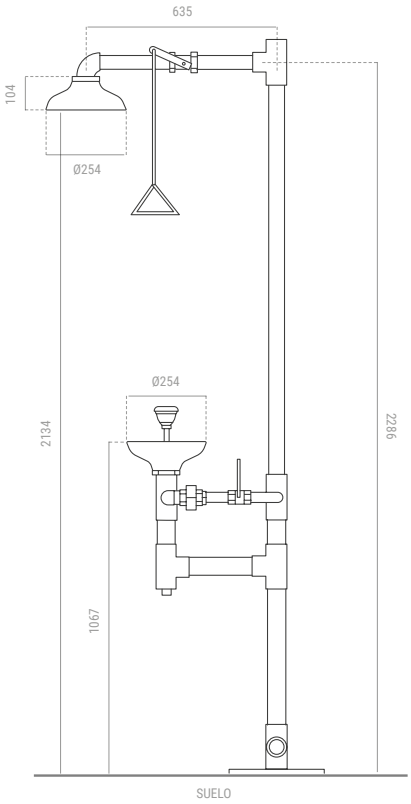

Material | Material	Acero | Steel
Acabado | Finish	Galvanizado pintado Galvanized painted

Tim-AA02 1.019,05 €



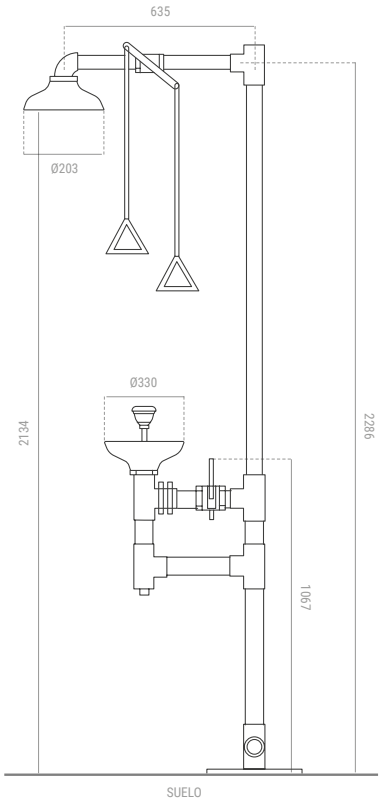

Material | Material	Acero Inox | Stainless steel

Tim-AA04 2.854,75 €

Otros modelos consultar | Ask for other models

Lavaojos de pie · Eye washer fixed to floor



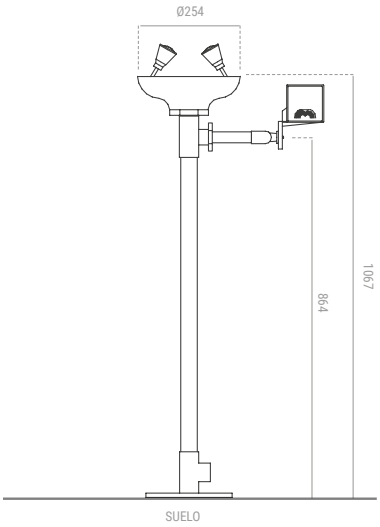

Material | Material	Acero | Steel
Acabado | Finish	Galvanizado pintado Galvanized painted

Tim-AA11 — 301,94 €



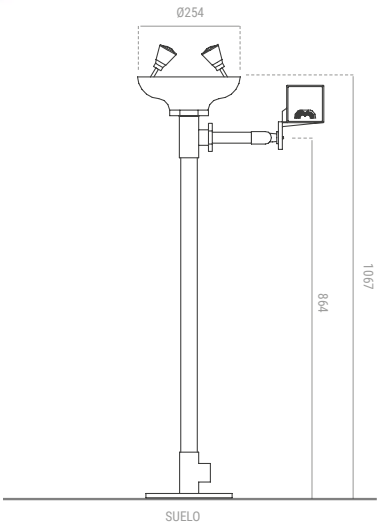

Material | Material	Acero Inox | Stainless steel

Tim-AA12 — 1.218,73 €

Otros modelos consultar | Ask for other models

Los precios pueden variar según incremento de la materia prima | Prices may vary depending on the increase in raw material

Plataforma con ducha y lavaojos de emergencia
Emergency platform with shower and eye washer



Funcionamiento independiente
Independent operation

Material | Material	Acero Inox | Stainless steel

Tim-AA13 6.750,30 €

Ducha de descontaminación para zonas de alto riesgo
Decontamination shower for high risk zones



Tim-AA14 960,73 €

Otros modelos consultar | Ask for other models

Los precios pueden variar según incremento de la materia prima | Prices may vary depending on the increase in raw material

PICTOGRAMS



Mujer | Woman
Tim-A0001



Hombre | Man
Tim-A0002



Familiar | Family
Tim-A0003



Niño | Baby
Tim-A0004



Unisex | Unisex
Tim-A0005



Minusválidos | Disabled people
Tim-A0006



Vestuario | Cloakroom
Tim-A0007



Duchas | Showers
Tim-A0008



Botiquín | First-aid kit
Tim-A0009

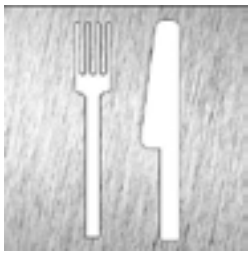

Restaurante | Restaurant
Tim-A0010



Información | Information
Tim-A0011

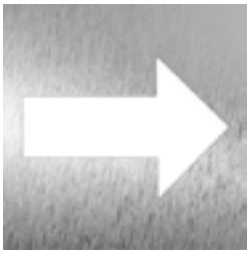

Dirección | Direction
Tim-A0012



Fumadores | Smoking
Tim-A0013



No fumar | No smoking
Tim-A0014



Prohibido el paso | No entry
Tim-A0015



Prohibido el paso
No entry
Tim-A0016



No animales | No animals
Tim-A0017



No móvil | No mobile phone
Tim-A0018



Zona Wifi | Wifi area
Tim-A0019



Cafetería | Coffee shop
Tim-A0020



Parking | Parking
Tim-A0021



Carros | Shopping carts
Tim-A0022

Material | Material	Acero inox | Stainless steel
Peso | Weight	175 gr
Dimensiones | Dimensions	120 x 120 mm

Todas ref. / All ref. *	24,82 €

Los precios pueden variar según incremento de la materia prima | Prices may vary depending on the increase in raw material



Mujer | Woman
Tim-A0001-S



Hombre | Men
Tim-A0002-S



Bebes | Babys
Tim-A0003-S

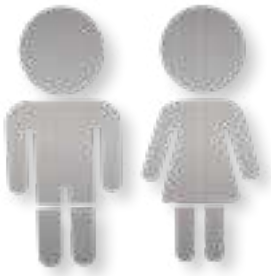

Niños | Kids
Tim-A0004-S



Otros modelos
Other models

NOVEDAD

Material | Material	Acero inox | Stainless steel
Acabado | Finish	Satinado | Satin
Dimensiones | Dimensions	800 x 300 x 1,5 mm Consultar para otras medidas / texto ingles

Todas ref. / All ref.	85,40 €



66 - 67.
Grifos temporizados serie “eco”
Temporized taps “eco”

68 - 69.
Grifos electrónicos
electronic taps

70.
Grifos de palanca gerontológico
Gerontological lever faucets

71-72.
Grifo de pedal
Foot tap

72-73.
Caños
Water pipes

74 - 75.
Grifo de lavabo
Washbasin tap

76.
Grifo de ducha
Shower tap

77 - 79.
Grifo de cocina
Kitchen tap

80.
Sifón y válvulas
Bottle siphon and valve sets

82.
Fluxómetros para W.C.
WC fluxometers

83 - 84.
Accesorios
Accessories

85.
Recambios
Spare parts



05.

Grifería

TAPS

Grifo temporizado para lavabo · Temporized tap for wash basin



ECO 75% AHORRO DE AGUA

Mezclador / Mixer

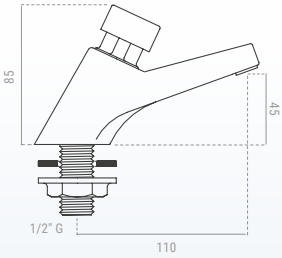

NOVEDAD

Grifo de lavabo Temporizado ECO | Temporized ECO tap
Mezclador | Mixer

Material | Material	Latón | Brass
Acabado | Finish	Cromado | Chromed
Caudal | Flow	1,5l./minuto (3 Bar)
Temporizado fijo | Fixed temporized time	5-8 seg.

Tim-080603 Solo 1 agua	104,50 €



Mezclador / Mixer

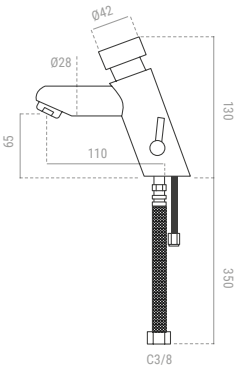

Mezclador | Mixer

Material | Material	Latón | Brass
Acabado | Finish	Cromado | Chromed
Temporizado fijo | Fixed temporized time	+/-13 seg.

Tim-080601	102,44 €



Mezclador / Mixer

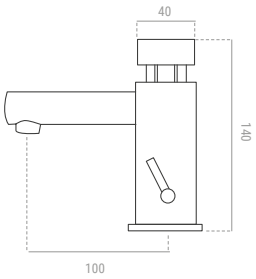

Mezclador | Mixer

Material | Material	Latón | Brass
Acabado | Finish	Cromado | Chromed
Temporizado fijo | Fixed temporized time	+/-13 seg.

Tim-080608 Mezclador	152,30 €
Tim-080609 Solo 1 agua	115,60 €



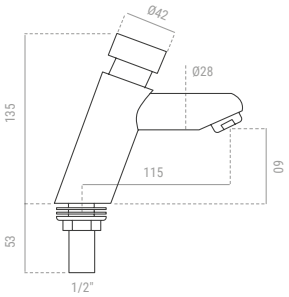

Solo 1 agua (fría o caliente)
1 water (cold or hot)

Material | Material	Latón | Brass
Acabado | Finish	Cromado | Chromed
Temporizado fijo | Fixed temporized time	+/-13 seg.

Tim-080607	133,40 €

Grifo temporizado para urinario · Urinary temporized tap



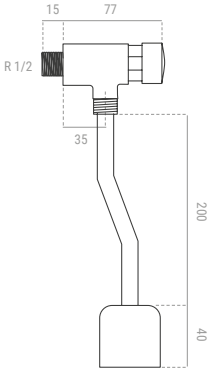

Con enlace para urinario
With connexion to urinary

Material | Material	Latón | Brass
Acabado | Finish	Cromado | Chromed
Temporizado fijo | Fixed temporized time	+/-6 seg.

Tim-080604	62,35 €

Grifo temporizado empotrado · Built in temporized tap



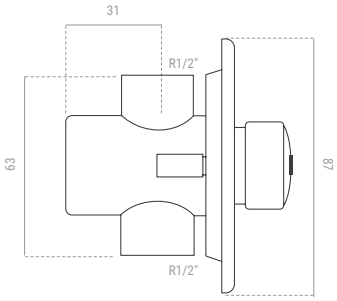

Válido para urinario/ducha/lavabo. Con embellecedor
Valid for shower/urinary/wash basin. With embellisher

Material | Material	Latón | Brass
Acabado | Finish	Cromado | Chromed
Temporizado fijo Fixed temporized time	+/-6 seg. (urinario/urinary) +/-20 seg. (ducha/shower) +/-13 seg. (lavabo/wash basin)

Tim-080605/URI Urinario / Urinary	50,75 €
Tim-080605/DUC Ducha / Shower	50,75 €
Tim-080605/LAV Lavabo / Wash basin	50,75 €



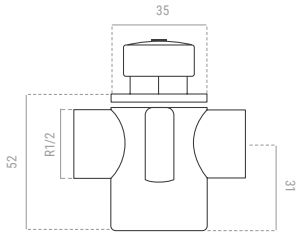

Válido para urinario/ducha/lavabo
Sin embellecedor
Valid for shower/urinary/wash basin
Without embellisher

Material | Material	Latón | Brass
Acabado | Finish	Cromado | Chromed
Temporizado fijo Fixed temporized time	+/-6 seg. (urinario/urinary) +/-20 seg. (ducha/shower) +/-13 seg. (lavabo/wash basin)

Tim-080625/URI Urinario / Urinary	49,20 €
Tim-080625/DUC Ducha / Shower	49,20 €
Tim-080625/LAV Lavabo / Wash basin	49,20 €

Grifo temporizado anti-legionela · Anti-legionella temporized tap



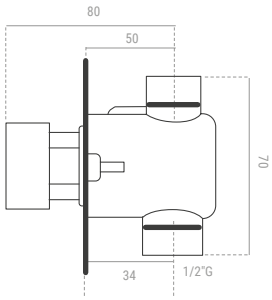

Grifo Temporizado de ducha para empotrar
Con sistema de descarga automática de agua Anti-Legionela
Temporized shower tap to recess
Automatic anti-legionella water discharge system

Material | Material	Latón | Brass
Acabado | Finish	Cromado | Chromed
Temporizado fijo | Fixed temporized time	15/20 seg.

Tim-080606/LG 1 agua	113,88 €
Tim-080606/R Recambio	79,80 €

Grifo de ducha mezclador · Shower mixer tap



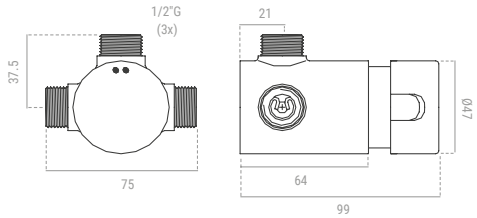

Monomando \| Push button tap

Material | Material	Latón | Brass
Acabado | Finish	Cromado | Chromed
Caudal | Flow rate	20 Litros/Min. | 20 Liters/Min.

Tim-080052	409,60 €

Grifo para lavamanos · Counter top tap for wash basin



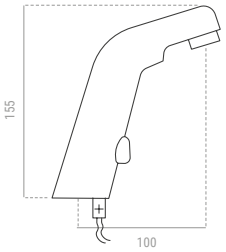

Funcionamiento por infrarrojos, red y baterias
Infrared sensor, red and batteries

Material | Material	Latón | Brass
Acabado | Finish	Cromado | Chromed

Tim-080701 Red / Plug In	370,60 €
Tim-080801 Baterías / Batteries	359,50 €

Grifo electrónico mezclador · Electronic mixer tap



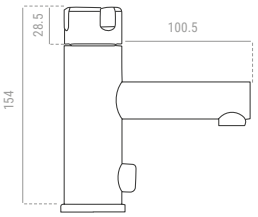

Funcionamiento por infrarrojos y baterías
Infrared sensor operated by batteries

Material | Material	Latón | Brass
Acabado | Finish	Cromado | Chromed

Tim-080809	628,64 €

Grifo para cocina · Kitchen tap



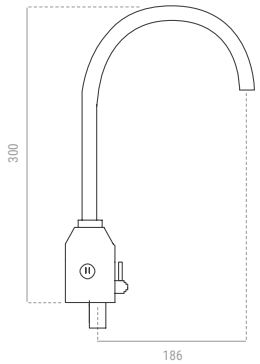

Funcionamiento por infrarrojos
Infrared sensor

Material | Material	Latón | Brass
Acabado | Finish	Cromado | Chromed

Tim-080721 Red / Plug In	411,32 €
Tim-080821 Baterías / Batteries	459,98 €

Los precios pueden variar según incremento de la materia prima | Prices may vary depending on the increase in raw material

Grifo electrónico para urinario · Electronic tap for urinary



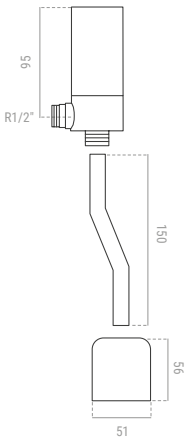

Funcionamiento por infrarrojos y baterías
Infrared sensor operated by batteries

Material | Material	Latón | Brass
Acabado | Finish	Cromado | Chromed

Tim-080804	406,95 €

Grifo electrónico empotrado · Recessed electronic tap



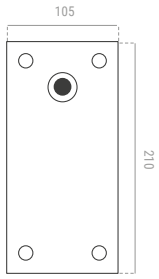

Funcionamiento por infrarrojos y baterías
Infrared sensor operated by batteries

Material | Material	Latón | Brass
Acabado | Finish	Cromado | Chromed

Tim-080905	548,50 €



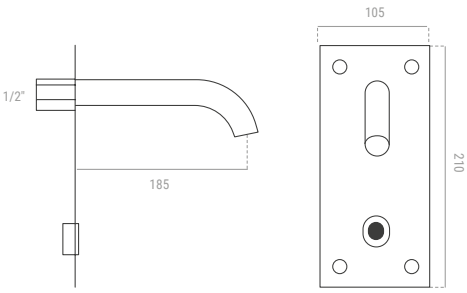

Funcionamiento por infrarrojos y baterías
Infrared sensor operated by batteries

Material | Material	Latón | Brass
Acabado | Finish	Cromado | Chromed

Tim-080805	606,70 €

Grifo mezclador electronico para lavabo · Electronic wash basin tap with mixer control



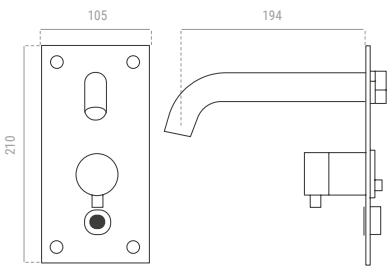

Funcionamiento por infrarrojos y baterias
Infrared sensor and batteries

Material | Material	Latón | Brass
Acabado | Finish	Cromado | Chromed

Tim-080815 Baterías / Batteries	810,50 €
Tim-080715 Red / Plug In	754,52 €

Monomando fregadera de pared · Wall mounted sink tap



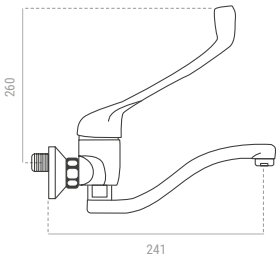

Con palanca clínica
With clinic handle

Material | Material	Latón | Brass
Acabado | Finish	Cromado | Chromed

Tim-080201 118,50 €

Grifo gerontológico · Older people tap



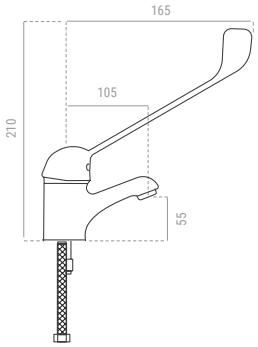

Accionamiento con codo mezclador
Elbow operated mixing tap

Material | Material	Latón | Brass
Acabado | Finish	Cromado | Chromed

Tim-480001 76,74 €

Monomando clínico fregadera de repisa · Counter top sink tap



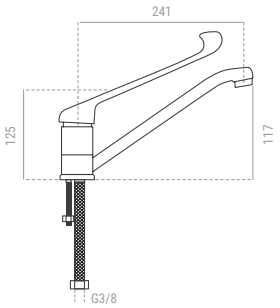

Con palanca clínica
With clinic handle

Material | Material	Latón | Brass
Acabado | Finish	Cromado | Chromed

Tim-080202 78,60 €

Grifo medical · Medical tap



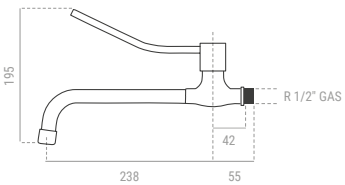

De cierre rápido. Entrada rosca 1/2"
Quick closing. Inlet of 1/2"

Material | Material	Latón | Brass
Acabado | Finish	Cromado | Chromed

Tim-080318 81,80 €

Grifo de pedal · Foot tap



Tim-080323

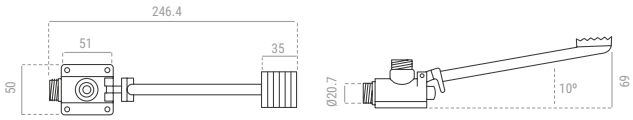



Tim-080322

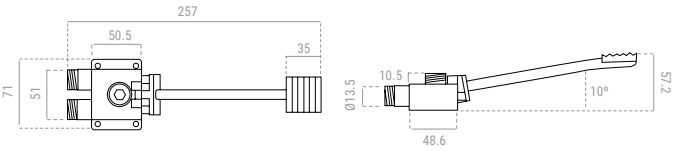



080323-V

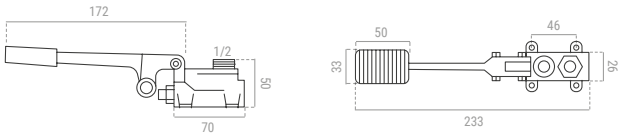



080323-H

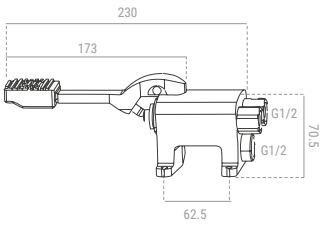



080322-V

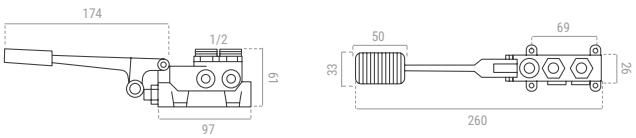



080322-H

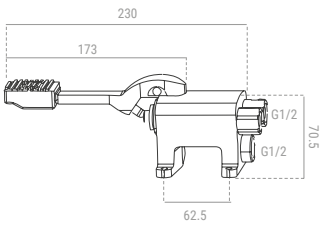

NOVEDAD

Solo 1 agua o mezclador
One water only or mixer

Material | Material	Latón | Brass
Acabado | Finish	Cromado | Chromed

Tim-080323 1 agua / 1 water	66,70 €
Tim-080323-V 1 agua Conexión vertical	121,10 €
Tim-080323-H 1 agua Conexión horizontal	94,10 €

Tim-080322 Mezclador / mixer	120,98 €
Tim-080322-V Mezclador Conexión vertical	126,50 €
Tim-080322-H Mezclador Conexión horizontal	144,80 €

GRIFO DE PEDAL

FOOT TAP

Grifo de pedal doble · Double foot tap



Tim-080325



Tim-080325-H

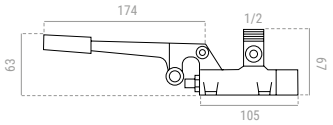

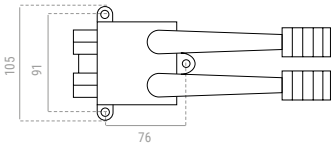

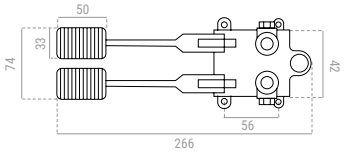

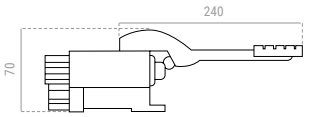

NOVEDAD

Mezclador 2 aguas
Pedal mixer 2 waters

Material | Material	Latón | Brass
Acabado | Finish	Cromado | Chromed

Tim-080325 Conexión vertical	176,80 €
Tim-080325-H Conexión horizontal	162,10 €

Grifo de pie empotrado · Recessed foot tap



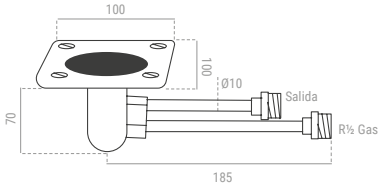

Empotrado en el suelo
Floor recessed

Material | Material	Latón | Brass
Acabado | Finish	Cromado | Chromed

Tim-080306	161,30 €

CAÑOS

WATER PIPES

Caño frontal de pared · Frontal spout



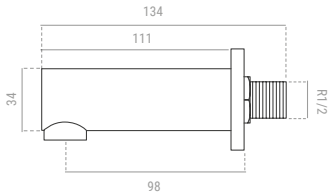

Solo 1 agua (fría o caliente)
1 water (cold or hot)

Material | Material	Latón | Brass
Acabado | Finish	Cromado | Chromed

Tim-080350 Cilíndrico/ Cylindrical	65,94 €



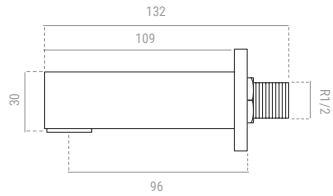

Solo 1 agua (fría o caliente)
1 water (cold or hot)

Material | Material	Latón | Brass
Acabado | Finish	Cromado | Chromed

Tim-080351 Cuadrado / Square	88,37 €

Los precios pueden variar según incremento de la materia prima | Prices may vary depending on the increase in raw material

Caño fijo · Fixed pipe



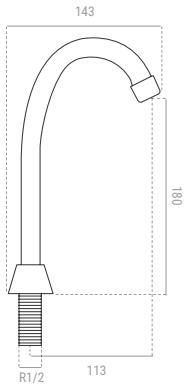

Modelo fijo sin giro, para fregadero o lavamanos
Entrada rosca de 1/2"
Fixed model, for kitchen sink or wash basin
Inlet thread of 1/2"

Material | Material	Latón | Brass
Acabado | Finish	Cromado | Chromed

Tim-080314	49,70 €



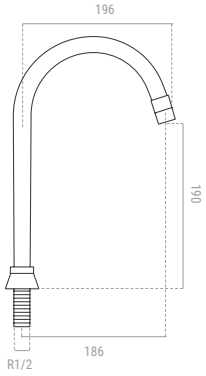

Modelo giratorio, para fregadero o lavamanos
Entrada rosca de 1/2"
Rotatory model, for kitchen sink or wash basin
Inlet thread of 1/2"

Material | Material	Latón | Brass
Acabado | Finish	Cromado | Chromed

Tim-080321	68,39 €



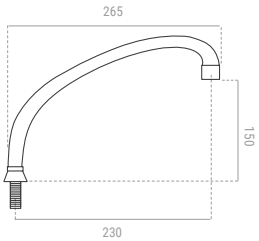

Modelo giratorio, para fregadero o lavamanos
Entrada rosca de 1/2"
Rotatory model, for kitchen sink or wash basin
Inlet thread of 1/2"

Material | Material	Latón | Brass
Acabado | Finish	Cromado | Chromed

Tim-080313	57,20 €



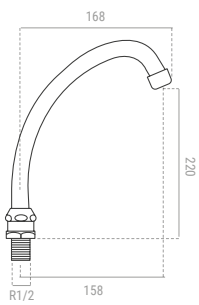

Modelo giratorio, para fregadero o lavamanos
Entrada rosca de 1/2"
Rotatory model,for kitchen sink or wash basin
Inlet thread of 1/2"

Material | Material	Inox o Latón | Inox or Brass
Acabado | Finish	Brillo o Cromado Bright or Chromed

Tim-080627 Latón / Brass	28,26 €
Tim-080630 Inox / Stainless Steel	30,26 €

Grifería lavabo · Washbasin tap



Tim-400051



Tim-400052

Grifo de lavabo mezclador monomando
Washbasin tap mixer

Material | Material	Latón cromado | Chromed brass
Acabado | Finish	Mate | Mate

Tim-400051	85,60 €
Tim-400052 Caño alto / High spout	149,80 €



Tim-400046



Tim-400050

Grifo de lavabo mezclador monomando
Washbasin tap mixer

Material | Material	Latón cromado | Chromed brass
Acabado | Finish	Brillante | Bright

Tim-400046	81,80 €
Tim-400050 Caño alto / High spout	139,50 €

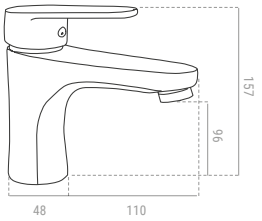

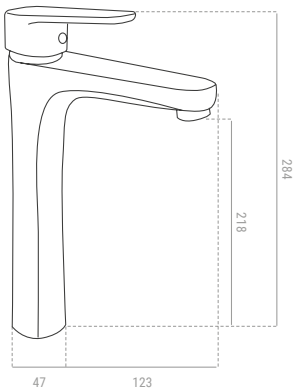

Grifería Bidet · Bidet tap



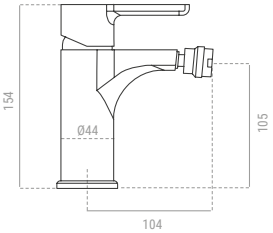

Material | Material	Latón cromado | Chromed brass
Acabado | Finish	Mate | Mate

Tim-400047	81,80 €

Los precios pueden variar según incremento de la materia prima | Prices may vary depending on the increase in raw material

Grifería Lavabo / Bidet · Basin / Bidet tap



Tim-400014



Tim-400015

Material | Material	Latón cromado | Chromed brass
Acabado | Finish	Brillante | Bright

Tim-400014 Grifo Lavabo / Basin tap	43,30 €
Tim-400015 Grifo bidet / Bidet tap	43,30 €

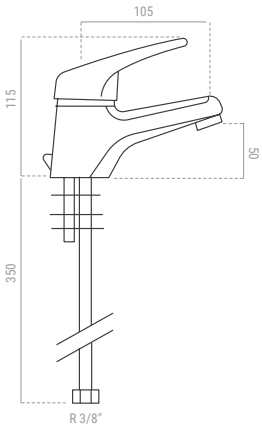

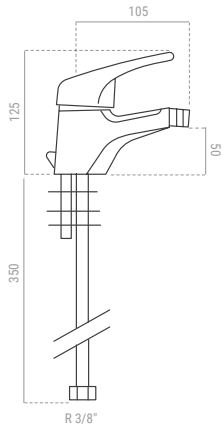

Grifería Lavabo / Bidet Scene · Scene Basin / Bidet tap



Tim-400019



Tim-400023

Material | Material	Latón cromado | Chromed brass
Acabado | Finish	Brillante | Bright

Tim-400019 Grifo Lavabo / Basin tap	68,20 €
Tim-400023 Grifo bidet / Bidet tap	61,20 €

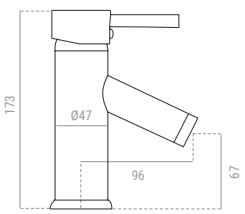

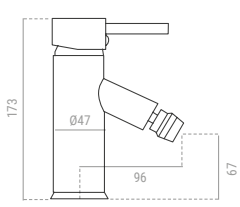

Grifo Ducha Blossom · Blossom Shower tap



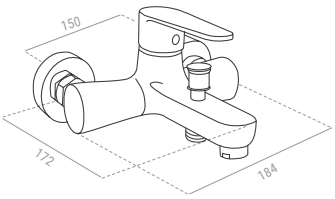

Con flexo y soporte
With flexo and support

Material | Material	Latón cromado | Chromed brass
Acabado | Finish	Brillante | Bright

Tim-400048 124,80 €



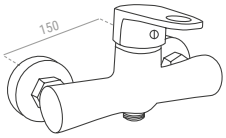

Con flexo y soporte, salida alcachofa
With hose and support, shower head outlet

Material | Material	Latón cromado | Chromed brass
Acabado | Finish	Brillante | Bright

Tim-400049 73,10 €

Grifo Ducha · Shower tap



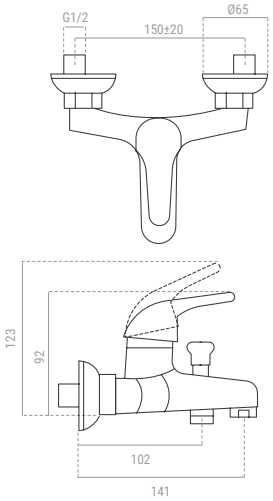

Grifo de ducha mezclador monomando
Shower tap mixer

Material | Material	Latón cromado | Chromed brass
Acabado | Finish	Mate | Mate

Tim-400016 75,10 €



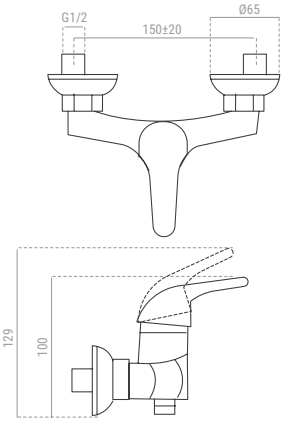

Sin grifo y con alcachofa
Without tap and with shower head

Material | Material	Latón cromado | Chromed brass
Acabado | Finish	Mate | Mate

Tim-400017 67,80 €

Grifo de cocina · Kitchen tap



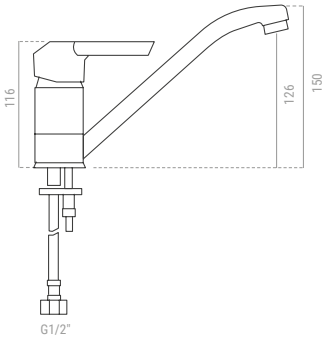

Grifo de cocina mezclador monomando
Kitchen tap mixer

Material | Material	Latón cromado | Chromed brass
Acabado | Finish	Brillante | Bright

Tim-400018	44,60 €





Grifo de cocina mezclador monomando
Kitchen tap mixer

Material | Material	Latón cromado | Chromed brass
Acabado | Finish	Brillante | Bright

Tim-400038	77,60 €

Grifo de cocina con caño flexible
Kitchen faucet with flexible spout



Grifo de cocina mezclador monomando
Kitchen tap mixer

Material | Material	Latón cromado | Chromed brass
Acabado | Finish	Brillante | Bright

Tim-400039 Caño blanco / White spout	82,10 €
Tim-400040 Caño negro / Black spout	82,10 €

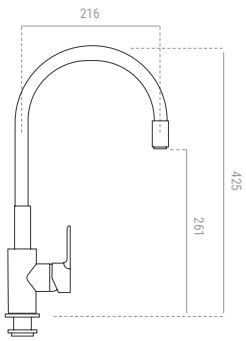

Grifo Cocina Tech · Tech Kitchen tap





Grifo de cocina mezclador monomando
Kitchen tap mixer

Material | Material	Latón cromado | Chromed brass
Acabado | Finish	Brillante | Bright

Tim-400037 148,20 €

Grifo de cocina Sinus · Kitchen tap Sinus



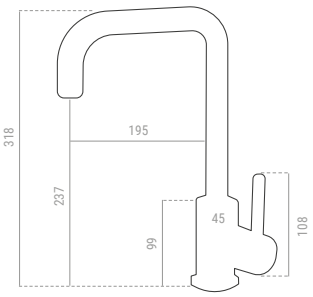

Grifo de cocina mezclador monomando
Kitchen tap mixer

Material | Material	Acero inox | Stainless steel
Acabado | Finish	Brillante | Bright

Tim-011802 85,45 €

Grifo de cocina Nore · Kitchen tap Nore



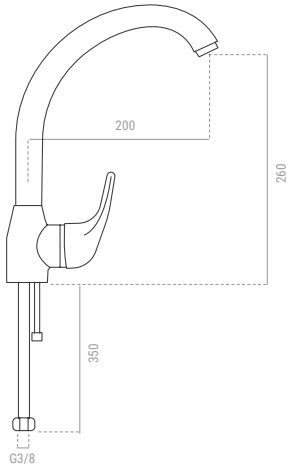

Grifo de cocina mezclador monomando
Kitchen tap mixer

Material | Material	Latón cromado | Chromed brass
Acabado | Finish	Brillante | Bright

Tim-011803 65,30 €

Grifo Cocina Panas · Panas Kitchen Faucet





Grifo de cocina mezclador monomando
Kitchen tap mixer

Material | Material	Latón cromado | Chromed brass
Acabado | Finish	Brillante | Bright

Tim-400035	70,10 €

Grifo de cocina Stylus · Kitchen tap Stylus



Tim-011800



Tim-011800/I

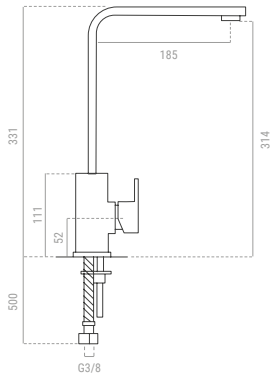

Grifo de cocina mezclador monomando
Kitchen tap mixer

Material | Material	Latón cromado o Acero inox Chromed brass or Stainless steel
Acabado | Finish	Brillante | Bright

Tim-011800 Cromado / Chrome	247,60 €
Tim-011800/I Acero inox / Stainless steel	120,50 €

Grifo de cocina Circle · Kitchen tap Circle



Tim-011801



Tim-011801/C

Grifo de cocina mezclador monomando
Kitchen tap mixer

Material | Material	Latón cromado | Chromed brass
Acabado | Finish	Brillante | Bright

Tim-011801	132,20 €
Tim-011801/C Caño corto / Short spout	73,60 €

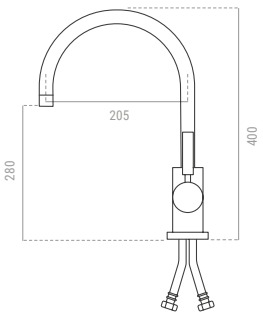

BOTTLE SIPHON AND VALVE SETS

Sifón botella · Bottle siphon



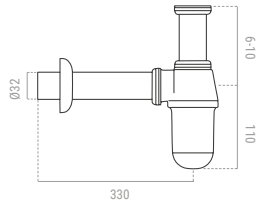

Sifón Universal para lavabo, regulable en altura
Universal siphon for washbasin, height adjustable

Acabado | Finish	Cromado | Chrome
Tim-020510/30	14,33 €



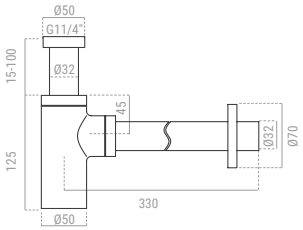

NOVEDAD

Sifón botella diseño minimalista cilíndrico
Bottle trap cylindrical design

Material | Material	Zinc | Zinc
Acabado | Finish	Cromado | Chrome
Tim-020919/33	35,80 €



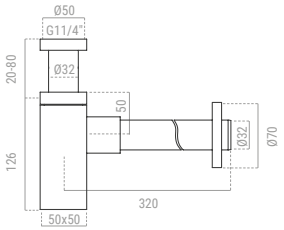

NOVEDAD

Sifón botella diseño minimalista cuadrado
Bottle trap square design

Material | Material	Latón | Brass
Acabado | Finish	Cromado | Chrome
Tim-020919/35	63,50 €

Rebosadero de luxe · Deluxe overflow set



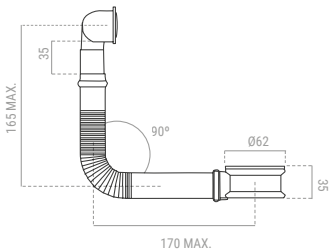

Cazoleta en latón cromado
Tubo flexo en acero inoxidable de gran longitud para adaptar a distintos modelos de lavabos
Body in chrome brass
Stainless steel tube to be adapted to any kind of wash basins

Acabado | Finish	Cromado | Chrome
Tim-020322	77,90 €

Sifón flexible para lavamanos
Flexible siphon for wash basins



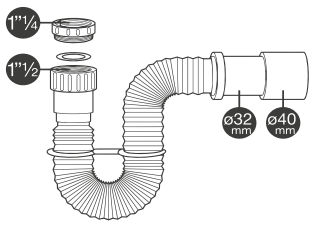

Sifón flexible para lavamanos de minusválidos
Flexible siphon for handicapped wash basins

Material | Material	Plástico 1 1/4" | Plastic 1 1/4"
Acabado | Finish	Blanco | White
Tim-515004	6,80 €

Válvula click clack · Click-clack valve set



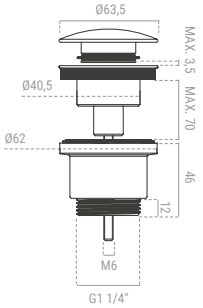

Válvula modelo click-clack
Desmontable
Opción para lavabos con y sin rebosadero
Valve set click-clack
Detachable
Option far wash basins with and without overflow control

Acabado | Finish	Cromado | Chrome
Tim-020922	17,20 €

Los precios pueden variar según incremento de la materia prima | Prices may vary depending on the increase in raw material



Fluxómetro para taza de W.C. · WC fluxometer



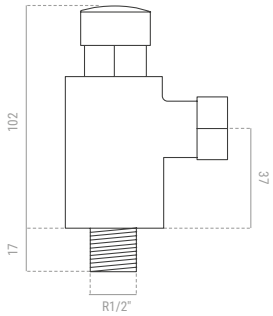

Entrada de 3/4" | Inlet of 3/4"

Material | Material	Latón | Brass
Acabado | Finish	Cromado | Chromed
Temporizado fijo | Fixed temporized time	+/-13 seg.

Tim-080319 111,60 €



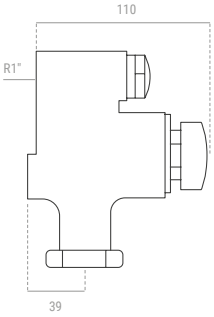

Entrada de 1". Con regulador de caudal
1 water (cold or hot). With flow control

Material | Material	Latón | Brass
Acabado | Finish	Cromado | Chromed
Temporizado fijo | Fixed temporized time	+/-13 seg.

Tim-080315 141,28 €

Fluxor para Inodoro · WC fluxometer



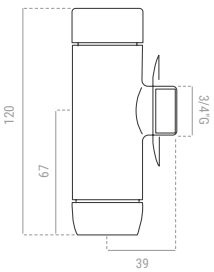

Cierre automático temporizado
Equipado con montura standard
Temporized automatic closure
Equipped with a standard assembly

Material | Material	Latón | Brass
Acabado | Finish	Cromado | Chromed
Temporizado fijo | Fixed temporized time	7-10 seg.

Tim-080307 131,10 €

Fluxor para Inodoro con llave de paso · WC fluxometer with water passage key



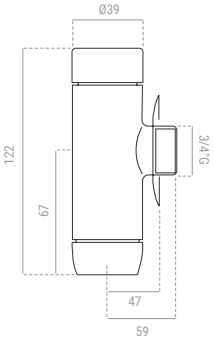

Cierre automático temporizado
Equipado con montura standard y llave de paso
Temporized automatic closure
Equipped with a standard assembly and water passage key

Material | Material	Latón | Brass
Acabado | Finish	Cromado | Chromed
Temporizado fijo | Fixed temporized time	7-10 seg.

Tim-080308 169,10 €

Los precios pueden variar según incremento de la materia prima | Prices may vary depending on the increase in raw material

Tubo de bajada urinario · Urinary discharge pipe



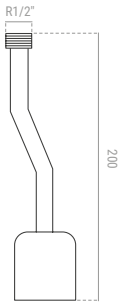

Incluye accesorios de montaje
Include accessories for installation

Material | Material	Latón | Brass
Acabado | Finish	Cromado | Chromed

Tim-080304 19,20 €

Escuadra mezcladora · Hot and cold water mixer



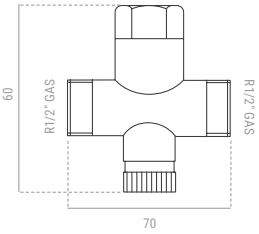

Mezclador empotrado | Recessed mixer

Material | Material	Latón de fundición Foundry brass

Tim-080324 35,74 €

Mezclador empotrado · Recessed mixer



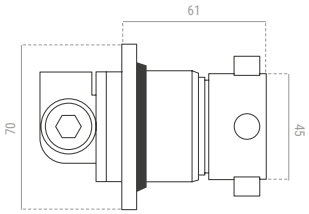

Mezclador empotrado sin grifo
Recessed mixer without tap

Material | Material	Latón | Brass
Acabado | Finish	Cromado | Chromed

Tim-080501 138,98 €

Válvula mezcladora termostática · Válvula mezcladora termostática



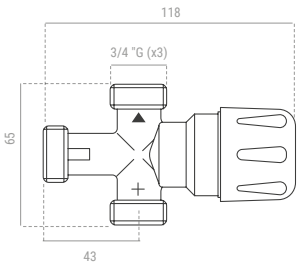

NOVEDAD

Material | Material	Latón | Brass
Acabado | Finish	Niquelado | Nickel plated

Tim-080517 210,30 €

Tubo de bajada WC · Discharge pipe for WC



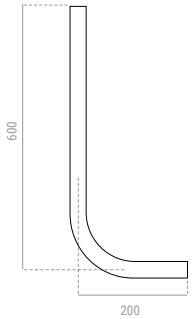

Para inodoros | For WC pans

Material | Material	Acero | Steel
Acabado | Finish	Cromado | Chromed
Tubo | Tube	Ø 28 mm

Tim-080316 57,80 €

Rociador con entrada superior · Shower head with top inlet



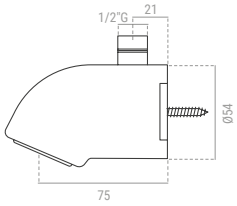

Entrada rosca macho 3/4". Con economizador de agua
Regulador automático de caudal a 8 litros
3/4 "male thread inlet. With water economizer
Automatic flow control of 8 liters

Material | Material	Latón | Brass
Acabado | Finish	Cromado | Chromed

Tim-080105 125,06 €

Rociador de ducha · Shower head



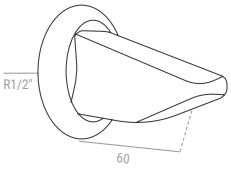

Para toma empotrada de 1/2"
For recessed inlet of 1/2"

Material | Material	Latón | Brass
Acabado | Finish	Cromado | Chromed

Tim-080101 51,26 €

Rociador de cabezal orientable · Orientable shower head



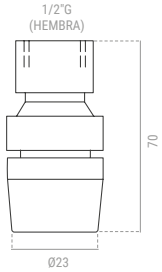

Entrada posterior hembra 1/2" G
Fijación antivandálica. Con economizador de agua
Regulador automático de caudal a 8 litros
Back inlet of 1/2" G
Vandal proof fixing. With water economizer
Automatic flow control of 8 liters

Material | Material	Latón | Brass
Acabado | Finish	Cromado | Chromed

Tim-080106 94,79 €

Rociador de ducha · Shower head



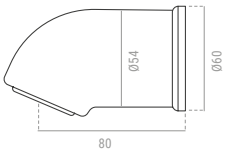

Entrada posterior hembra 1/2" G
Fijación antivandálica. Con economizador de agua
Regulador automático de caudal a 8 litros
Back inlet of 1/2" G
Vandal proof fixing. With water economizer
Automatic flow control of 8 liters

Material | Material	Latón | Brass
Acabado | Finish	Cromado | Chromed

Tim-080107 125,20 €

Rociador de ducha antivandálico · Vandal proof shower head



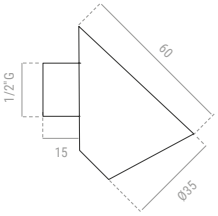

Entrada posterior macho 1/2" G
Fijación antivandálica. Con economizador de agua
Regulador automático de caudal a 8 litros
Rear male inlet of 1/2" G
Vandal proof fixing. With water economizer
Automatic flow control of 8 liters

Material | Material	Latón | Brass
Acabado | Finish	Cromado | Chromed

Tim-080108 75,10 €

Los precios pueden variar según incremento de la materia prima | Prices may vary depending on the increase in raw material

Cabezal · Head



Cartucho especial para cualquier fluxómetro
Cartridge valid for any kind of fluxometer

Tim-080303	48,30 €

Montura de cerámica · Ceramic frame



Cartucho con 1/4 de vuelta para la referencia Tim-080318
Cartridge with 1/4 of screw for reference Tim-080318

Material | Material	Cerámico | Ceramic

Tim-080801/R	15,20 €

Caja para grifería electrónica · Box for electronic taps



Caja con todo el circuito completo para los grifos electrónicos a red
Box with all electronic parts for electronic taps

Tim-080700	152,55 €

Cartucho · Cartridge



Temporizado a tiempo fijo | Fixed temporized

Material | Material	Latón | Brass
Acabado | Finish	Cromado | Chromed
Temporizado fijo Fixed temporized time	+/-6 seg. (urinario/urinary) +/-20 seg. (ducha/shower) +/-13 seg. (lavabo/wash basin)

Tim-080600/URI Urinario / Urinary	37,40 €
Tim-080600/DUC Ducha / Shower	37,40 €
Tim-080600/LAV Lavabo / Wash basin	37,40 €

Caja de baterías · Battery box



Caja con todo el circuito completo para los grifos electrónicos a batería
Box with all electronic parts for electronic taps operated by batteries

Tim-080800	141,46 €

88 - 90.
Lavabos inox
Stainless steel wash basins

90-91.
Lavamanos colectivos de acero inox
Stainless steel collective wash basin

92.
Lavamanos Quirúrgico
Surgical sink

93 - 99.
Sanitarios de acero inox
Stainless steel bath ware

100.
Sanitarios instalación transmuro
Heavy duty bath ware

101.
Lavacuñas de acero inoxidable
Stainless steel bedpan cleaners

101.
Premarco para lavacuñas
Frame for bedpan cleaner





06.

Mueble de baño

BATH FURNITURE

Lavamanos semiesférico · Semispherical wash basin

Con orificio rebosadero + 2,25
With overflow hole +2,25
(Ref. Tim-020031P/IR, Tim-020036P/IR, Tim-020041P/IR)



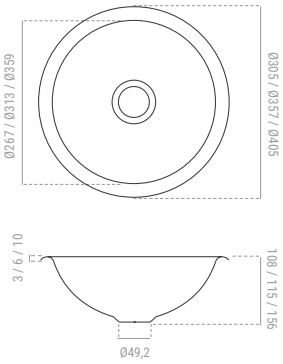

Con y sin agujero de rebosadero
With or without overflow hole

Material | Material	Acero inox | Stainless steel
Espesor chapa | Sheet thickness	1,0 mm

INOX

Tim-020031P/I Ø 31 mm / brillo 2 caras	64,30 €
Tim-020036P/I Ø 36 mm / brillo 2 caras	69,10 €
Tim-020041P/I Ø 41 mm / brillo 2 caras	83,80 €
Tim-020031P/IS Ø 31 mm / mate 2 caras	82,10 €
Tim-020036P/IS Ø 36 mm / mate 2 caras	84,10 €
Tim-020041P/IS Ø 41 mm / mate 2 caras	92,20 €

Lavamanos esquinero inox · Corner vandal proof wash basin



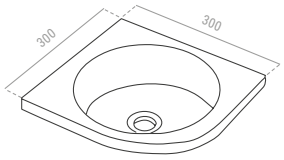

Material | Material	Acero inox | Stainless steel
Acabado | Finish	Brillante | Bright
Espesor chapa | Sheet thickness	Ø 25 mm
Dimensiones | Dimensions	300 x 300 mm

INOX

Tim-019011 Sin taladro de grifo | Without drill	228,60 €
Tim-019010 Con taladro de grifo | With drill	230,60 €

Lavamanos rectangular inox · Rectangular vandal proof wash basin



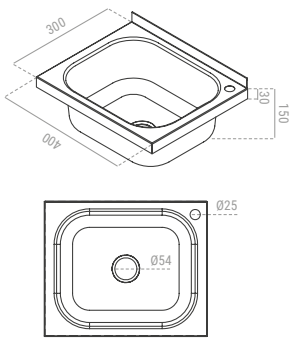

Material | Material	Acero inox | Stainless steel
Acabado | Finish	Mate | Matt
Dimensiones | Dimensions	400 x 330 mm

INOX

Tim-019020	121,50 €

Lavamanos mural con pulsador · Push-button wall-mounted sink



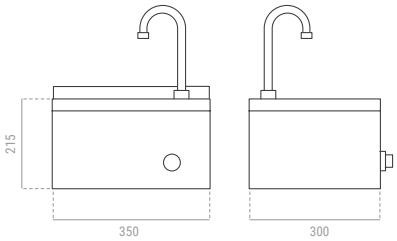

Con valvula mezcladora agua fría y caliente
Incluye caño y pulsador
1 agua
With hot and cold water mixing valve
Includes spout and push button
1 water

Material | Material	Acero inox | Stainless steel
Acabado | Finish	Satinado | Satin
Dimensiones | Dimensions	350 x 300 x 215 mm

INOX

Tim-019022	340,00 €

Lavamanos acero inox · Stainless steel wash basin



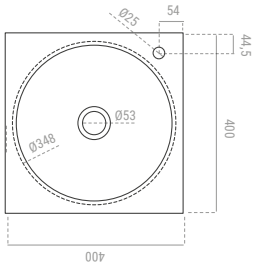

Material | Material	Acero inox | Stainless steel
Acabado | Finish	Mate | Matt
Dimensiones | Dimensions	400 x 400 x 225 mm

INOX

Tim-019030	130,10 €

Lavabo mural inox · Wall mounted Stainless steel wash basin



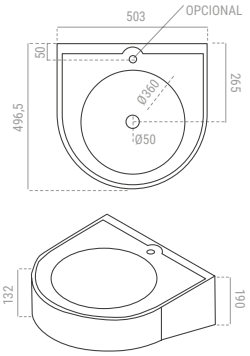

Material | Material	Acero inox | Stainless steel
Acabado | Finish	Mate | Matt
Seno | Sink	Ø 360 mm
Dimensiones | Dimensions	500 x 495 x 150 mm

INOX

Tim-019060/S	495,39 €

Lavabo inox · Stainless steel wash basin



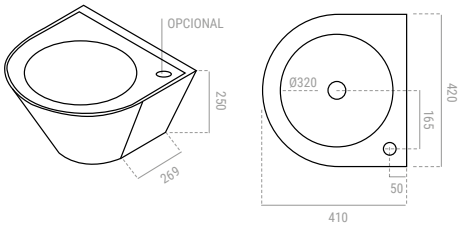

Material | Material	Acero inox | Stainless steel
Acabado | Finish	Mate | Matt
Dimensiones | Dimensions	420 x 410 x 250 mm

INOX

BR-014012/C	717,15 €

LAVABOS INOX

STAINLESS STEEL WASH BASINS

Lavamanos inox a pared · Wall mounted stainless steel wash basin



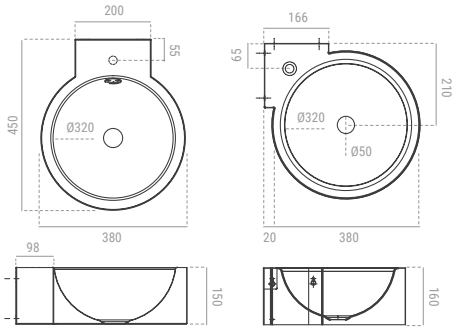

Material | Material	Acero inox AISI 304 Stainless steel AISI 304
Acabado | Finish	Satinado | Satin
Dimensiones | Dimensions	450 x Ø 380 mm

Tim-019075 Central	533,00 €
Tim-019075-esq	533,00 €

Lavabo de pared con splashback · Wall-mounted washbasin with splashback



Disponible en 2 aguas
Available in 2 waters

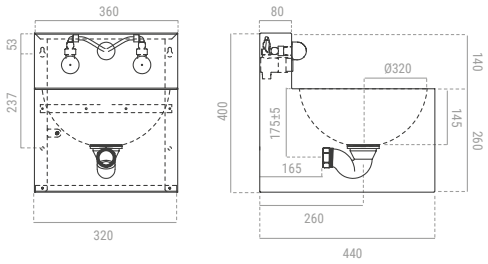

El splashback tiene una altura de 140 mm y está equipado con un burbujeador redondeado de acero inoxidable antigiratorio y 1 pulsador mecánicos oculto
The splashback has a height of 140 mm and is equipped with a rounded anti-rotation stainless steel bubbler and 1 hidden mechanical push button

Material | Material	Acero inox | Stainless steel
Dimensiones | Dimensions	360 x 430 x 400 mm

Tim-019076	1.090,50 €

Lavabo Inox · Stainless steel wash basin



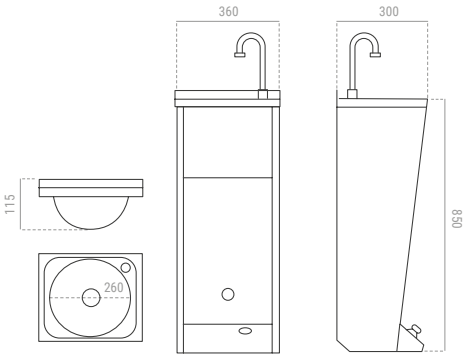

Incluye una válvula mezcladora sin retorno para regular la temperatura. Papelera con puerta extraíble.
Con pie pulsador.
Includes a non return mixing valve to regulate the temperature. Dust bin with removable door.
With foot push button.

Material | Material	Acero inox | Stainless steel
Acabado | Finish	Mate | Matt
Seno | Sink	Ø 360 mm
Lavabo | Wash basin	260d, 130h
Dimensiones | Dimensions	350 x 300 x 850 mm

Tim-019090	545,20 €

LAVAMANOS COLECTIVO

COLLECTIVE WASHBASIN

Lavamanos colectivo · Collective wash basin



Fabricación a medida
Made to measure

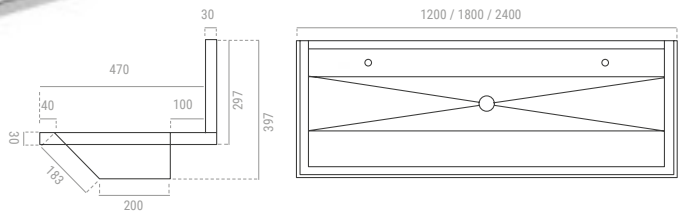

Escuadras, patas y grifos opcionales | Optional brackets, legs and taps

Material | Material	Acero inox AISI 304 18/8 AISI 304 18/8 stainless steel
Acabado | Finish	Mate | Matt
Espesor chapa | Sheet thickness	1,2 mm

Tim-017120/2 Con 2 taladros para grifo 1200 x 500 x 420 mm	645,40 €
Tim-017180/3 Con 3 taladros para grifo 1800 x 500 x 420 mm	890,10 €
Tim-017240/4 Con 4 taladros para grifo 2400 x 500 x 420 mm	1.125,60 €
Tim-017000 Patas / Legs	64,10 €
Tim-017002 Escuadras / Brackets	108,26 €
Tim-017003 Escuadras Acero Zincado / Zinc plated steel brackets	35,62 €/u.

Los precios pueden variar según incremento de la materia prima | Prices may vary depending on the increase in raw material

Lavamanos colectivo · Collective wash basin



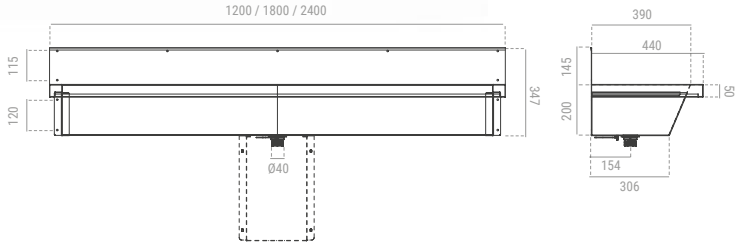

Material | Material	Acero inox AISI 304 18/8 AISI 304 18/8 stainless steel
Acabado | Finish	Mate | Matt
Espesor chapa | Sheet thickness	1,2 mm
Dimensiones | Dimensions	1200 x 440 x 350 mm 1800 x 440 x 350 mm 2400 x 440 x 350 mm

INOX

Tim-017120/P 1200 x 440 x 350 mm	1.480,60 €
Tim-017180/P 1800 x 440 x 350 mm	1.690,30 €
Tim-017240/P 2400 x 440 x 350 mm	2.267,90 €



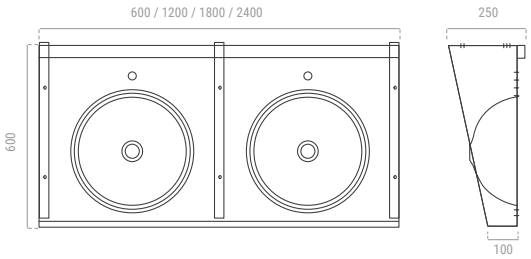

Tipos: 1, 2, 3, 4 senos
Senos empotrados y soldados a encimera
Types: 1, 2, 3, 4 wash basins
Recessed wash basin welded to a stainless steel top

* Consultar plazo de entrega | Ask for delivery date

Material | Material	Acero inox AISI 304 18/8 AISI 304 18/8 stainless steel
Acabado | Finish	Satinado | Satin

INOX

Tim-015060/1 1 seno / basin 600 x 500 x 290 mm	772,31 €	**Tim-015180/3** 3 senos / basins 1800 x 500 x 290 mm	1.654,96 €
Tim-015120/2 2 senos / basins 1200 x 500 x 290 mm	1.103,32 €	**Tim-015240/4** 4 senos / basins 2400 x 500 x 290 mm	1.985,96 €



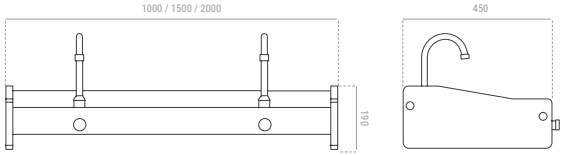

* Consultar plazo de entrega | Ask for delivery date

Incluye grifos, pulsadores, y válvula antiretorno
It includes taps, buttons and a no return mixing valve

Material | Material	Acero inox | Stainless steel
Acabado | Finish	Satinado | Satin
Espesor chapa | Sheet thickness	1,2 mm
Dimensiones | Dimensions	1000 x 450 x 190 mm 1500 x 450 x 190 mm 2000 x 450 x 190 mm

INOX

Sin grifos / Without taps

Tim-A1008/1000 1000 x 450 x 190 mm	875,10 €
Tim-A1008/1500 1500 x 450 x 190 mm	990,45 €
Tim-A1008/2000 2000 x 450 x 190 mm	1.140,57 €

Con grifos / With taps

Tim-A1008/1000-C 1000 x 450 x 190 mm	990,10 €
Tim-A1008/1500-C 1500 x 450 x 190 mm	1.350,50 €
Tim-A1008/2000-C 2000 x 450 x 190 mm	1.600,30 €

Lavamanos quirúrgico · Surgical sink





NOVEDAD



Especial hospitales
Special hospitals

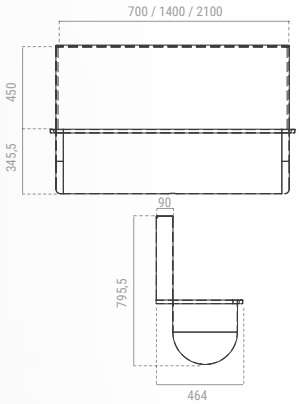

Grifos opcionales | Optional taps

Material | Material	Acero inox AISI 304 18/8 AISI 304 18/8 stainless steel
Acabado | Finish	Satinado | Satin
Espesor chapa | Sheet thickness	1,5 mm

INOX

Tim-017070 700 x 795 mm	1.690,10 €
Tim-017140 1400 x 795 mm	1.850,70 €

Grifo electronico mural y válvula mezcladora termostática

Wall mounted electronic tap and thermostatic mixing valve

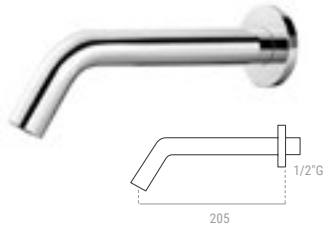

Electroválvula y sensor electrónico de infrarrojos
Solenoid valve and electronic infrared sensor

Material | Material	Latón / Brass
Acabado | Finish	Cromado | Satin

Tim-080080/B Con batería / With battery	540,10 €
Tim-080080/C A corriente	490,50 €

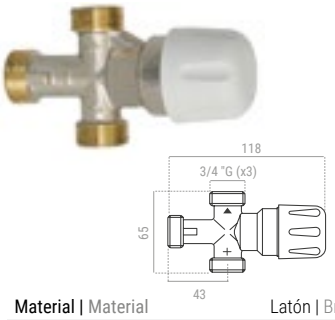

Material | Material	Latón | Brass
Acabado | Finish	Niquelado | Nickel plated

Tim-080517	210,30 €

Caño mural y grifo de pedal doble

Wall mounted spout and double foot tap

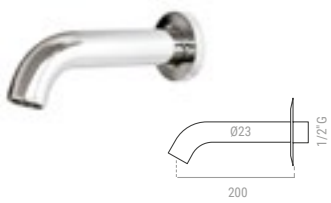

Conexión macho 1/2" G
1/2" G male connection

Material | Material	Latón / Brass
Acabado | Finish	Cromado | Satin

Tim-080090	55,10 €

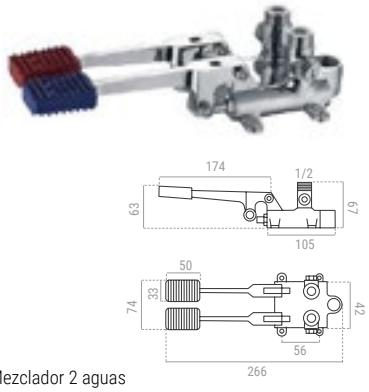

Mezclador 2 aguas
Pedal mixer 2 waters

Material | Material	Latón | Brass
Acabado | Finish	Cromado | Chromed

Tim-080325 Conexión vertical	176,80 €

Monomando mural

Wall mounted single lever mixer



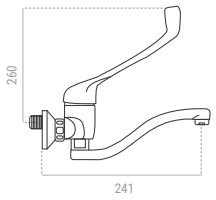

Con palanca clínica
With clinic handle

Material | Material	Latón | Brass
Acabado | Finish	Cromado | Chromed

Tim-080201	118,50 €

Inodoro suite en acero inox · Vandal proof WC

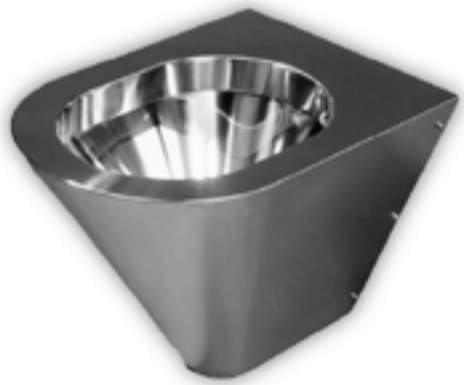

Posibilidad de fabricar en brillo
Bright finish available

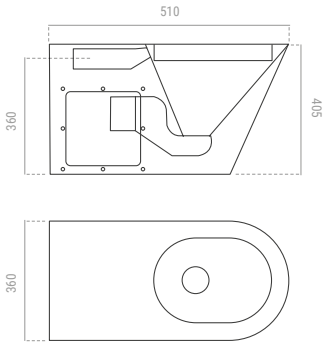

Tim-013010/S

Fabricado bajo normas EN-37 EN-38
Fabricated under EN/37 and EN/38 norms

Material | Material	Acero inox AISI 304 18/8 AISI 304 18/8 stainless steel
Acabado | Finish	Satinado | Satin
Espesor chapa | Sheet thickness	1,5 mm

INOX

Tim-013010/S Suelo / Floor	1.210,50 €
Tim-013011/S Pared / Wall hang	1.200,10 €
Tim-013012/S Suelo salida pared / Floor exit wall	1.195,50 €

Inodoro básico en acero inox · Basic Vandal proof WC



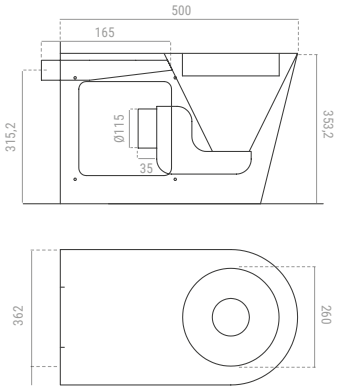

Tim-013010

Fabricado bajo normas EN-37 EN-38
Fabricated under EN/37 and EN/38 norms

Material | Material	Acero inox AISI 304 18/8 AISI 304 18/8 stainless steel
Acabado | Finish	Satinado | Satin
Espesor chapa | Sheet thickness	1,5 mm

INOX

Tim-013010 Suelo / Floor	1.260,70 €
Tim-013011 Pared / Wall hang	1.150,10 €
Tim-013012 Suelo salida pared / Floor exit wall	1.150,10 €

Inodoro inox espacios reducidos · WC pan small places



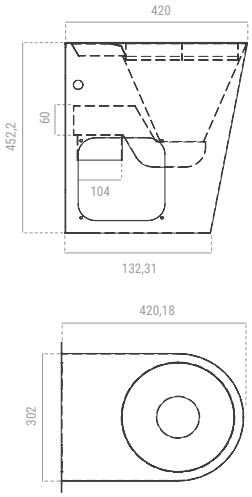

Fabricado bajo normas EN-37 EN-38
Fabricated under EN/37 and EN/38 norms

Material | Material	Acero inox AISI 304 AISI 304 stainless steel
Acabado | Finish	Satinado | Satin
Largo Max. | Max. Lenght	500 mm

CE INOX

Tim-013022/R Suelo / Floor	1.231,36 €

Inodoro inox espacios reducidos · WC pan small places



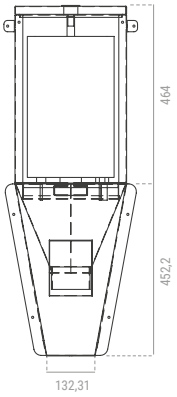

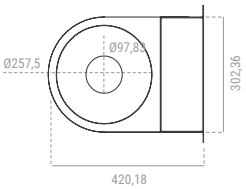

Con cisterna consumo reducido 6-9 litros
With economic tank 6-9 liters

Material | Material	Acero inox AISI 304 AISI 304 stainless steel
Acabado | Finish	Satinado | Satin
Largo Max. | Max. Lenght	500 mm

Tim-013022/RC 1.669,20 €

Inodoro suspendido PMR · Wall hung toilet for disabled people



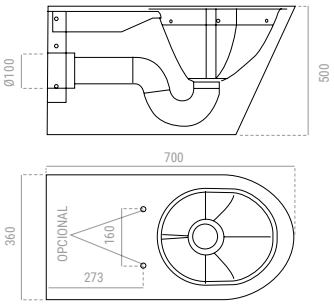

Especial para minusválidos. Tapa no incluida
Special for disabled people. WC cover seat not included

Material | Material	Acero inox AISI 304 18/8 AISI 304 18/8 stainless steel
Acabado | Finish	Satinado | Satin
Dimensiones | Dimensions	360 x 700 x 500 mm

Tim-013022 1.350,20 €

Inodoro a suelo PMR con cisterna · Floor-standing toilet for disabled people with cistern



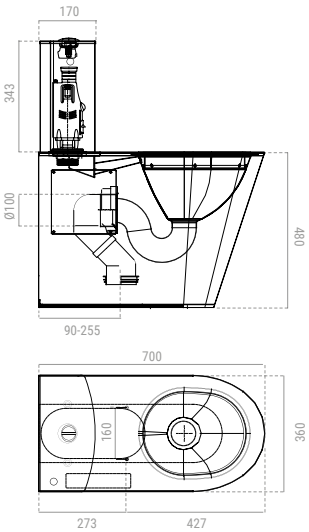

Especial para minusválidos. Tapa no incluida
Special for disabled people. WC cover seat not included

Material | Material	Acero inox AISI 304 18/8 AISI 304 18/8 stainless steel
Acabado | Finish	Satinado | Satin
Dimensiones | Dimensions	360 x 700 x 480 mm

Tim-013020 2.710,50 €

Inodoro a suelo con cisterna · Floor standing toilet with cistern



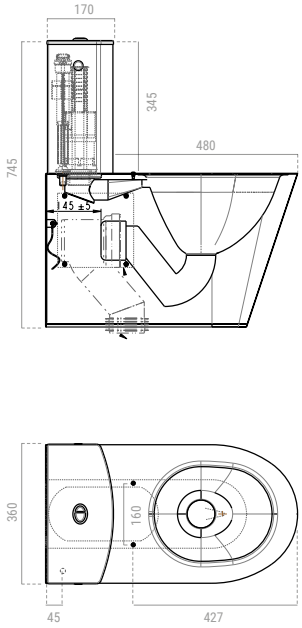

Tapa no incluida
WC cover seat not included

Material | Material	Acero inox AISI 304 18/8 AISI 304 18/8 stainless steel
Acabado | Finish	Satinado | Satin
Dimensiones | Dimensions	360 x 655 x 400/745 mm

INOX

Tim-013021 1.940,30 €

Conjunto penitenciario · Prison assembly



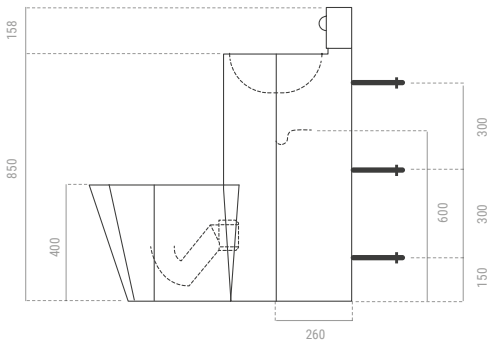

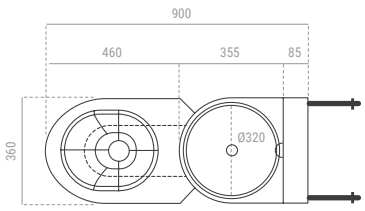

NOVEDAD

Compuesto de lavamanos agua fría y caliente
Inodoro adosado a unidad
Construcción: sólida, reforzada interiormente
Todas las piezas completamente soldadas
Fijación a pared y suelo
Mantenimiento por galería de servicio
La instalación del inodoro puede ser central o lateral
Composed by wash basin with hot/cold water
Wc fitted to unit
Construction: solid, reinforced internally
All pieces completely welded
Fixed to wall and floor
Maintenance by service gallery
The installation of the toilet can be central or lateral

Material | Material	Acero inox AISI 304 18/8 AISI 304 18/8 stainless steel

INOX

Tim-013016 3.180,10 €

Conjunto penitenciario · Prison assembly



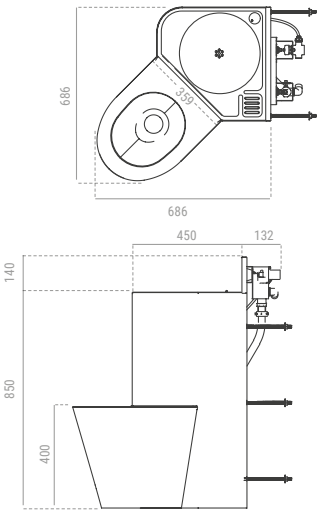

Compuesto de lavamanos agua fría y caliente
Portarrollos empotrado
Inodoro adosado a unidad
Construcción: sólida, reforzada interiormente
Todas las piezas completamente soldadas
Fijación a pared y suelo
Mantenimiento por galería de servicio
La instalación del inodoro puede ser central o lateral
Composed by wash basin with hot/cold water
Recessed toilet roll holder
Wc fitted to unit
Construction: solid, reinforced internally
All pieces completely welded
Fixed to wall and floor
Maintenance by service gallery
The installation of the toilet can be central or lateral

Material | Material	Acero inox AISI 304 18/8 AISI 304 18/8 stainless steel

INOX

013013 Lateral Izquierdo	3.562,50 €
013014 Lateral Derecho	3.562,50 €
013015 Central	3.562,50 €

Urinario Mural · Wall mounted urinary



Tim-014013



Tim-014013-Sensor
Tim-014013-Térmico

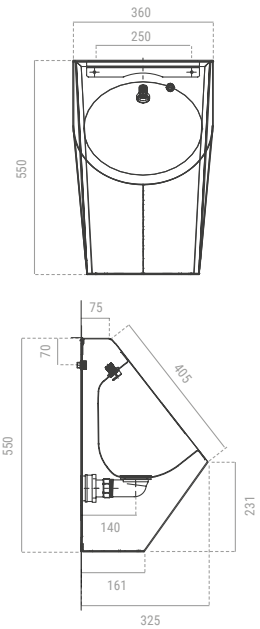

Tim-014013-Sensor
Con descarga infrarroja operada por red eléctrica o bateria.
With infrared discharge operated by mains or battery.
Tim-014013-Térmico
Con unidad de descarga térmica 24V DC o baterías.
With 24V DC thermal discharge unit or batteries.

Material | Material	Acero inox AISI 304 18/8 AISI 304 18/8 stainless steel
Acabado | Finish	Satinado | Satin
Dimensiones | Dimensions	360 x 550 x 325 mm

INOX

Tim-014013	937,81 €
Tim-014013-Sensor	2.010,30 €
Tim-014013-Térmico	2.050,10 €

Urinario inox · Stainless steel urinary



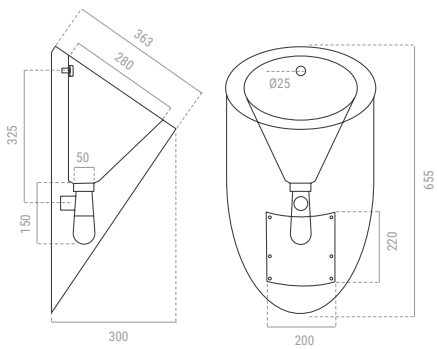

Boquilla de 1/2"gas. Válvula desagüe de 32 mm
Nozzle of 1/2". With waste valve of 32 mm

Material | Material	Acero inox AISI 304 18/8 AISI 304 18/8 stainless steel
Acabado | Finish	Satinado | Satin
Espesor chapa | Sheet thickness	1,2 mm

INOX

Tim-014010	681,30 €

Los precios pueden variar según incremento de la materia prima | Prices may vary depending on the increase in raw material

* Urinario inox · Stainless steel urinary



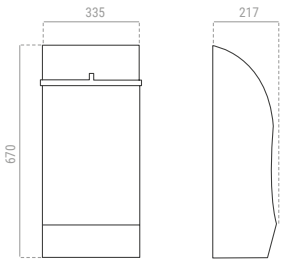

Material | Material	Acero inox AISI 304 18/8 AISI 304 18/8 stainless steel
Acabado | Finish	Satinado | Satin
Dimensiones | Dimensions	335 x 217 x 670 mm

INOX

Tim-014014	795,30 €

* Urinario colectivo · Collective urinary



Material | Material	Acero inox AISI 304 18/8 AISI 304 18/8 stainless steel
Acabado | Finish	Satinado | Satin
Dimensiones | Dimensions	1575 x 217 x 670 mm

INOX

Tim-014015	1.195,60 €

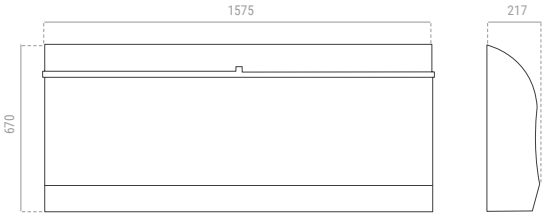

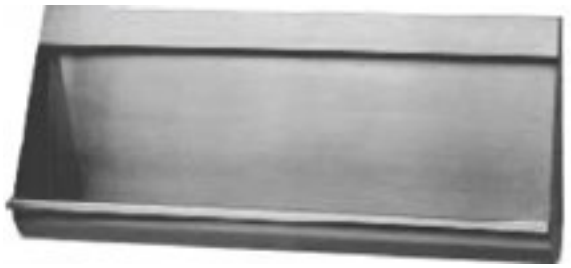

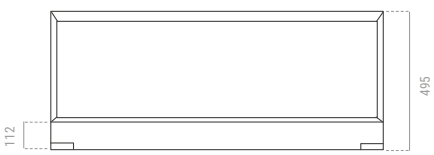

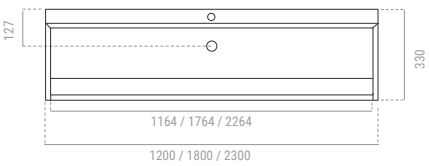

Material | Material	Acero inox AISI 304 18/8 AISI 304 18/8 stainless steel
Acabado | Finish	Satinado | Satin
Dimensiones | Dimensions	1200 x 495 x 330 mm 1800 x 495 x 330 mm 2300 x 495 x 330 mm

INOX

Tim-014120 1200 x 495 x 330 mm	1.390,00 €
Tim-014180 1800 x 495 x 330 mm	1.924,94 €
Tim-014230 2300 x 495 x 330 mm	2.456,79 €

* Consultar plazo de entrega | Ask for delivery date

Separador urinario · Urinal divider



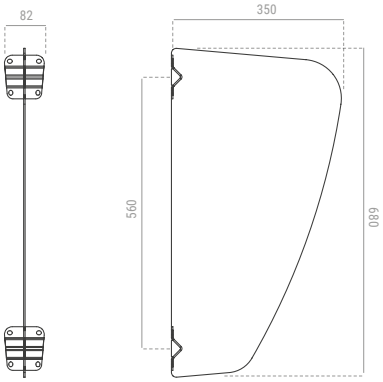

Material | Material	Acero inox AISI 304 AISI 304 stainless steel
Dimensiones | Dimensions	380 x 680 x 3 mm

Tim-014021 440,10 €



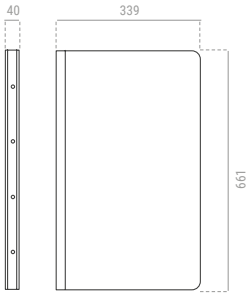

Material | Material	Acero inox AISI 304 AISI 304 stainless steel
Dimensiones | Dimensions	40 x 399 x 661 mm

Tim-014020 645,84 €



Plato de ducha · Shower tray

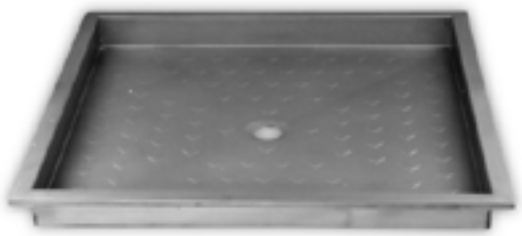

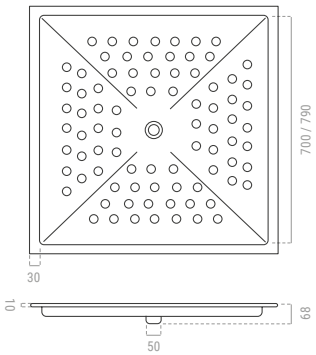

Superficie antideslizante
Anti-sliper surface

Material | Material	Acero inox AISI 304 18/8 AISI 304 18/8 stainless steel
Acabado | Finish	Mate | Matt
Dimensiones | Dimensions	700 x 700 mm (interior) 790 x 790 mm (interior)

INOX

Tim-016070 700 x 700 mm	386,16 €
Tim-016080 790 x 790 mm	402,71 €

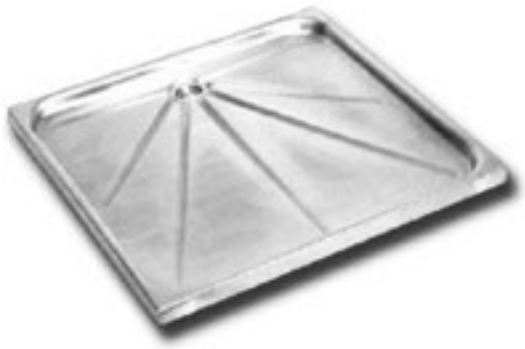

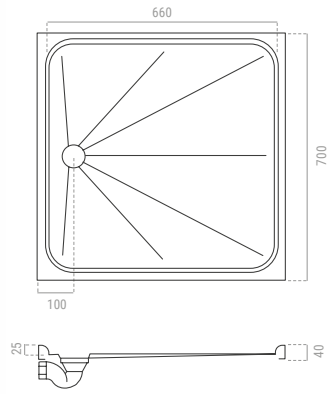

Superficie antideslizante
Anti-sliper surface

Material | Material	Acero inox AISI 304 18/8 AISI 304 18/8 stainless steel
Acabado | Finish	Satinado | Satin
Espesor chapa | Sheet thickness	1,5 mm
Dimensiones | Dimensions	700 x 700 mm

INOX

Tim-016001	325,70 €

Placa turca · Asian WC pan



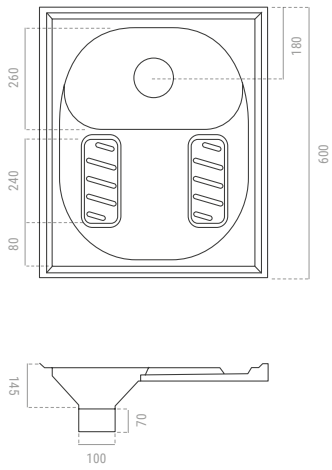

Construcción por embutición
Limpieza mediante 2 aspersores frontales
Deep drawing pressed
Cleaning by using 2 frontal sprinklers

Material | Material	Acero inox AISI 304 18/8 AISI 304 18/8 stainless steel
Acabado | Finish	Mate | Matt

INOX

Tim-016060	520,60 €

Plato de ducha transmuro · Vandal proof shower tray

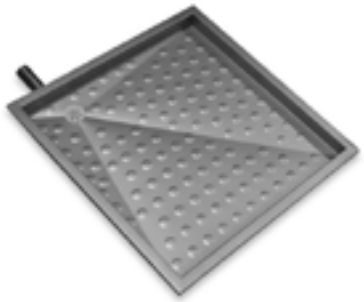

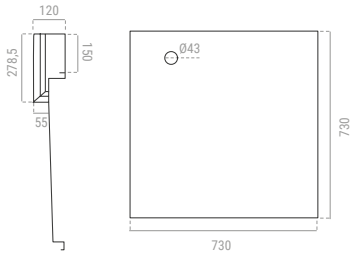

Con tubo soldado para instalación transmuro
Rejilla de desagüe fijada con tornillo antivandálico
Shower tray with welded outlet, installation through gallery, vandal proof

Material | Material	Acero inox AISI 304 18/8 AISI 304 18/8 stainless steel
Acabado | Finish	Satinado | Satin
Dimensiones | Dimensions	730 x 730 mm

INOX

BR-016073 573,72 €

Inodoro transmuro · Vandal proof WC pan



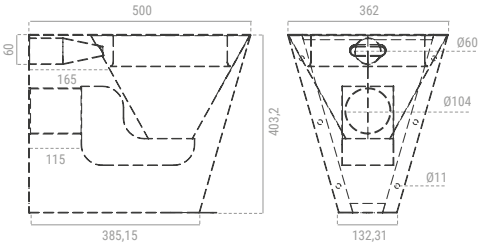

Inodoro transmuro, para instalación en galería de servicios, con anclajes en acero inoxidable
Modelo suspendido o a suelo
Installation through service gallery, anchorages in stainless steel
Wall hung or floor model

Material | Material	Acero inox AISI 304 18/8 AISI 304 18/8 stainless steel
Acabado | Finish	Satinado | Satin
Dimensiones | Dimensions	460 x 400 x 360 mm

INOX

BR-013012-TM 1.350,40 €

Urinario transmuro · Vandal proof urinary



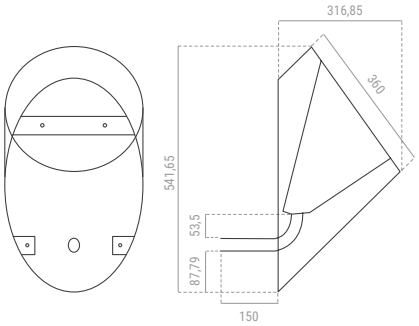

Boquilla de 1/2" gas. Válvula desagüe de 33 mm
Nozzle of 1/2". Drain valve of 33 mm

Material | Material	Acero inox AISI 304 18/8 AISI 304 18/8 stainless steel
Acabado | Finish	Mate | Matt
Espesor chapa | Sheet thickness	1 mm
Dimensiones | Dimensions	360 x 325 x 550 mm

INOX

BR-014013 1.255,02 €

Lavabo Mural Transmuro · Transmuro Mural Washbasin

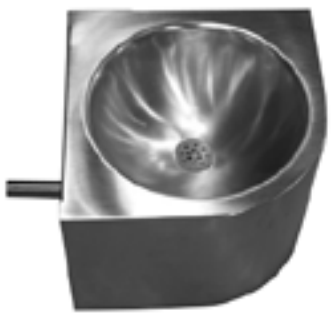

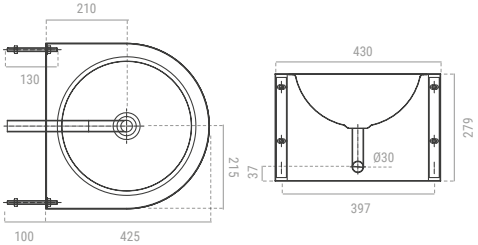

Cubeta semiesférica de Ø 310 mm
Se puede fabricar el lavamanos central y lateral
Ø 310 mm hemispherical cuvette
The central and corner hand basin can be manufactured

Material | Material	Acero inox AISI 304 18/8 AISI 304 18/8 stainless steel
Acabado | Finish	Satinado | Satin
Dimensiones | Dimensions	420 x 410 x 280 mm

INOX

BR-014012 894,92 €

Lavacuñas empotrado · Recessed bedpan cleaner



Tim-018011



Tim-018012

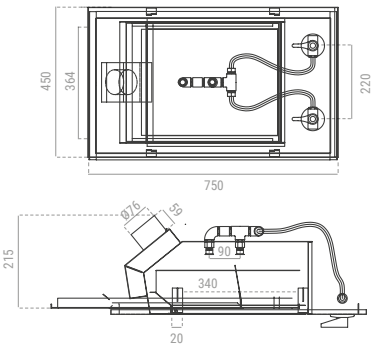

Grifería manual o temporizada
Con premarco para pared
Difusores para limpieza interiores
Cubeta soldada
Manual taps or timed taps
With frame for wall
Cleaning jets inside
Welded tank

Material | Material	Acero inox AISI 304 18/8 AISI 304 18/8 stainless steel
Acabado | Finish	Satinado | Satin
Desagüe | Outlet	Ø 75 mm

INOX

Tim-018011 1 grifo temporizado / 1 temporized tap	962,15 €
Tim-018012 2 grifos temporizados agua fría-caliente 2 temporized taps cold-hot water	974,06 €

Lavacuñas automático · Automatic bedpan cleaner



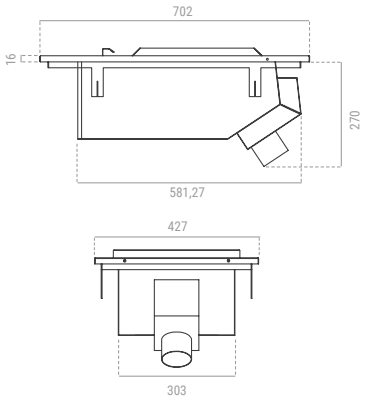

Grifería electrónica, ciclo automático de limpieza
Desagüe con sifón incluido
Cubeta soldada
Electronic taps, automatic cleaning cycle
Drain with siphon included
Welded tank

Material | Material	Acero inox AISI 304 18/8 AISI 304 18/8 stainless steel
Desagüe | Outlet	Ø 75 mm

INOX

Tim-018710	1.671,48 €

Tipos de grifería · Types of taps



Un pulsador temporizado, mezclador de agua

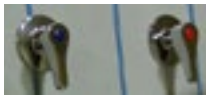

Dos grifos manuales, agua fría y agua caliente



Grifería electrónica, ciclo automático de limpieza

Tipos de desagüe · Types of drains



Sifón en cubeta soldada



Salida vertical en cubeta soldada

Tipo de cubeta · Bucket type



Cubeta soldada

PREMARCO PARA LAVACUÑAS

FRAME FOR BEDPAN CLEANER

Tim-018501 Acero zincado / Zinc coated steel	92,49 €
Tim-018502 Acero inox / Stainless steel	214,36 €

104 - 106.
Fregaderos de cocina
Kitchen sinks





07.

Fregaderos cocina

SINKS

1 seno y 1 escurridor · 1 sinus and 1 drainer



Material | Material	Acero inox | Stainless steel
Acabado | Finish	Brillante | Bright
Dimensiones | Dimensions	438 x 832 mm

Tim-010501 118,30 €

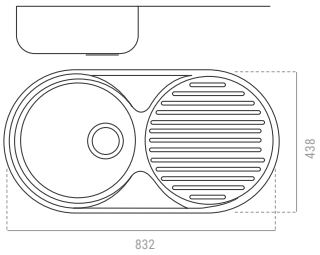



Material | Material	Acero inox | Stainless steel
Acabado | Finish	Brillante | Bright
Dimensiones | Dimensions	449 x 799 mm

Tim-010601 124,75 €

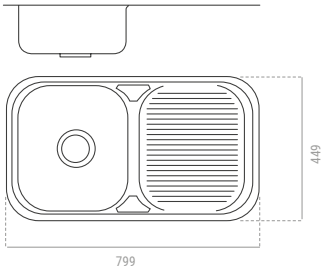



Material | Material	Acero inox | Stainless steel
Acabado | Finish	Brillante | Bright
Dimensiones | Dimensions	435 x 798 mm

Tim-010701 116,30 €

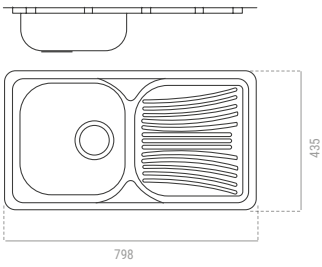

No incluye orificio ni grifo | Does not include hole or tap

Los precios pueden variar según incremento de la materia prima | Prices may vary depending on the increase in raw material

2 senos · 2 sinus



Material | Material	Acero inox | Stainless steel
Acabado | Finish	Brillante | Bright
Dimensiones | Dimensions	845 x 445 mm

Tim-010502 133,60 €

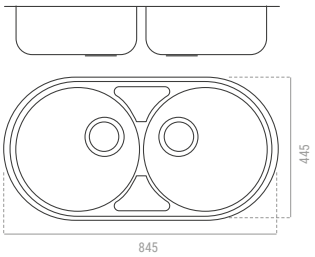



Material | Material	Acero inox | Stainless steel
Acabado | Finish	Brillante | Bright
Dimensiones | Dimensions	800 x 450 mm

Tim-010602 141,10 €

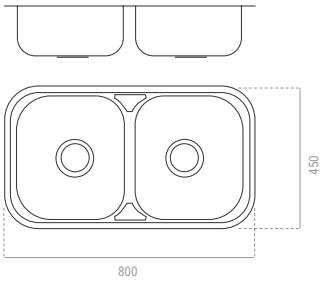



Material | Material	Acero inox | Stainless steel
Acabado | Finish	Brillante | Bright
Dimensiones | Dimensions	800 x 440 mm

Tim-010702 139,91 €

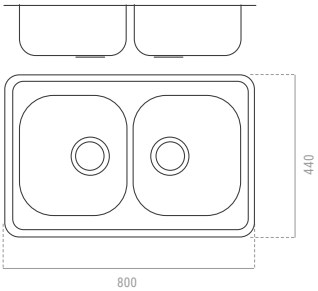

No incluye orificio ni grifo | Does not include hole or tap

1 seno bajo encimera · 1 sinus undermount



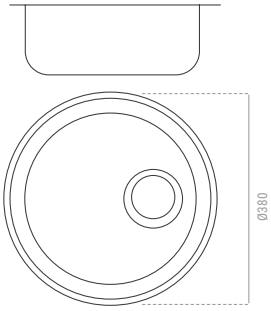

Material | Material	Acero inox | Stainless steel
Acabado | Finish	Brillante | Bright
Dimensiones | Dimensions	Ø 380mm

Tim-010301 101,25 €



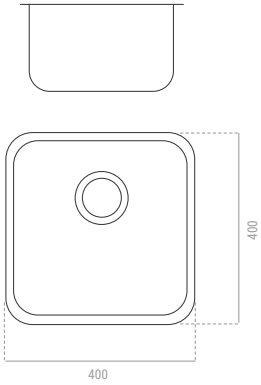

Material | Material	Acero inox | Stainless steel
Acabado | Finish	Brillante | Bright
Dimensiones | Dimensions	400 x 400 mm (interior)

Tim-010401 141,50 €

1 seno sobre encimera · 1 sinus on countertop



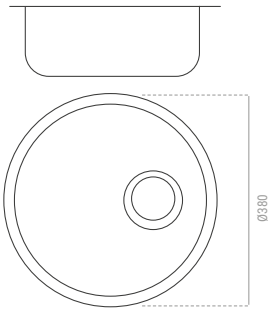

Material | Material	Acero inox | Stainless steel
Acabado | Finish	Brillante | Bright
Dimensiones | Dimensions	Ø 380mm (interior)

Tim-010802 96,20 €



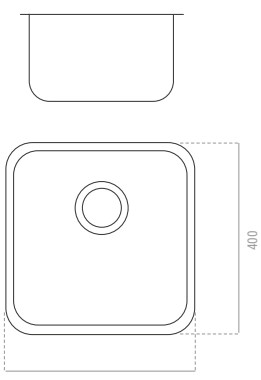

Material | Material	Acero inox | Stainless steel
Acabado | Finish	Brillante | Bright
Dimensiones | Dimensions	400 x 400 mm (interior)

Tim-010801 141,50 €

Grifo no incluido | Tap not included



CONDICIONES GENERALES

Todos los productos de Timblau han sido diseñados con la máxima calidad, lo que garantiza la satisfacción de nuestros clientes. No obstante, para mejor entendimiento recomendamos siempre la lectura de las siguientes condiciones generales de nuestra empresa.

1. **PRECIOS:** Serán válidos los establecidos en la tarifa vigente a fecha de expedición, salvo error tipográfico. No queda incluido en el precio la instalación y puestas en marcha de los productos, servicios que serán abonados por el comprador.
2. **RECLAMACIONES:** Toda reclamación debe ser remitida a **Timblau SL.** por escrito. No será admitida ninguna reclamación transcurridos 8 días desde la fecha de albarán de entrega.
3. **DEVOLUCIÓN:** Para dar efecto a la misma deberán de concurrir las siguientes circunstancias:
   a. que el motivo de devolución esté justificado.
   b. que el material no haya sido manipulado.
   c. que no se haya alterado la naturaleza del producto de origen.
   d. que el comprador haya satisfecho previamente todos los gastos generados por la devolución.
   e. cualquier circunstancia que considere **Timblau SL.** y no esté incluida en los puntos anteriores.
   Asimismo, para admitir una devolución deberá ser aceptada en forma de canje por otro producto de precio igual o inferior, el cliente abonará la diferencia.
   En cualquier caso la potestad de valorar la justificación de la devolución será única y exclusivamente de **Timblau SL.**
   f. se cobrará un demérito del 10% por revisión del producto. Transporte a cargo del cliente. Para envíos internacionales consultar.
4. **EXPEDICIÓN:** El género será expedido siempre por cuenta y riesgo del comprador tanto en los casos de portes debidos o pagados. **Timblau SL.** queda indemne de posibles responsabilidades e indemnizaciones en el momento de la expedición de la mercancía.
5. **EMBALAJE:** El embalaje será el indicado para cada caso. En el supuesto de necesitar embalaje excepcional, éste deberá ser abonado previamente por el comprador.
6. **PORTES:** los portes serán pagados a cualquier lugar del territorio nacional (excepto Canarias, Baleares, Ceuta y Melilla), cuando su importe sea superior a 150€ (IVA no incluido). Para pedidos inferiores a 150€ se cobrarán 11€. Para pedidos voluminosos consultar precio.
7. **GARANTÍAS: Timblau SL.** extiende únicamente garantía a las piezas y componentes. Esta garantía se establece por un periodo de 2 años, a partir de la fecha de entrega del producto.
   Serán causas de exclusión de la garantía:
   a. El simple transcurso del tiempo de cobertura de la misma.
   b. El uso indebido del producto.
   c. Cualquier otra circunstancia que, a criterio de **Timblau SL.** fuera motivo debidamente justificado de exclusión de la garantía.
   Quedan expresamente excluidos de la garantía el coste de la mano de obra, el de instalación y desplazamiento que se origine dentro del periodo de la misma.
8. **CONDICIONES DE PAGO:** Se hará efectivo el importe de la entrega del material, en efectivo metálico o cheque conformado en caso de que el importe sea inferior a 120 € o bien se haya establecido otras condiciones de pago por **Timblau SL.**
9. **RESERVA DE DOMINIO:** Se establece a favor de **Timblau SL.** reserva de dominio en tanto el comprador no haya satisfecho el total importe del producto.
10. **SUMISIÓN JURISDICCIONAL:** En caso de cualquier cuestión litigiosa originada directa o indirectamente por la venta de cualquiera de nuestros productos, se entenderán únicamente competentes los juzgados y tribunales de justicia de la ciudad de Barcelona.
    Toda evolución de los productos que comercializa **Timblau SL.** se realiza con el fin de ofrecer un producto de mejor calidad y con el fin de satisfacer al cliente. Por ello nos reservamos la potestad de poder modificar diseños y productos sin previo aviso.
11. **CATÁLOGO REVISADO:** Enero 2026

GENERAL CONDITIONS

All Timblau products have been designed with the maximum quality in order to guarantee the full satisfaction of our costumers. Nevertheless, for a better understanding we recommend to read the following commercial conditions.

1. **PRICES:** The price paid will be in accordance to the current price list in the date the order is sent. Any other kind of services will be paid by customer.
2. **CLAIMS:** Any kind of claim, must be submitted under written letter to **Timblau, SL.** No claim will be accepted or refunds available EIGHT DAYS after the reception of the goods. It is essential therefore to ensure that the date appears in the delivery note upon reception from the carrier.
3. **REFUNDS:** In order to allow a refund, the following circumstances should be met:
   a. The refund of the goods must be justified.
   b. The goods must not been manipulated.
   c. The goods must be the same as the original.
   d. The buyer will assume all the refund costs, beforehand.
   e. Any other matter that **Timblau, SL.** should consider in points A;B;C;D. Likewise, in order to admit a devolution, the costumer will accept the same product, at the same price or a lower one. If the product is more expensive than the one that should be returned, the costumer should pay the difference.
   Nevertheless, **Timblau, SL.** keeps the authority to study the reasons for the refund.
   f. A demerit of 10% will be charged for product review. Transportation at the customer's expense. For international shipments, please ask.
4. **SHIPMENT:** All carrying charges are responsability of the customer. **Timblau, SL.** will not take any responsability whatever damages which occur in transporting the goods.
5. **PACKAGING:** It will always meet Timblau's requeriments, being free of cost for the customer. If special package should be need this must be paid by the customer.
6. **TRANSPORT COST:** Transport costs are not included in the price, if it is not agreed by **Timblau, SL. Timblau, SL.** uses its own forwarder agent to assure a fast and reliable delivery. However, prior notice to **Timblau, SL.** the costumer can use their own forwarder agent.
7. **GUARANTEES: Timblau SL.** only extends a guaranty for pieces and components. This guarantee is from 2 years starting on date of delivery. The following reasons will make expire the guarantee. For large orders, consult price.
   a. The natural course of time of the guarantee: 2 years time.
   b. An improper use of the goods.
   c. Any other circumstance that, under the criteria of **Timblau, SL.** should be a reason of exclusion of the guarantee.
   The guarantee will not cover the labour cost, the installation cost or the displacement cost.
8. **PAYMENTS:** Except for special agreements that should be made in advance, any operation of our bills will be done by prior agreement and within a period of 30 days from the date of the order.
9. **ENTITLEMENT:** All goods will be considered to be the property of **Timblau, SL.** until the customer has made the final payment. Until that moment **Timblau, SL.** reserves entitlement at them.
10. **JURISDICTION:** The only recognized authority in all cases will be the law courts of Barcelona.
    The descriptions and photographs contained in our catalogue must be understood to be only illustrative and informative. Our company policy is in constant improvement and we therefore reserve the right to modify any of our products or specifications without previous notice.
11. **REVISED CATALOG:** January 2026

La parte más importante en un negocio son los clientes

The most important part in a business are the customers

Más de **20 años** a su servicio diseñando productos con la máxima calidad.

More than **20 years** at your service designing products with the highest quality.



Timblau

SOMOS FABRICANTES
WE ARE MANUFACTURERS





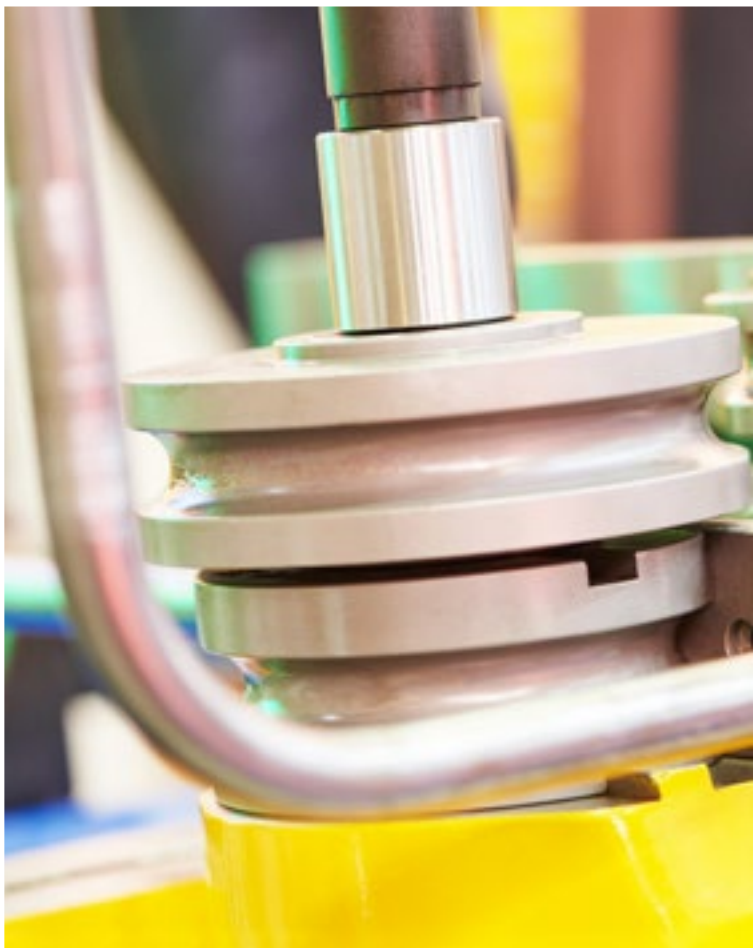











Timblau

Parque Industrial Noguera, nave 22 Can Amat
08630 Abrera, Barcelona (Spain)

Tel.+34 937 704 520

timblau@timblau.com

Descargar tarifa actualizada

Descargar catálogo