Timblau

CATALOGUE GÉNÉRAL

ÉQUIPEMENT POUR TOILETTES PUBLIQUES

2025



Timblau

Aquí somos
SOLIDARIOS
con San Juan de Dios
SJD San Juan de Dios Solidaridad

FONDÉE EN **1997** PAR DES PROFESSIONNELS DE L'**ACIER INOXYDABLE**

Depuis ses débuts, **TIMBLAU** s'est engagée à fournir des produits de qualité et à offrir un service client d'excellence, proposant même des solutions sur mesure adaptées aux besoins de ses clients.

Actuellement, les produits de **TIMBLAU** sont présents dans toute l'Europe, et nos principaux clients sont liés, entre autres, aux secteurs de la santé, du mobilier de salle de bain, ferroviaire et hôtelier.

Le souci de la qualité de nos produits nous a conduit à obtenir les certifications suivantes:

Applus SGS



01. Aides techniques




04

02. Collectivités




26

03. Équipement d'hôtels




46

04. Sécurité et prévention




56

05. Robinetterie




64

06. Meubles de salle de bain



84

07. Éviers de cuisine




100

6 - 7.
Barres de maintien rabattable
en acier inoxydable

8.
Barres pivotantes en acier inoxydable

8.
Barres de maintien droite
en acier inoxydable

9-10.
Barres en acier inoxydable

11-12.
Barres en acier peint

13.
Barres antidérapantes

14.
Barres en acier inoxydable antidérapantes

16-17.
Tabourets et sièges de salle de bain

18-19.
Sièges de douche

20-21.
Miroirs du handicap

22-23.
Toilettes pour handicapés

24.
Céramique sanitaire

25.
Décharges



01.
Aides Techniques



Également disponible



TOP VENTAS

Barre de maintien rabattable

Avec et sans porte-papier toilette

Matériel	Acier inoxydable AISI 304
Finition	Satin / Brillant / Noir
Tube	Ø 32 mm

CE INOX

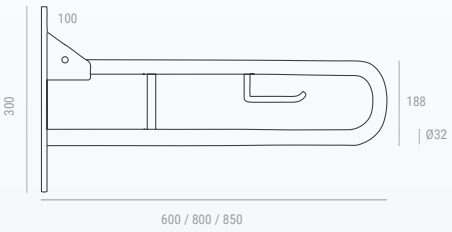



Tim-52318P/S-600 600 mm Satin	93,81 €
Tim-52318P/B-600 600 mm Brillant	112,84 €
Tim-52318P/S 800 mm Satin	100,40 €
Tim-52318P/S-SP 800 mm Sans porte-papier toilette	99,01 €

Tim-52318P/B 800 mm Brillant	122,70 €
Tim-52318P/N 800 mm Noir	110,80 €
Tim-52328P/S-600 600 mm · Satin	168,30 €
Tim-52318P/S-850 850 mm Satin	101,48 €
Tim-52318P/B-850 850 mm Brillant	123,98 €

Barre de maintien rabattable eco



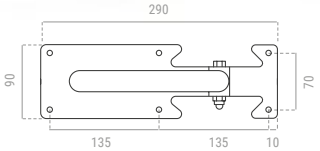



Sans porte-papier toilette et sans soudure

Matériel	Acier inoxydable AISI 304
Finition	Satin ou Brillant
Tube	Ø 32 mm
Longueur	800 mm

CE INOX

Tim-52318P/SA Satin	90,50 €
Tim-52318P/BA Brillant	95,30 €

Les prix peuvent varier en fonction de l'augmentation des matières premières

Accoudoir simple



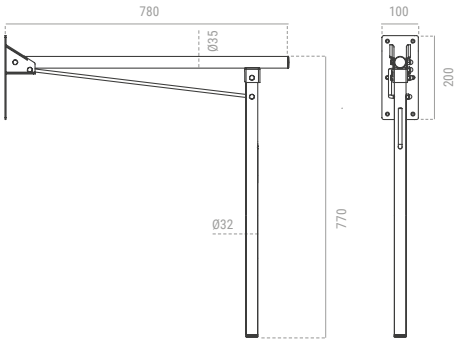

Avec appui au sol

Matériel	Acier inoxydable
Finition	Satin ou Brillant
Tube	Ø 32 mm
Dimensions	765 x 800 x 100 mm

Tim-52358P/S Satin	161,20 €
Tim-52358P/B Brillant	180,20 €

Barre de maintien rabattable avec pied



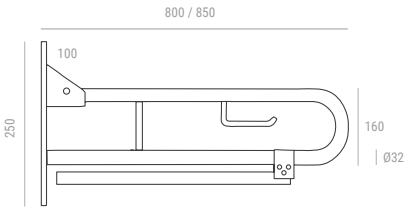

Avec porte-papier toilette

Matériel	Acier inoxydable AISI 304
Finition	Satin ou Brillant
Tube	Ø 32 mm

Tim-52328P/S 800 mm Satin	176,50 €
Tim-52328P/B 800 mm Brillant	194,13 €
Tim-52328P/P 800 mm Blanc	145,10 €
Tim-52328P/N 800 mm Noir	155,90 €
Tim-52328P/S-600 600 mm Satin	168,30 €
Tim-52328P/S-850 850 mm Satin	177,58 €
Tim-52328P/B-850 850 mm Brillant	195,41 €



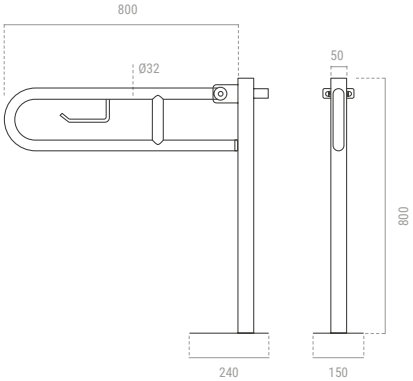





Spécial pour les constructions avec plaques de plâtre

Matériel	Acier inoxydable AISI 304
Tube	Ø 32 mm
Dimensions	800 x 800 mm

Tim-52338P/S Satin	187,20 €
Tim-52338P/B Brillant	197,60 €
Tim-52338P/P Graffiti	166,40 €

BARRES PIVOTANTES EN ACIER INOXYDABLE

Barre pivotante



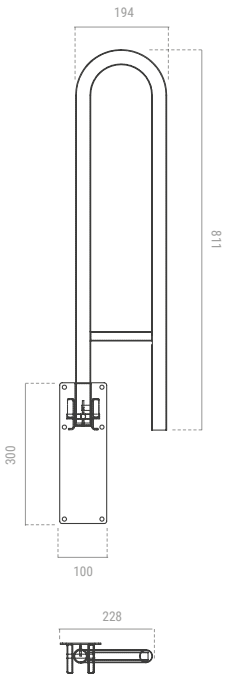

Matériel	Acier inoxydable
Finition	Satin, Peint Blanc ou Peint Noir
Dimensions	800 mm

Tim-52348P/S Satin	152,20 €
Tim-52348P/B Briller	159,70 €
Tim-52348P/P Blanc	171,50 €
Tim-52348P/N Noir	171,50 €

Fabrication sur mesure

BARRES DE MAINTIEN DROITE EN ACIER INOXYDABLE

TOP VENTAS







Barre de maintien droite

Fabrication sur mesure

Matériel	Acier inoxydable AISI 304
Acabados	Satin ou Brillant
Tube	Ø 32 mm

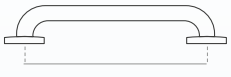

Satin	
Tim-523030/S 300 mm	28,24 €
Tim-523040/S 400 mm	30,33 €
Tim-523050/S 500 mm	32,36 €
Tim-523060/S 600 mm	37,51 €
Tim-523080/S 800 mm	41,92 €

Briller	
Tim-523030/B 300 mm	31,13 €
Tim-523040/B 400 mm	33,35 €
Tim-523050/B 500 mm	35,61 €
Tim-523060/B 600 mm	41,92 €
Tim-523080/B 800 mm	46,34 €

Barre de maintien murale

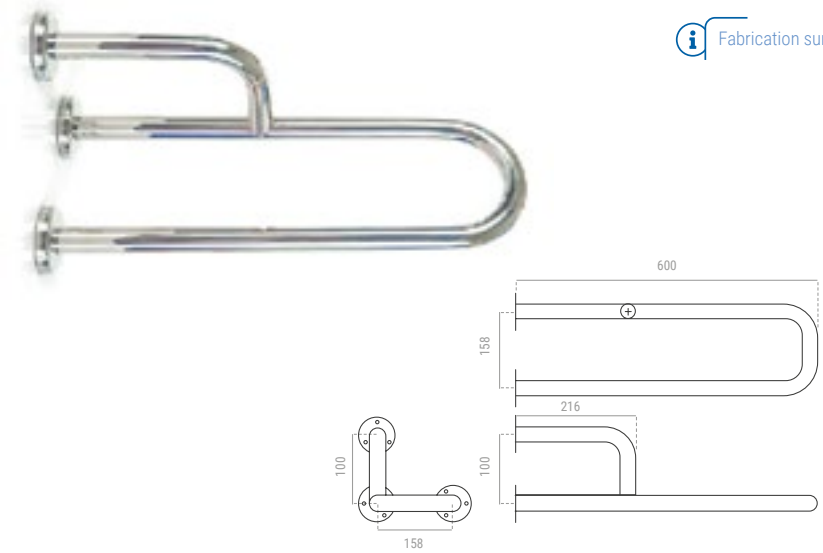

Fabrication sur mesure

droit universel / gauche
Avec 3 points de fixation

Matériel	Acier inoxydable AISI 304
Finition	Satin ou Brillant
Tube	Ø 32 mm
Longueur	600 mm

Tim-52376U/S Satin	115,86 €
Tim-52376U/B Brillant	126,89 €

Barre de support horizontale

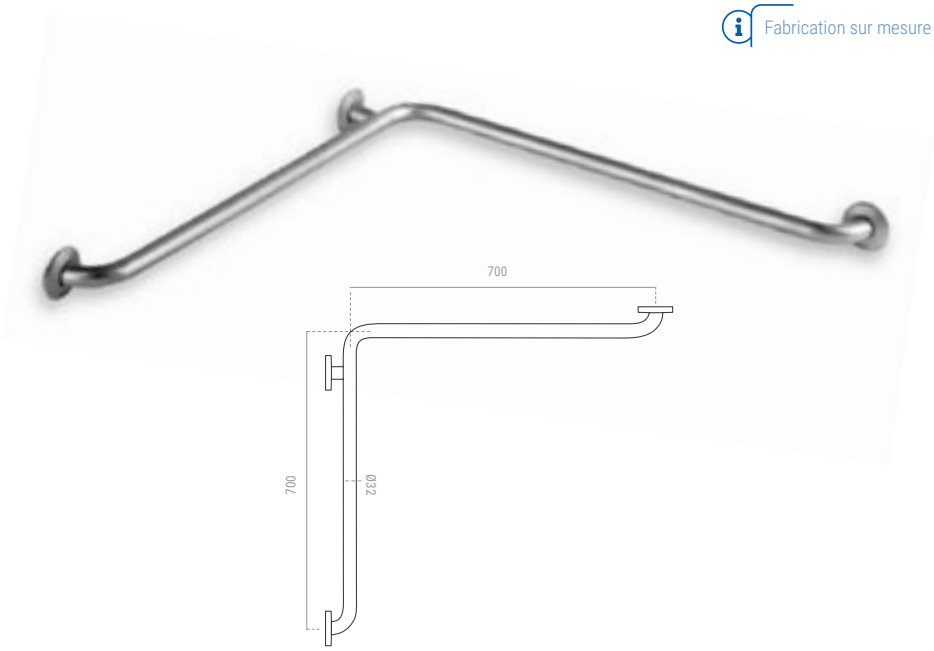

Fabrication sur mesure

Avec 3 points d'appui muraux

Matériel	Acier inoxydable AISI 304
Finition	Satin ou Brillant
Tube	Ø 32 mm
Dimensions	700 x 700 mm

Tim-523470/S Satin	98,20 €
Tim-523470/B Brillant	110,67 €

Barre 135°

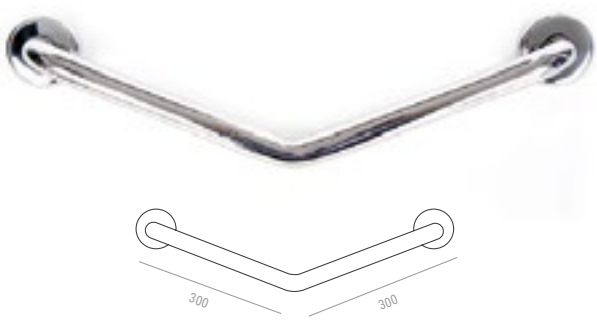

Fabrication sur mesure

Avec 2 points d'appui muraux

Matériel	Acier inoxydable AISI 304
Finition	Satin ou Brillant
Tube	Ø 32 mm
Dimensions	300 x 300 mm

Tim-523135/S Satin	39,72 €
Tim-523135/B Brillant	43,04 €

Barre angle de 90 degrés

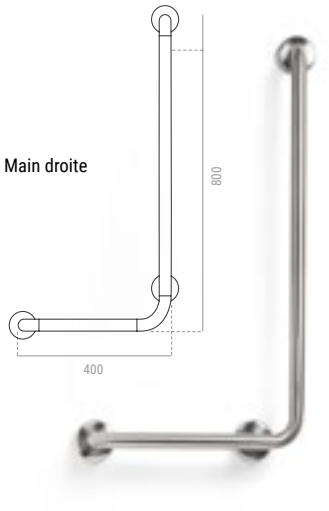

Fabrication sur mesure

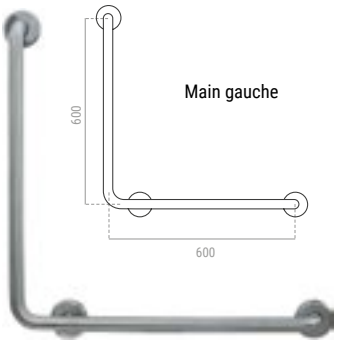

Avec 3 points d'appui muraux

Matériel	Acier inoxydable AISI 304
Finition	Satin ou Brillant
Tube	Ø 32 mm
Main droite	Tim-5235DS
Main gauche	Tim-5235IS

	Tim-5235DS/S Satin - 800x400	91,58 €
	Tim-5235DS/B Brillant - 800x400	102,62 €
N	**Tim-5235DS/S-600** Satin - 600x600	91,58 €
N	**Tim-5235DS/B-600** Brillant - 600x600	102,62 €

Support de barre de douche



NOUVEAUTÉ

Matériel	ABS
Acabados	Chromé

Tim-52378-Soporte	29,30 €

Barre 3 points d'appui au mur



Fabrication sur mesure

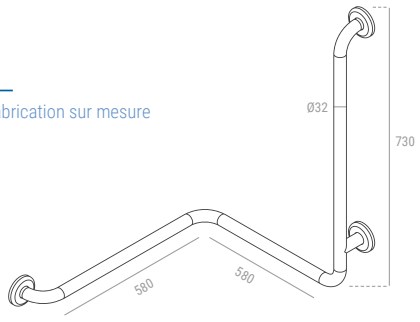

Matériel	Acier inoxydable AISI 304
Acabados	Satin ou Brillant
Tube	Ø 32 mm
Dimensions	730 x 580 x 580 mm
Main droite	Tim-52378DS
Main gauche	Tim-52378IS

	Tim-52378DS/S Satin	161,20 €
	Tim-52378IS/B Brillant	176,80 €

Barre mur / sol



Fabrication sur mesure

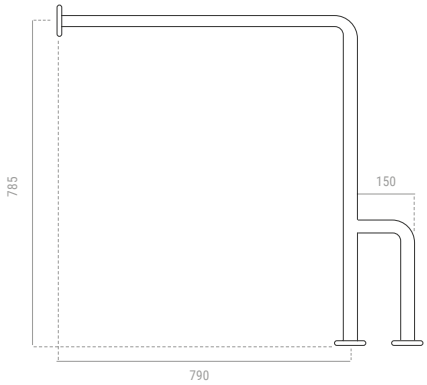

Avec 3 points de fixation 1 au mur 2 au sol
Universel droite/gauche

Matériel	Acier inoxydable AISI 304
Finition	Satin ou Brillant
Tube	Ø 32 mm
Dimensions	790 x 785 mm

	Tim-52368U/S Satin	115,86 €
	Tim-52368U/B Brillant	126,89 €

Barre de maintien droite

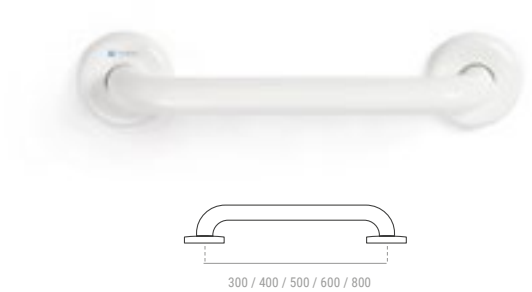

Matériel	Acier Peint
Finition	Blanc
Tube	Ø 32 mm

Tim-523030/P 300 mm	20,97 €
Tim-523040/P 400 mm	22,07 €
Tim-523050/P 500 mm	23,17 €
Tim-523060/P 600 mm	31,10 €
Tim-523080/P 800 mm	32,30 €

Barre de support horizontal



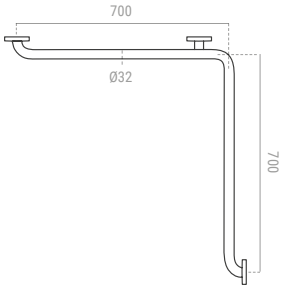

Avec 3 points d'appui

Matériel	Acier Peint
Finition	Blanc
Tube	Ø 32 mm
Dimensions	700 x 700 mm

Tim-523470/P	62,07 €

Barre angle de 90 degrés



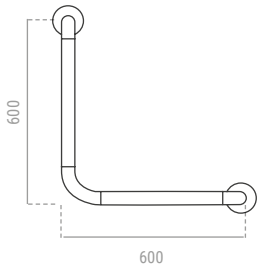

Avec 2 points d'appui muraux
Universel droite/gauche

Matériel	Acier Peint
Finition	Blanc
Tube	Ø 32 mm
Dimensions	600 x 600 mm

Tim-5235US/P	62,07 €

Barre 135º



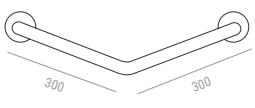

Avec 2 points d'appui muraux

Matériel	Acier Peint
Finition	Blanc
Tube	Ø 32 mm
Dimensions	300 x 300 mm

Tim-523135/P	32,40 €

Barre de maintien murale



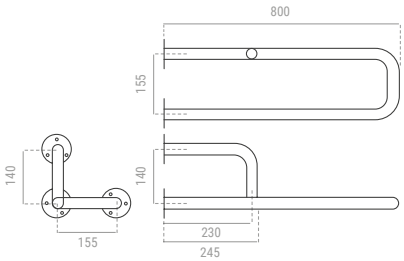

Universel droite / gauche

Matériel	Acier Peint
Finition	Blanc
Tube	Ø 32 mm
Longueur	600 mm

Tim-52376U/P	62,07 €

Barre mur / sol



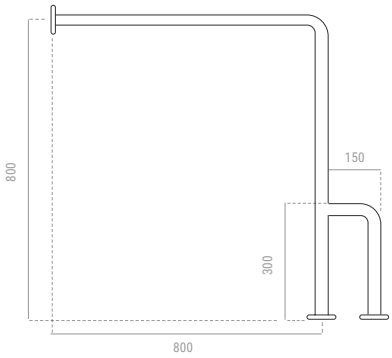

Avec 3 points de fixation 1 au mur 2 au sol
Universel droite / gauche

Matériel	Acier Peint
Finition	Blanc
Tube	Ø 32 mm
Dimensions	800 x 800 mm

Tim-52368U/P	86,89 €

Barre de maintien rabattable



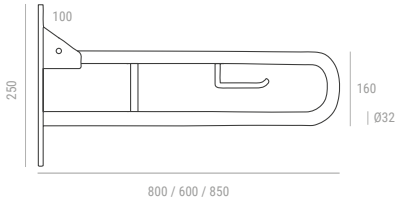

Avec / Sans porte-papier toilette

Matériel	Acier Peint
Finition	Blanc
Tube	Ø 32 mm

Tim-52318/P 800 mm Sans porte-papier toilette	90,30 €
Tim-52318P/P-600 600 mm Avec porte-papier toilette	93,61 €
Tim-52318P/P 800 mm Avec porte-papier toilette	95,50 €
Tim-52318P/P-850 850 mm	96,70 €

Barre de maintien rabattable avec pied



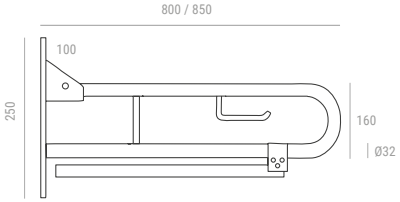

Avec porte-papier toilette

Matériel	Acier Peint
Finition	Blanc
Tube	Ø 32 mm

Tim-52328P/P 800 mm	145,10 €

Les prix peuvent varier en fonction de l'augmentation des matières premières

Barre de maintien rabattable avec pied





La poignée grise permet de le rabattre et de le replier confortablement contre le mur.
Equipé d'une jambe pour plus de sécurité

Matériel	Etac
Finition	Blanc
Dimensions	740 x 800 mm

Tim-523800	172,60 €

Barre ergonomique renforcée







Adapté à la main et avec un intérieur en acier inoxydable

Matériel	Acier Inox intérieur recouvert de plastique injecté

Tim-523805-P/30 300 mm	54,60 €
Tim-523805-P/45 450 mm	68,10 €
Tim-523805-P/60 600 mm	110,30 €

Barre de maintien rabattable



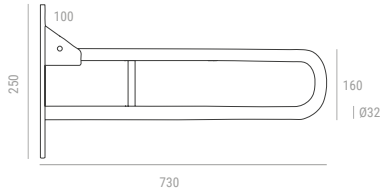

Fixé en position verticale lorsqu'il n'est pas utilisé

Matériel	Acier Peint
Finition	Blanc
Tube	Ø 32 mm
Dimensions	730 mm

Tim-523801	129,10 €

Barre de maintien rabattable

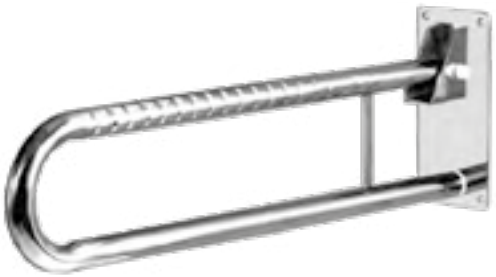

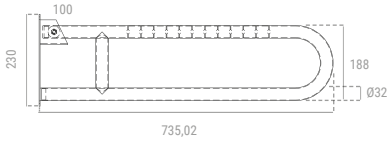

Fixé en position verticale lorsqu'il n'est pas utilisé

Matériel	Acier inoxydable
Finition	Brillant
Tube	Ø 32 mm
Dimensions	735,02 mm

Tim-523802	135,20 €

Barre 90°



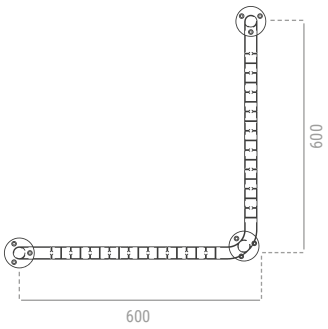

A placer soit à droite soit à gauche

Matériel	Acier inoxydable
Finition	Brillant
Dimensions	600 x 600 mm

Tim-523803	179,50 €

Barre 135°



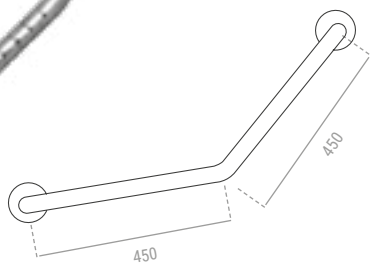

Très utile pour se lever des toilettes ou pour s'installer à côté de la baignoire

Matériel	Acier inoxydable
Finition	Brillant
Dimensions	450 x 450 mm

Tim-523804	145,63 €

Barre de maintien droite



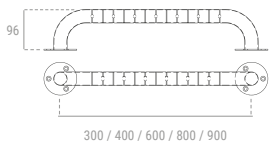

Avec rainures antidérapantes

Matériel	Acier inoxydable
Finition	Brillant
Disco	Ø 70 mm
Distance du mur	70 mm
Tube	Ø 30 mm

Tim-523805/30 300 mm	57,30 €
Tim-523805/40 400 mm	49,40 €
Tim-523805/60 600 mm	49,40 €
Tim-523805/80 800 mm	93,75 €
Tim-523805/90 900 mm	128,02 €



Tabouret de salle de bain



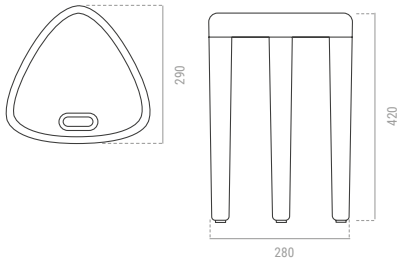

Matériel	Thermoplastique
Finition	Blanc
Dimensions	293 x 281 x 456,5 mm
Poids maximum	150 Kg

Tim-023002 47,10 €

Chaise de salle de bain avec dossier



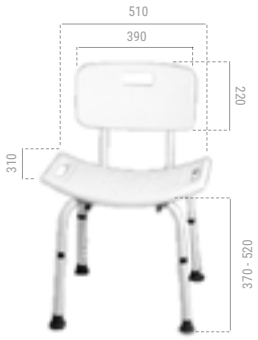

Hauteur réglable

Matériel	Aluminium et polypropylène
Finition	Blanc
Dimensions	430 x 280 mm
Poids maximum	100 Kg

Tim-023006 102,50 €



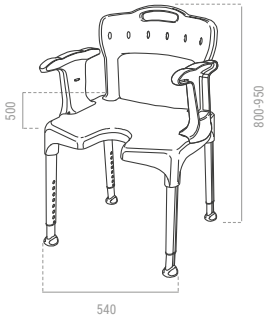

Hauteur réglable

Matériel	Aluminium et polypropylène
Finition	Blanc
Dimensions	540 x 500 mm
Poids maximum	130 Kg

Tim-023019 320,10 €





Hauteur réglable

Matériel	Aluminium et polypropylène
Finition	Blanc
Dimensions	460 x 400 x 800-990 mm
Poids maximum	136 Kg

Tim-023020 165,10 €

Siège de douche rabattable





Avec les pieds sur terre reg. 380 a 520 mm

Matériel	Acier Peint et polyéthylène
Finition	Blanc
Dimensions	490 x 280 mm
Poids maximum	160 Kg

Tim-023007 140,80 €

Tabouret pivotant





Pieds réglables en aluminium de 420 a 520 mm

Matériel	Aluminium et polypropylène
Diámetro	Ø 36 cm
Poids maximum	120 Kg

Tim-023018 128,75 €

Tabouret en aluminium





Réglable 420 a 570 mm

Matériel	Aluminium et polypropylène
Diámetro	Ø 34 cm
Poids maximum	100 Kg

Tim-023010 87,80 €

Tabouret en acier inoxydable



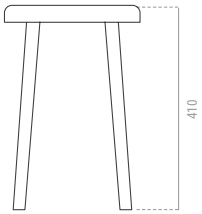

Matériel	Acier inoxydable
Finition	Briller
Dimensions	410 x Ø280 mm
Poids maximum	100 Kg

Tim-023009 229,50 €

Siège rabattable Blanc



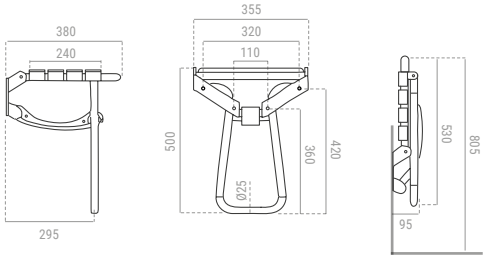

Matériel	Aluminium et polypropylène
Finition	Époxy Blanc
Dimensions	355 x 380 mm
Poids maximum	150 Kg

Tim-023015 702,50 €

Grand siège rabattable Blanc



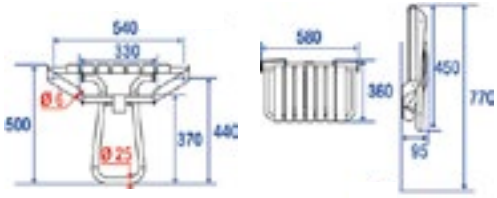

Matériel	Aluminium et polypropylène
Finition	Époxy Blanc
Dimensions	580 x 360 mm
Poids maximum	150 Kg

Tim-023016 950,30 €

Siège de douche rabattable avec support



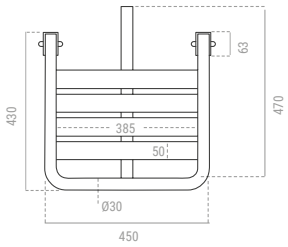

Avec support mural supplémentaire

Matériel	Acier inox
Finition	Satin ou Brillant
Dimensions	450 x 430 mm

Tim-5238S1/S Satin	175,43 €
Tim-5238S1/B Brillant	253,50 €



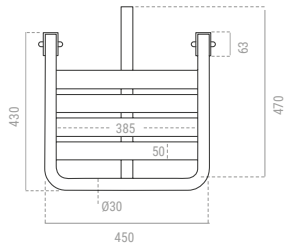

Avec support mural supplémentaire

Matériel	Acier inox
Finition	Blanc
Dimensions	450 x 430 mm

Tim-5238S1/P	215,20 €



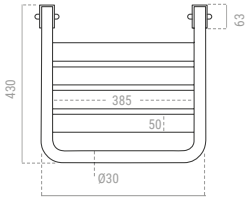

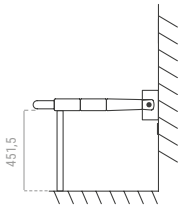

NOUVEAUTÉ

Avec deux supports au sol

Matériel	Acier inox
Dimensions	450 x 430 x 451,5 mm

Tim-5238S2/S Satin	310,60 €
Tim-5238S2/P Blanc	360,50 €

Siège de douche pliant en acier inoxydable



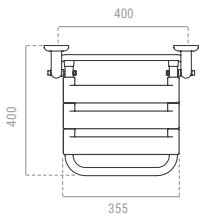

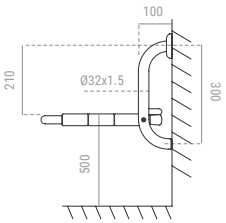

Rilsan antibactérien

Matériel	Acier inox
Dimensions	420 x 430 mm

Tim-023800/P	349,10 €

Siège de douche fixe en nylon



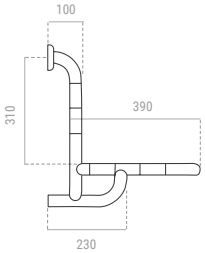

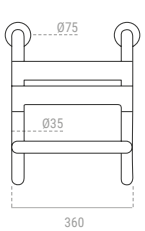

Avec rosace à visser

Matériel	Noyau en aluminium et nylon Épaisseur 2 mm, avec lattes PVC
Dimensions	360 x 390 mm

Tim-0238S2/NB	560,30 €

Siège de douche rabattable avec 4 fixations



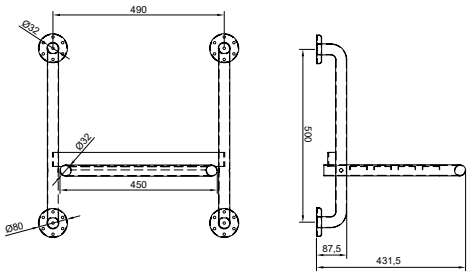

Matériel	Acier inoxydable
Finition	Satin ou Brillant
Poids maximum	150 kg

Tim-023895/S Satin	360,50 €
Tim-023895/B Brillant	487,50 €

Siège de douche rabattable avec accoudoirs



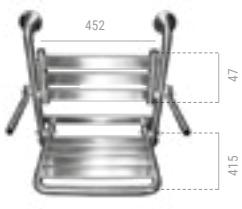

Matériel	Acier inoxydable
Finition	Satin ou Brillant
Poids maximum	150 kg

Tim-023894/S Satin	585,50 €
Tim-023894/B Brillant	610,70 €

Siège de douche rabattable amovible

Diam. barre fixe. 60 non inclus





Matériel	Acier inoxydable
Finition	Satin ou Brillant
Poids maximum	150 kg

Tim-023893/S Satin	335,50 €
Tim-023893/B Brillant	380,10 €

Siège de douche de base



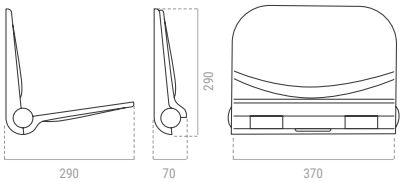

Matériel	ABS
Finition	Blanc
Poids maximum	100 kg

Tim-023891	148,50 €

Siège de douche luxueux



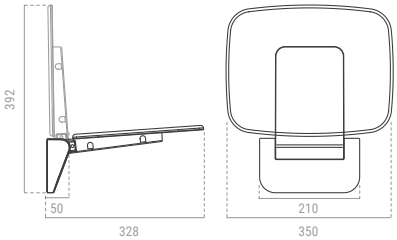

Matériel	Duroplast- Thermoplastique
Finition	Blanc - chrome
Poids maximum	110 kg

Tim-023890	236,70 €

Miroir inclinable



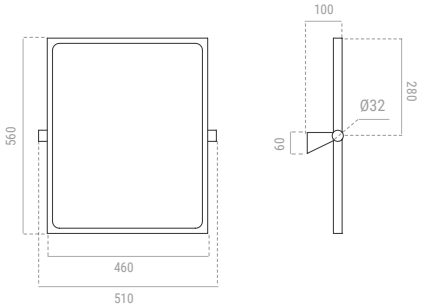

Matériel	Cadre dans Acier
Finition	Blanc antibactérien
Dimensions	560 x 460 mm

Tim-02302E	236,40 €



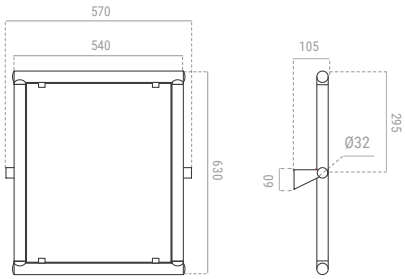

Matériel	Noyau en aluminium et nylon de 2 mm d'épaisseur
Dimensions	630 x 540 mm

Tim-02302E/NB	412,80 €



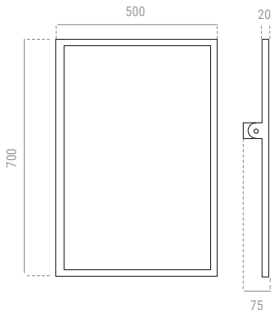

Matériel	Acier inoxydable
Finition	Satin / Brillant / Blanc
Dimensions	700 x 500 mm

Tim-02307E/S Satin	205,59 €
Tim-02307E/B Brillant	205,59 €
Tim-02307/P Blanc	240,50 €

Miroir fixe avec cadre en acier inoxydable



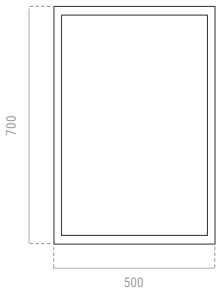

Matériel	Acier inox
Finition	Satin ou Brillant
Dimensions	700 x 500 mm

Tim-02305E/S Satin	150,10 €
Tim-02305E/B Brillant	150,10 €

Miroir inclinable à charnière



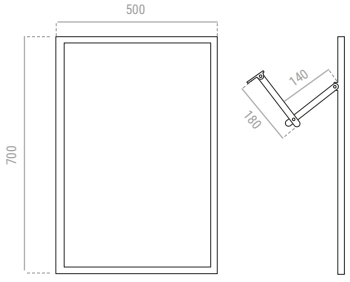

Matériel	Cadre dans Acier inox
Finition	Brillant
Dimensions	700 x 500 mm

Tim-02301E	205,59 €

* Miroir en acier inoxydable anti-vandalisme



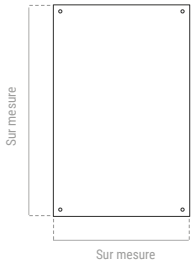

Matériel	Acier inox
Finition	Qualité 7P haute luminosité
Dimensions	Sur mesure

Tim-02306E/B Consulter

* Vérifier le délai de livraison

Miroir de salle de bain fixe



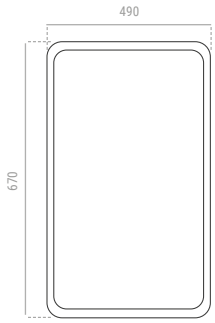

Matériel	Plastique Blanc + verre
Finition	Blanc
Dimensions	670 x 490 mm

Tim-02308E 84,40 €



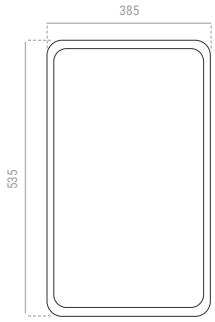

Matériel	Plastique Blanc + verre
Finition	Blanc
Dimensions	535 x 385 mm

Tim-02310E 68,50 €



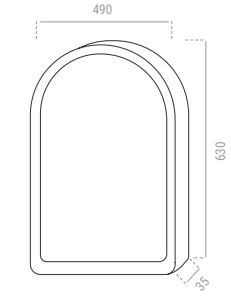

Matériel Matériel	Plastique Blanc + verre
Finition	Blanc
Dimensions Dimensions	630 x 490 mm

Tim-02309E 84,40 €

Toilettes pour personnes handicapées



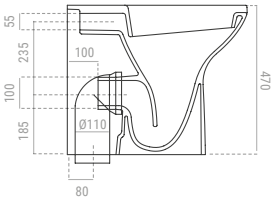

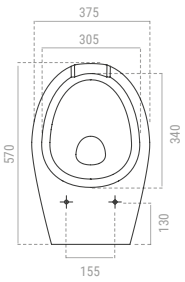

Prise universelle, au sol ou murale.

Matériel	Céramique
Finition	Blanc

Tim-500001/U 315,10 €



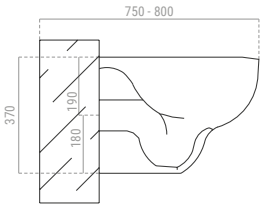

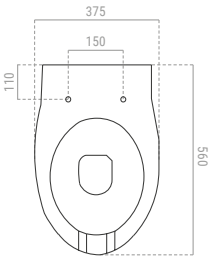

Modèle suspendu

Matériel	Céramique
Finition	Blanc

Tim-500004 360,70 €

Position libre du camion-citerne de déchargement



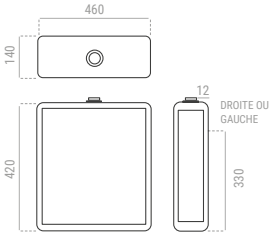

Avec commande pneumatique à positionnement libre

Matériel	ABS
Finition	Blanc
Capacité	9 litres

Tim-500002 157,30 €

Réservoir de décharge ABS



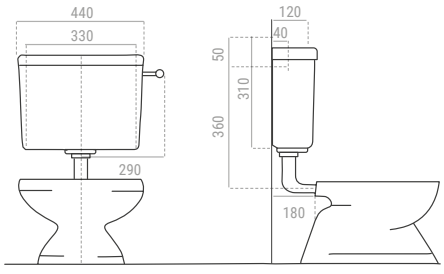

Avec commande pneumatique externe

Matériel	ABS
Finition	Blanc
Capacité	7 litres

Tim-500003 119,40 €

Siège et couvercle de toilette



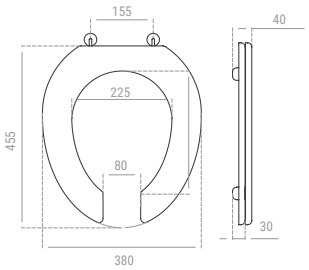

Matériel	Thermoplastique antibactérien
Finition	Blanc

Tim-500003/U	85,60 €

Ascenseur de toilettes universel



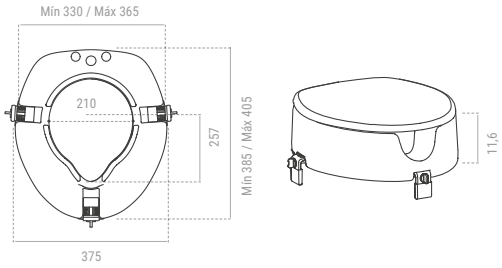

Avec couvercle inclus

Matériel	Résine antibactéricide
Finition	Blanc

Tim-500007	187,40 €

Ascenseur de toilettes avec accoudoirs



Tim-500008

Disponible sans accoudoirs



Tim-500009

Comprend un accessoire pour papier toilette, peut être placé à droite ou à gauche.

Matériel	ABS
Hauteur réglable	8-12-15 cm
Finition	Blanc

Tim-500008	255,00 €
Tim-500009	140,10 €

Bidet pour personnes handicapées



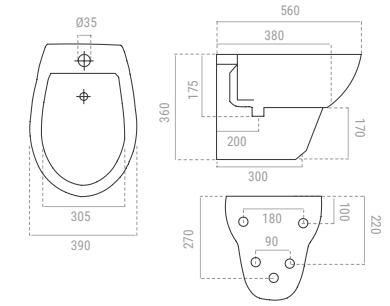

Matériel	Céramique
Finition	Blanc

Tim-500001/B Mur	359,80 €



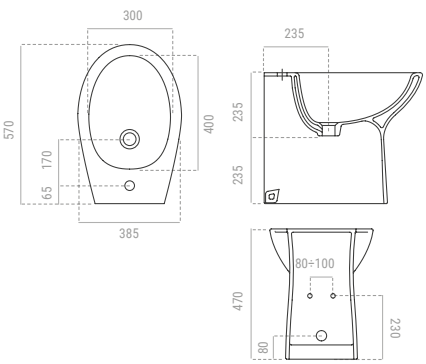

Matériel	Céramique
Finition	Blanc

Tim-500001/C Mettre à la terre	359,80 €

Lavabo pour personnes handicapées



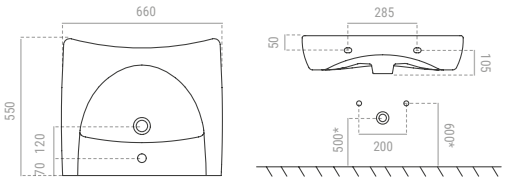

Avec accoudoir

Matériel	Céramique
Finition	Blanc

Tim-510001/U	309,60 €

Support d'évier fixe



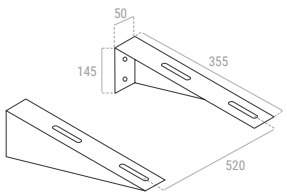

Prise en charge fixe

Matériel	Acier
Finition	Blanc

Tim-515001	63,70 €

Un accompagnement simple



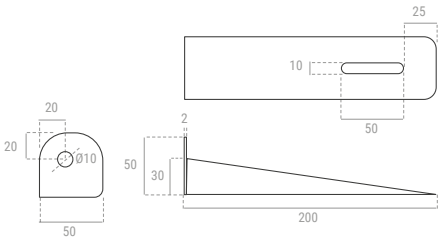

Matériel	Acier
Finition	Blanc

Tim-515000	47,20 €

Support inclinable manuel



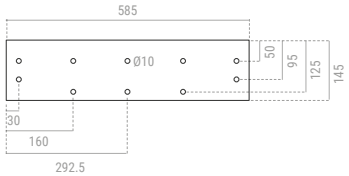

Support à inclinaison manuelle pour éviers en céramique

Matériel	Acier
Finition	Blanc

Tim-515002	179,40 €

Support inclinable pneumatique



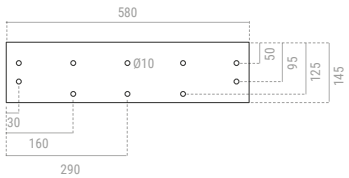

Support pneumatique pour éviers en céramique

Matériel	Acier
Finition	Blanc

Tim-515003	285,38 €

Décharge Céramique



Siphon mural, avec grille en acier inoxydable.

Matériel	Céramique
Finition	Blanc
Dimensions	410 x 505 x 435 mm

Tim-516001 590,10 €

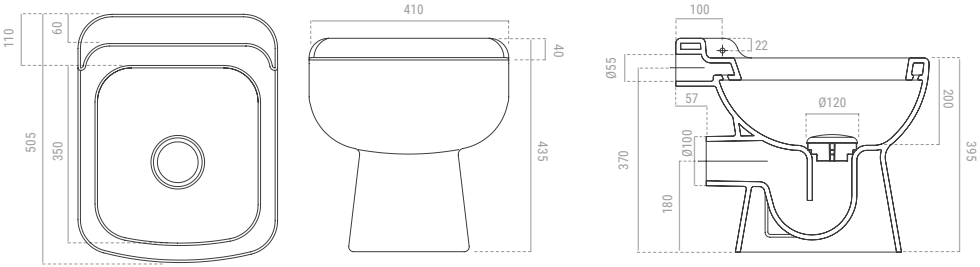

Déversoir en acier inoxydable



Siphon mural, avec grille en acier Inox.

Matériel	Acier inoxydable
Dimensions	700 x 600 x 550 mm

Tim-516002 1.110,50 €

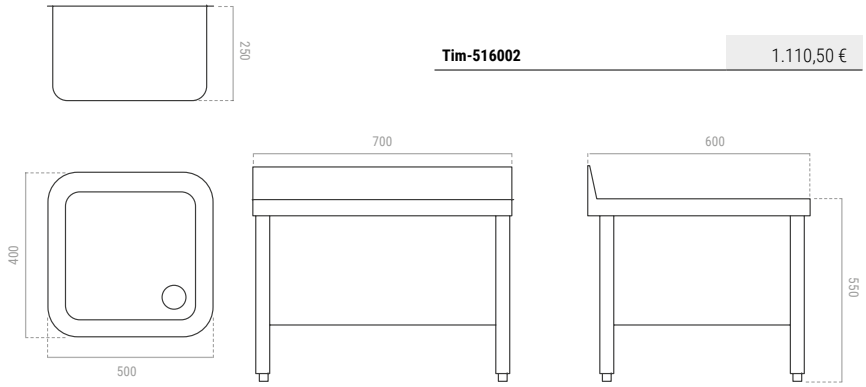

Rejilla Para vertedero

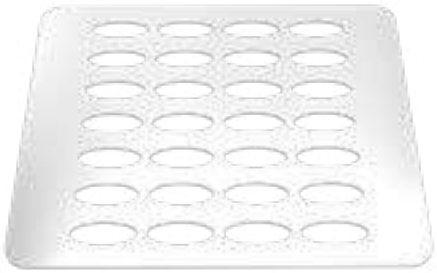

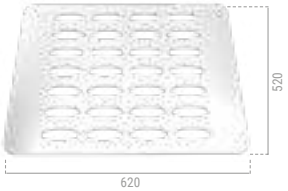

Compatible avec la Décharge Réf.516002

Matériel	Acier inoxydable
Dimensions	620 x 520 mm

Tim-516003 205,70 €

28 - 32.
Sèche-mains

32 - 33.
Sèche-cheveux

34 - 36.
Distributeurs de savon

37 - 38.
Distributeur de papier hygiénique

39-40.
Distributeurs de serviettes en papier

41.
Poubelles en métal

42.
Bacs en plastique

43.
Bébé à langer

44 - 45.
Distributeurs hygiéniques



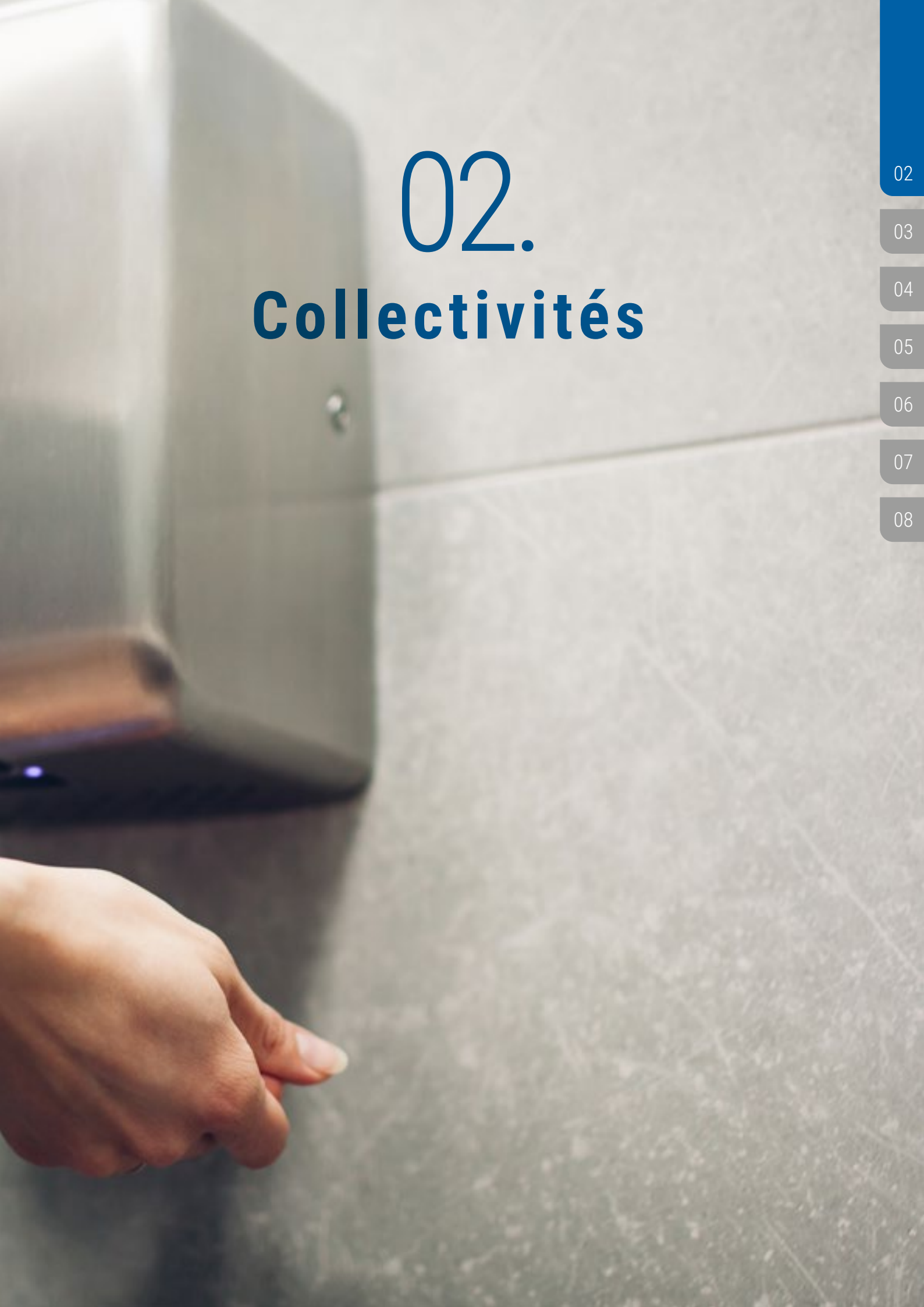

02.
Collectivités

Sèche-mains acier inox



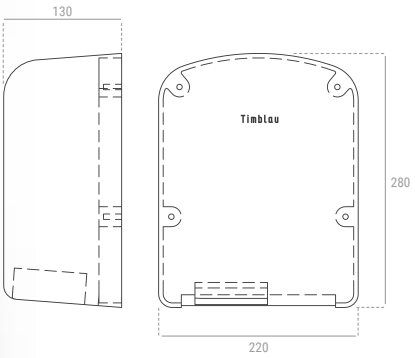

Fonctionnement du capteur

Matériel	Acier inox
Finition	Brillant
Vitesse de l'air	13 M/S
Poids	3 kg
Souche	230 V
Fréquence	50 Hz / 1.650 W

INOX EU

Tim-021080/B	200,80 €



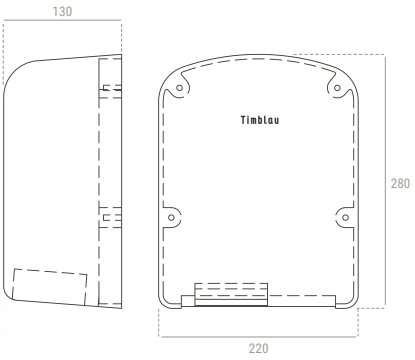

Fonctionnement du capteur

Matériel	Acier inox
Finition	Satin
Vitesse de l'air	13 M/S
Poids	3 kg
Souche	230 V
Fréquence	50 Hz / 1.650 W

INOX EU

Tim-021080/S	200,80 €

Sèche-mains en ABS



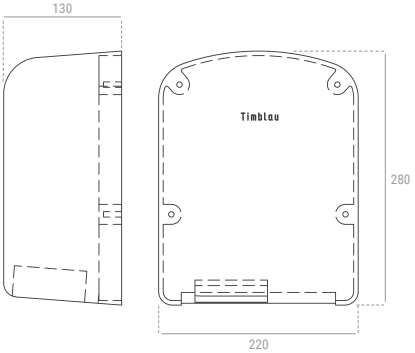

Fonctionnement du capteur

Matériel	ABS
Finition	Blanc
Vitesse de l'air	13 M/S
Poids	3 kg
Souche	230 V
Fréquence	50 Hz / 1.650 W

ABS EU

Tim-021080	128,50 €

Sèche-mains ECO avec capteur



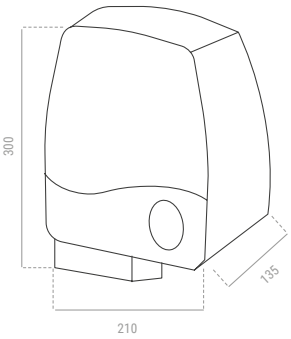

Fonctionnement du capteur

Matériel	ABS
Finition	Blanc
Poids	1,6 kg
Souche	220 V
Fréquence	50 Hz / 1.000 W
Dimensions	300 x 210 x 135 mm

CE ABS EU

Tim-021031	129,48 €

Sèche-mains mur à grand vitesse







Écran LCD programmable

Matériel	ABS
Finition	Blanc
Vitesse de l'air	85-100 M/S
Temps de séchage	7 Seg.
Souche	220 V
Fréquence	50 Hz / 1.850 W
Dimensions	297 x 195 x 671 mm

RoHS ABS EU

Tim-021099	1.102,21 €

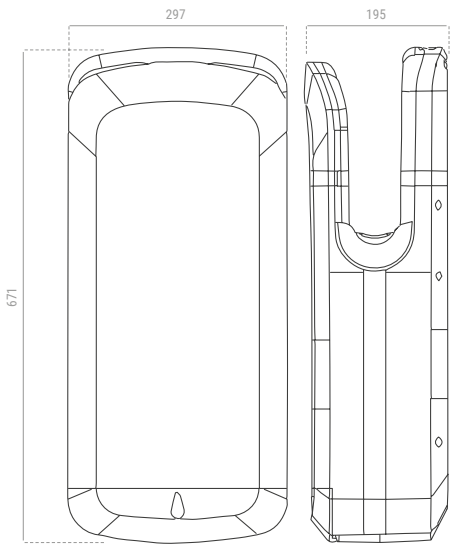

Sèche-mains avec bouton poussoir



Fonctionnement par bouton-poussoir

Matériel	Acier inox
Finition	satin ou brillant
Vitesse de l'air	26 M/S
Souche	230 V
Fréquence	50 Hz / 2.300 W

Tim-021055/SS Satin	302,10 €
Tim-021055/BS Brillant	310,50 €

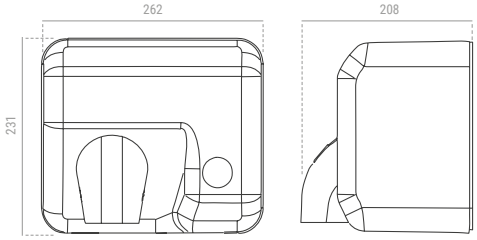



Fonctionnement du capteur

Matériel	Acier inox
Finition	Satin ou brillant
Vitesse de l'air	26 M/S
Souche	230 V
Fréquence	50 Hz / 2.300 W

Tim-021055/S Satin	260,00 €
Tim-021055/B Brillant	270,40 €

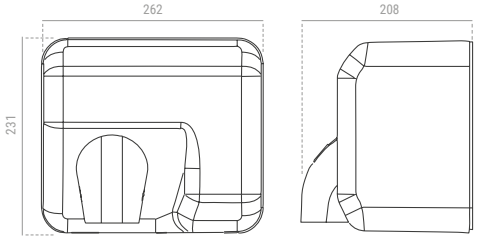

Sèche-mains avec du sens







Grande vitesse

Fonctionnement du capteur

Matériel	Acier inox
Finition	Satin, brillant ou Blanc
Vitesse de l'air	100 M/S
Souche	220 V
Fréquence	50 Hz / 1.350 W

Tim-021081/S Satin	208,75 €
Tim-021081/B Brillant	210,50 €
Tim-021081/P Blanc	205,30 €

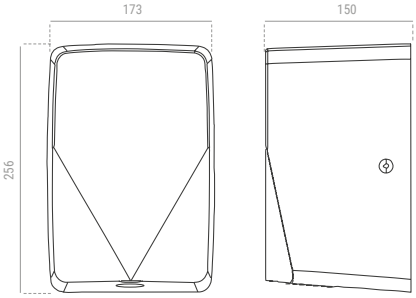







2.300 W

Fonctionnement du capteur

Matériel	Acier inox
Finition	Satin ou brillant ou Blanc
Vitesse de l'air	26 M/S
Souche	230 V
Fréquence	50 Hz / 2.300 W

Tim-021082/S Satin	237,12 €
Tim-021082/B Brillant	239,20 €
Tim-021082/P Blanc	234,00 €

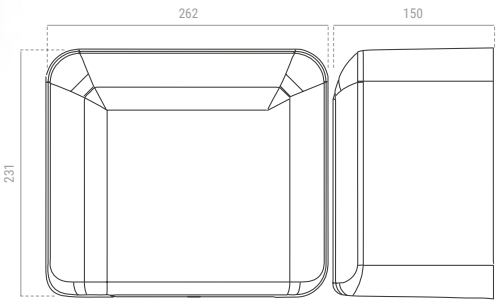

Les prix peuvent varier en fonction de l'augmentation des matières premières

SÈCHE-MAINS

Sèche-mains avec du sens





Fonctionnement du capteur

Matériel	Acier inox
Finition	Satin, brillant ou Blanc
Vitesse de l'air	20 M/S
Souche	220 V
Fréquence	60 Hz / 2.100 W

Tim-021083/S Satin	223,45 €
Tim-021083/B Brillant	228,30 €
Tim-021083/P Blanc	148,72 €

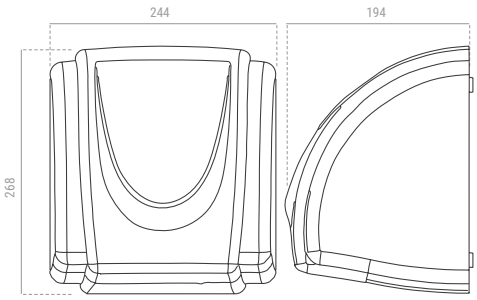

SÈCHE-CHEVEUX

Sèche-cheveux



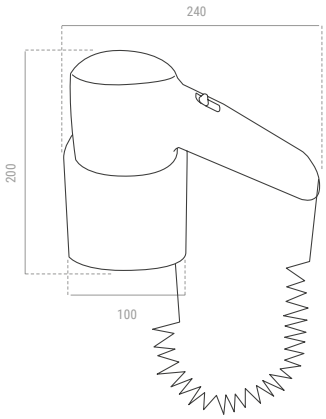

Protection IPX4. Avec support mural

Matériel	ABS
Finition	Blanc
Poids	0,91 kg
Souche	220 V
Fréquence	50 Hz / 600-1.200 W
Dimensions	185 x 215 x 205 mm

Tim-021095	54,61 €

Sèche-cheveux





2 températures / 2 vitesses. Avec support mural

Matériel	ABS
Finition	Blanc
Poids	0,7 kg
Souche	200 V
Fréquence	60 Hz / 1.200 W
Dimensions	300 x 210 x 135 mm

Tim-021092 69,80 €

Sèche-cheveux et avec prise



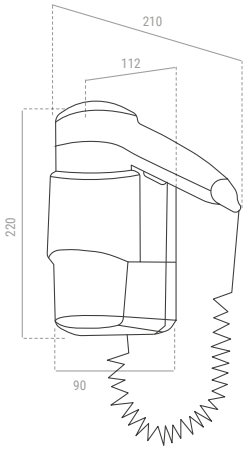

Protection IPX4. Avec support mur

Matériel	ABS
Finition	Blanc avec couverture bleue
Poids	1,5 kg
Souche	220 V
Fréquence	50 Hz / 600-1.200 W
Dimensions	220 x 210 x 105 mm

Tim-021096 74,62 €









Protection IPX4. Avec support mural

Matériel	ABS
Finition	Blanc
Poids	1,5 kg
Souche	220 V
Fréquence	60 Hz / 1.200 W
Dimensions	222 x 180 x 91 mm

Tim-021097 60,25 €

Les prix peuvent varier en fonction de l'augmentation des matières premières

Distributeur de savon



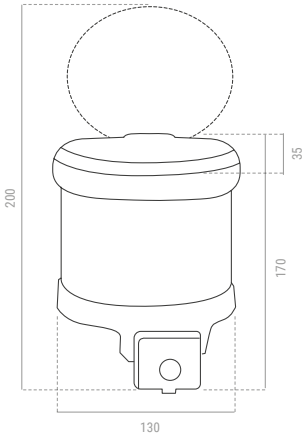

Convient au gel hydroalcoolique

Attaché au mur. Il est actionné avec un bouton

Matériel	ABS
Finition	Blanc / Transparent

Tim-022801 1 Litre	31,15 €
Tim-022802 2 Litres	32,90 €





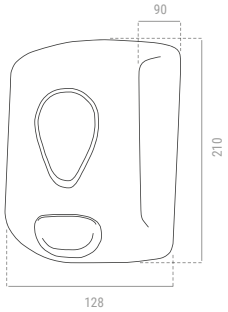

Matériel	ABS
Finition	Blanc ou Noir / Transparent
Capacité	700 cc 700 cc

Tim-022704 Blanc	20,50 €
Tim-022704/N Noir	33,80 €





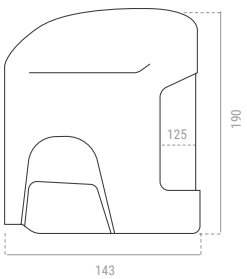

Convient au gel hydroalcoolique

Matériel	ABS Blanc ABS
Capacité	1 Litre

Tim-022702	22,10 €

Pour éviter la crosion, il faut utiliser du savon liquide sans chlore et au PH neutre.

Distributeur de savon



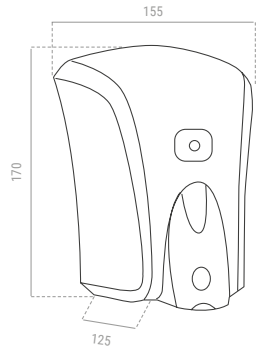

Matériel	ABS
Finition	Blanc
Capacité	1 Litres 1

Tim-022600	26,90 €



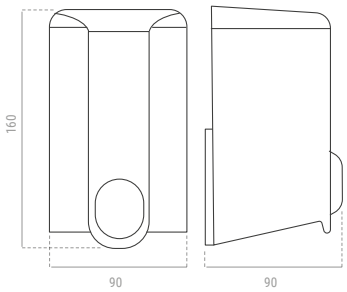

Matériel	ABS
Finition	Transparent ou Blanc
Capacité	1 Litres 1

Tim-022601 Transparent	13,83 €
Tim-022602 Blanc	17,10 €

Mini-distributeur de savon



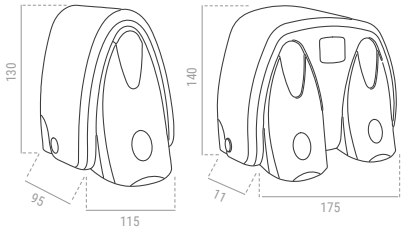

Matériel	ABS
Finition	Blanc/Gris
Capacité	175 ml

Tim-022603	18,90 €
Tim-022604	28,80 €

Distributeur de savon automatique





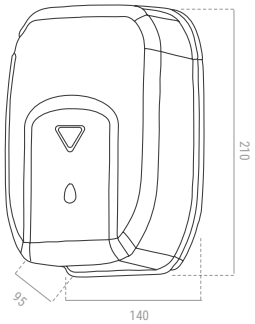

Avec indicateur de remplissage

Matériel	Acier inox ou ABS
Finition	brillant / Blanc / Satin
Capacité	1, 2 Litres

Tim-022706/S Satin	148,20 €
Tim-022706/B Brillant	150,80 €
Tim-022706/ABS Blanc	78,60 €

Pour éviter la crosion, il faut utiliser du savon liquide sans chlore et au PH neutre.

Les prix peuvent varier en fonction de l'augmentation des matières premières

Distributeur de savon anti-vandalisme



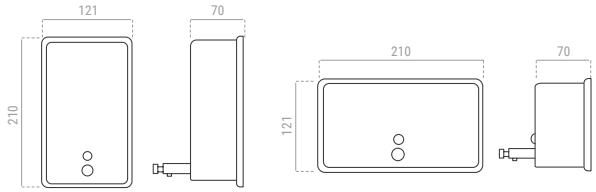

Avec visualiseur de niveau, verrouillage par clé

Matériel	Acier inox
Finition	briller ou Satin
Capacité	1,2 Litres 1,2

INOX

Tim-022504/S Verticale / Satin	39,53 €
Tim-022504/N Verticale / Satin Noir	56,30 €
Tim-022504/B Verticale / Briller	39,53 €
Tim-022505/S Horizontal / Satin	39,53 €

Distributeur de savon anti-vandalisme avec réservoir intérieur



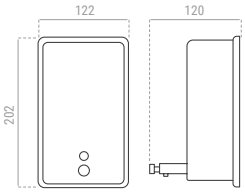

NOUVEAUTÉ

Avec visualiseur de niveau, verrouillage par clé

Matériel	Acier inox
Finition	briller ou Satin
Capacité	1,2 Litres 1,2

INOX

Tim-022504/S-D Verticale / satin	51,42 €
Tim-022504/B-D Verticale / Briller	51,42 €

Distributeur de savon intégré



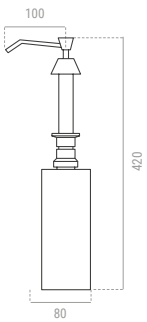

Le col s'ajuste sur une douille allant jusqu'à 50 mm. longueur

Matériel	Acier inox et ABS
Finition	Blanc
trou de comptoir	Ø26 mm.
Diamètre de garniture	Ø43 mm.
Capacité	400 ml

Tim-022906/3	62,50 €

Les prix peuvent varier en fonction de l'augmentation des matières premières

Distributeur de papier hygiénique

TOP VENTAS



Avec serrure et clé

Matériel	Acier inox
Finition	Satin , Brillant ou Blanc
Diamètre de l'arbre	45 mm
Dimensions	Ø 250 ou 280 x 115 mm

INOX

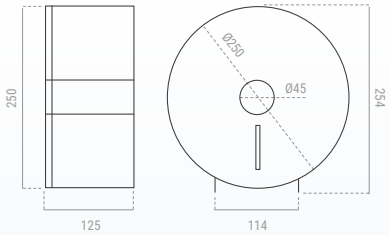

	Satin
Tim-025011/S Ø 250	52,60 €
Tim-025012/S Ø 280	77,10 €

	Briller
Tim-025011/B Ø 250	53,10 €
Tim-025012/B Ø 280	72,60 €

	Blanc
Tim-025011/P Ø 250	57,60 €

	Noir
Tim-025011/N Ø 250	68,70 €

Matériel	ABS
Finition	Blanc ou Noir
Dimensions	Ø 250 x 115 mm

Tim-025070 Blanc	23,70 €
Tim-025070/N Noir	40,70 €

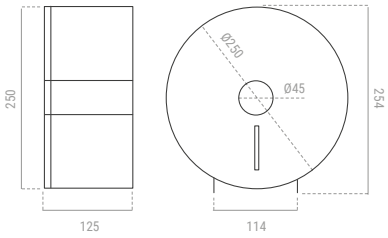



Distributeur de papier hygiénique inox simple



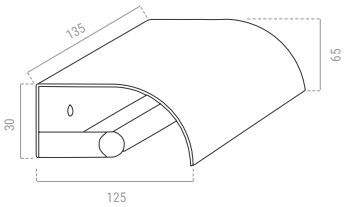

Matériel	Acier inox
Finition	Satin ou brillant
Dimensions	130 x 130 x 80 mm

INOX EU

Tim-026091/B Brillant	35,88 €
Tim-026091/S Satin	34,84 €

Distributeur de papier hygiénique double



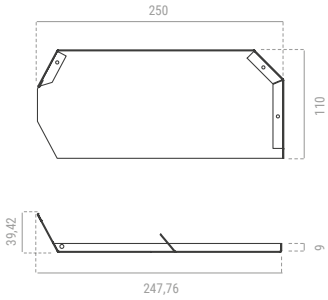

Avec serrure et clé spéciales

Matériel	Acier inox
Finition	Satin ou brillant
Capacité	2 rouleaux

INOX

Tim-025050/B Brillant	50,20 €
Tim-025050/S Satin	47,44 €

Distributeur de papier hygiénique tripler



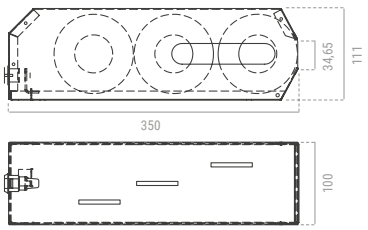

Avec serrure et clé spéciales

Matériel	Acier inox
Finition	Satin ou brillant
Capacité	3 rouleaux

INOX

Tim-025060/B Brillant	66,20 €
Tim-025060/S Satin	52,96 €

Distributeur de lingettes intégré



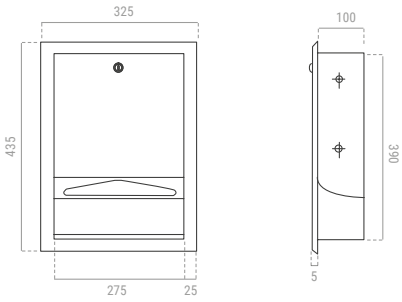

Avec serrure et clé

Matériel	Acier inox
Finition	Satin
Capacité	475 lingettes
Dimensions	325 x 435 x 105 mm

INOX

Tim-024080/S	348,10 €

Distributeur de lingettes en zigzag



Avec serrure et clé

Matériel	Acier inox
Finition	Peint Blanc, Satin ou Brillant
Capacité	600 lingettes
Dimensions	305 x 265 x 280 mm

INOX

Tim-024020/S Satin	47,20 €
Tim-024020/B Brillant	65,10 €
Tim-024020/P Peint Blanc	75,20 €
Tim-024020/N Peint Noir	70,60 €

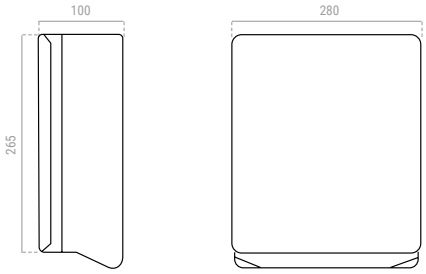



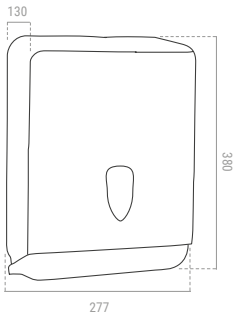

Matériel	ABS
Finition	Noir ou Blanc
Capacité	600 lingettes

Tim-024070 Blanc	24,80 €
Tim-024070/N Noir	45,30 €

Les prix peuvent varier en fonction de l'augmentation des matières premières

Mini distributeur de papier à mèche



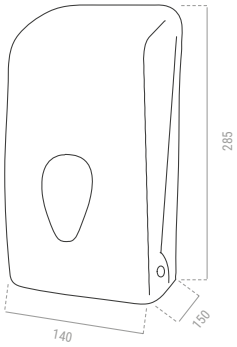

Matériel	ABS
Finition	Noir ou Blanc
Capacité	205 lingettes

Tim-024011 Blanc	17,54 €
Tim-024011/N Noir	33,49 €

Distributeur de papier à mèche ABS





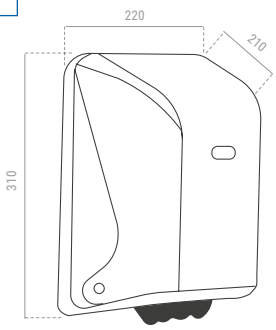

Matériel	ABS
Finition	Gris métallisé
Dimensions	310 x 220 x 225 mm

Tim-024095	40,12 €

Distributeur de papier en rouleau



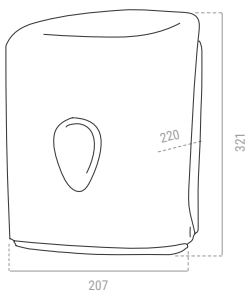

Distributeur pour bobines d'extraction centrales de papier
Avec serrure et clé

Matériel	ABS
Finition	Blanc
Largeur maximale de la bobine	22 cm
Papier	1 ou 2 couches

Tim-024010	26,48 €

poubelle à pédale



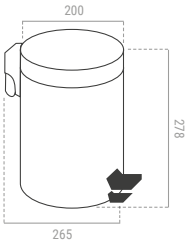

Matériel	Acier métallisé
Finition	satin / Brillant / Blanc
Capacité	3-5 Litres

Tim-012041/3 Brillant 3L	29,70 €
Tim-012041/B Brillant 5L	32,16 €
Tim-012041/S Satin 5L	33,60 €
Tim-012041/B-12 Brillant 12L	52,80 €
Tim-012041/S-12 Satin 12L	52,80 €
Tim-012041/PB Blanc 5L	39,50 €
Tim-012041/PN Noir 5L	43,60 €

Poubelle grande capacité



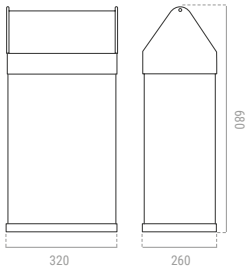

Matériel	Acier inox
Finition	Satin
Capacité	40 Litres
Dimensions	320 x 260 x 680 mm

Tim-012070	309,80 €

Poubelle murale rectangulaire en inox



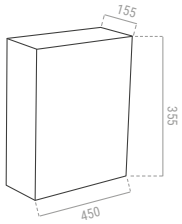

Matériel	Acier inox
Finition	satin ou brillant
Capacité	25 Litres
Dimensions	355 x 155 x 450 mm

Tim-012072/B Brillant	128,70 €
Tim-012072/S Satin	128,70 €

Poubelle murale en inox



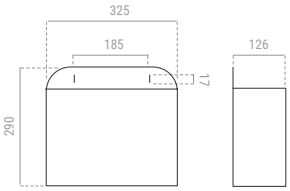

Matériel	Acier inox
Finition	Satin
Capacité	11 Litres
Dimensions	330 x 130 x 300 mm

Tim-012075/S	89,10 €

Poubelle murale carrée en inox



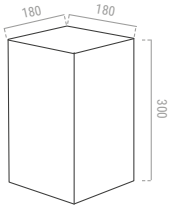

Matériel	Acier inox
Finition	Satin ou brillant
Capacité	10 Litres
Dimensions	180 x 180 x 300 mm

Tim-012077/B Brillant	90,50 €
Tim-012077/S Satin	90,50 €

Les prix peuvent varier en fonction de l'augmentation des matières premières

Poubelle basculante en ABS



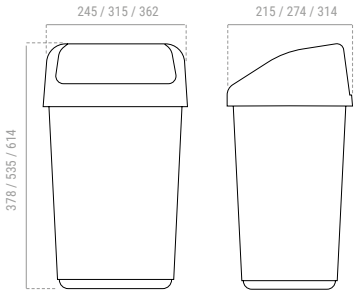

Matériel	ABS
Finition	Blanc
Capacité Dimensions	10 Litres 375 x 245 x 195 mm 25 Litres 520 x 280 x 260 mm 50 Litres 660 x 360 x 320 mm

Tim-012060/10 10 Litres	23,10 €
Tim-012060/25 25 Litres	29,30 €
Tim-012060/50 50 Litres	38,25 €

Poubelle de recyclage duo





Matériel	ABS
Finition	Métallique/noir
Capacité	25 Litres
Dimensions	342 x 291 x 430 mm

Tim-012071	48,50 €

Poubelle à dessus pivotant





Matériel	ABS
Finition	Gris et rouge
Capacité Dimensions	10 Litres 190 x 240 x 350 mm 25 Litres 260 x 340 x 470 mm 45 Litres 294 x 376 x 653 mm

Tim-012073/10 10 Litres	12,80 €
Tim-012073/25 25 Litres	28,60 €
Tim-012073/50 45 Litres	46,30 €

Poubelle similaire





Matériel	ABS
Finition	Métallique Noir
Capacité Dimensions	20 Litres 308 x 281 x 448 mm 40 Litres 309 x 349 x 697 mm

Tim-012076/20 20 Litres	59,75 €
Tim-012076/40 40 Litres	83,60 €



Comprend un compartiment pour ranger le papier

Matériel	HDPE
Finition	Blanc crème
Dimensions	Horizontal 580 x 856 x 100/510 mm Verticale 902 x 559 x 133/889 mm

Tim-012080 Horizontal	472,84 €
Tim-012081 Verticale	472,84 €

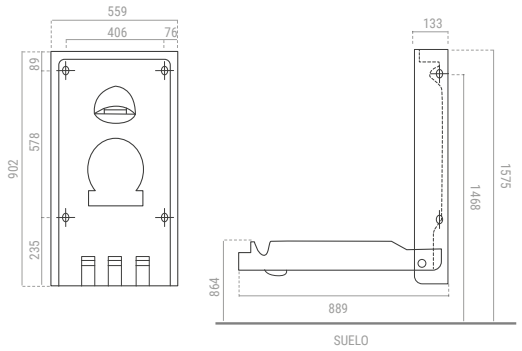

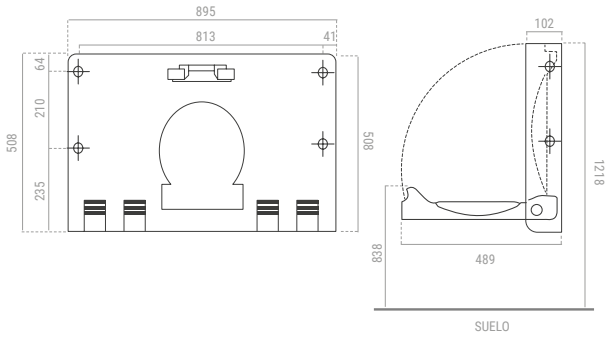

Chaise murale bébé



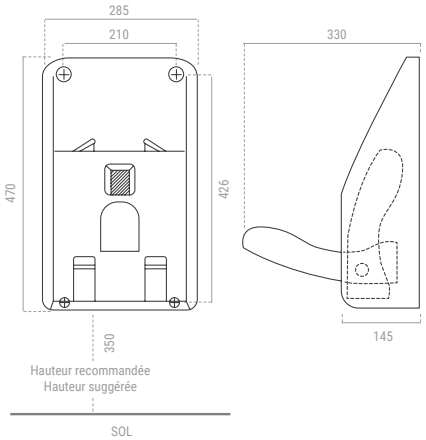

Comprend une ceinture de sécurité réglable
Avec protection antibactérienne permanente

Matériel	HDPE
Finition	Blanc
Dimensions	470 x 285 x 330 mm (ouvrir) 470 x 285 x 145 mm (fermé)

Tim-012082	297,50 €

Distributeur de papier pour housses de siège de toilette



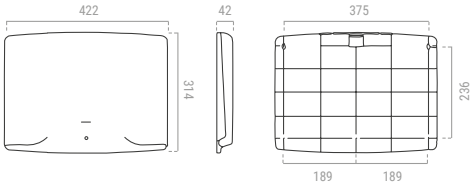

Matériel	ABS
Finition	Blanc
Capacité	125 lingettes
Dimensions	314 x 422 x 42 mm

ABS

Tim-027010	41,50 €

Toilettes féminines confinées à pédale



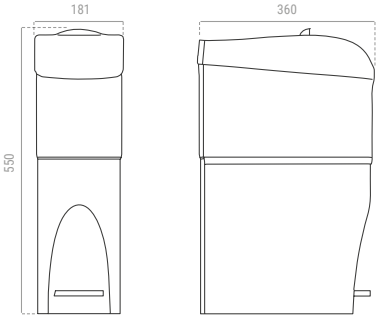

Matériel	Polypropylène
Finition	Blanc et bleu
Capacité	15 Litres
Dimensions	565 x 185 x 360 mm

ABS

Tim-027012	65,80 €

Conteneur de compression



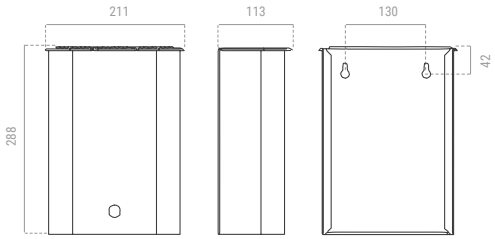

Jusqu'à épuisement des stocks

Avec couvercle rabattable et serrure

Matériel	Acier inox
Finition	Satin
Capacité	5 Litres
Dimensions	288 x 211 x 113 mm

INOX

Tim-027013	125,10 €

Distributeur autonome



Feuille de papier 270 x 210 mm

Matériel	ABS ABS Acier inox
Diamètre	Ø 210 mm

ABS

Tim-027016 Blanc	98,80 €
Tim-027018 Noir	131,50 €
Tim-027019 Argent	131,50 €
Tim-027017 Satin	470,60 €

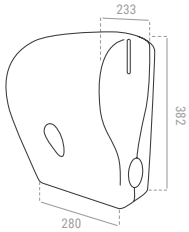



TIM-027016 / TIM-027018 / TIM-027019

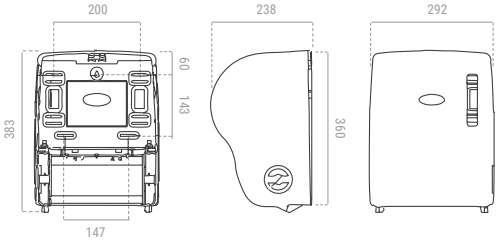

TIM-027017

Distributeur de sacs pour serviettes hygiéniques



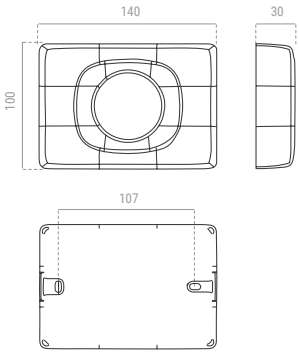

Matériel	ABS
Finition	Blanc
Capacité	25 sacs
Dimensions	140 x 100 x 30 mm

ABS

Tim-027014	15,20 €



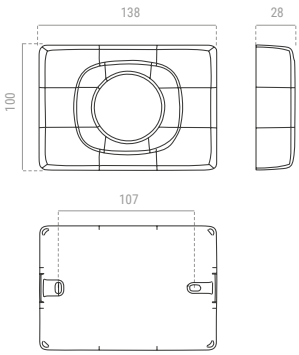

Matériel	ABS
Finition	Chrome
Capacité	25 sacs
Dimensions	138 x 100 x 28 mm

ABS

Tim-027015	12,80 €

Les prix peuvent varier en fonction de l'augmentation des matières premières

48 - 49.
Accessoires de salle de bain - Série Inox Style

50-51.
Accessoires de salle de bain

52.
Cintres en acier inoxydable

53.
Accessoires ABS - Série Conne

54 - 55.
Abattants de toilettes



03.
Équipement d’hôtels



NOUVEAUTÉ

Facultatif
¡ Demandez-nous !

Cintre



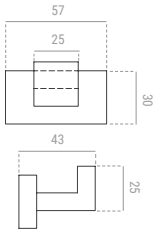

Matériel	Acier Inox
Finition	Brillant ou Satin
Fixation	Carré

INOX

Tim-026015/B Brillant	16,70 €
Tim-026015/S Satin	12,30 €

Distributeur de papier hygiénique



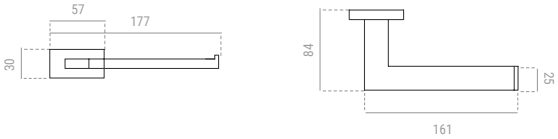

Matériel	Acier Inox
Finition	Brillant ou Satin
Fixation	Carré

INOX

Tim-026016/B Brillant	23,10 €
Tim-026016/S Satin	18,70 €



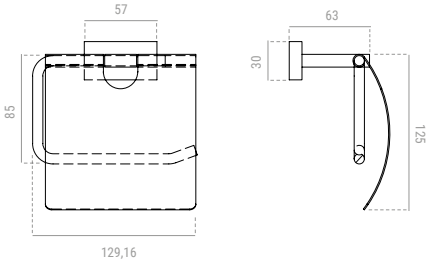

Avec couvercle

Matériel	Acier Inox
Finition	Brillant ou Satin
Fixation	Carré

INOX

Tim-026018/B Brillant	25,70 €
Tim-026018/S Satin	20,70 €

Réserve porte papier toilette



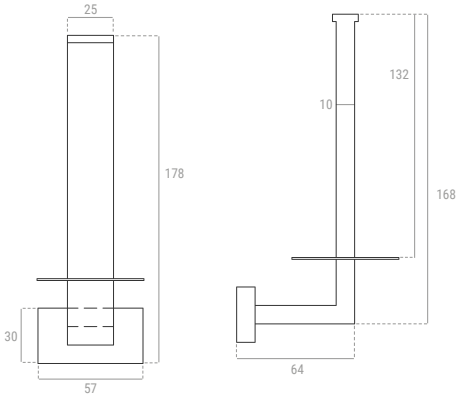

Matériel	Acier Inox
Finition	Brillant ou Satin
Fixation	Carré

INOX

Tim-026017/B Brillant	30,40 €
Tim-026017/S Satin	24,70 €

Les prix peuvent varier en fonction de l'augmentation des matières premières

Facultatif
¡ Demandez-nous !

NOUVEAUTÉ

Porte-serviettes

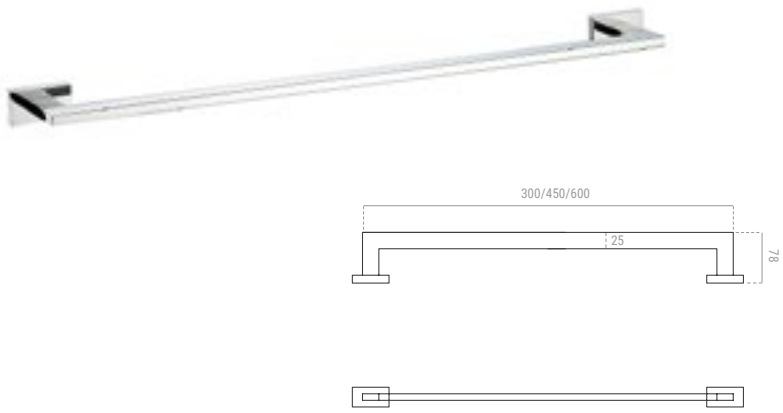

Matériel	Acier Inox
Finition	Brillant
Fixation	Rond

INOX

Tim-026019/B 300 mm / Brillant	34,10 €
Tim-026019/S 300 mm / Satin	28,50 €
Tim-026020/B 450 mm / Brillant	35,90 €
Tim-026020/S 450 mm / Satin	29,20 €
Tim-026021/B 600 mm / Brillant	37,10 €
Tim-026021/S 600 mm / Satin	29,80 €

Porte-serviettes étagère

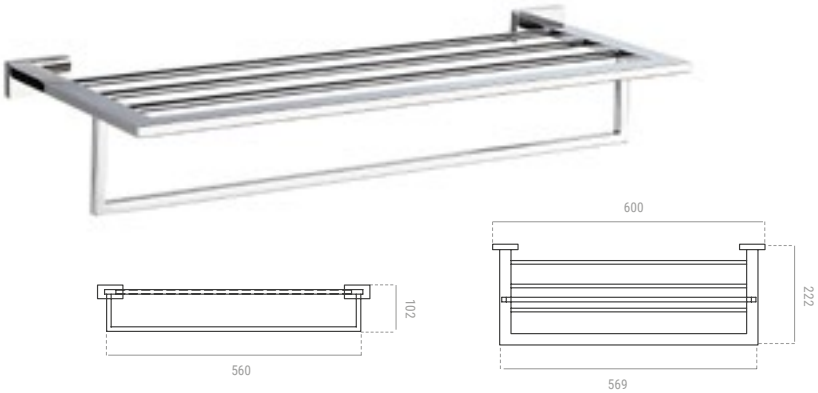

Matériel	Acier Inox
Finition	Brillant
Fixation	Rond

INOX

Tim-026022/B Brillant	89,50 €
Tim-026022/S Satin	71,50 €

Miroir grossissant réglable

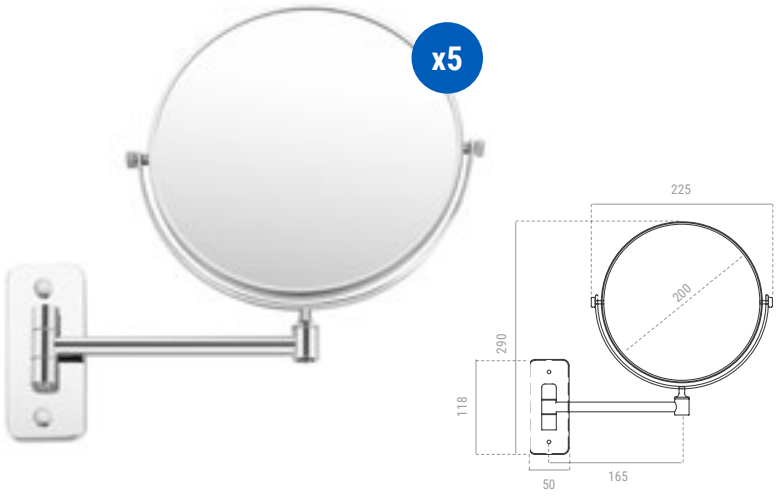

Augmenter x5

Matériel	Acier Inox
Finition	Brillant ou Satin
Fixation	Carré

INOX

Tim-026023/B Brillant	42,10 €
Tim-026023/S Satin	51,30 €

Les prix peuvent varier en fonction de l'augmentation des matières premières

Porte-serviettes



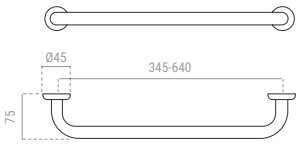

Matériel	Acier Inox
Finition	Brillant
Fixation	Rond

INOX

Tim-026300/R 300 mm / Ø 20	35,50 €
Tim-026450/R 450 mm / Ø 14	41,50 €
Tim-026610/R 600 mm / Ø 14	45,30 €

Porte-serviettes anneau



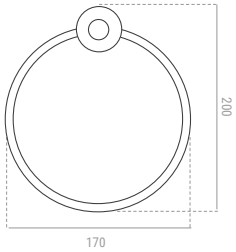

Anilla de Ø 170 mm

Matériel	Acier Inox
Finition	Brillant
Fixation	Rond
Dimensions	200 x 170 x 40 mm
Tube	Ø 10 x 1 mm

INOX

Tim-026005/R	20,60 €

Distributeur de papier hygiénique



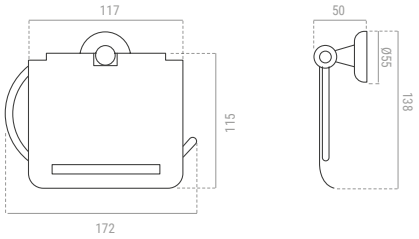

Matériel	Acier Inox
Finition	Brillant
Fixation	Rond
Tube	Ø 25 x 1 mm
Feuille	0.8 mm

INOX

Tim-026001/R	31,90 €

Porte-papier toilette double



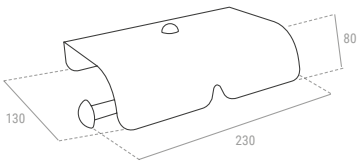

Matériel	Acier Inox
Finition	Satin
Tube	Ø 14 mm
Dimensions	230 x 140 x 80 mm

INOX EU

Tim-026810/S	81,70 €

Porte-papier toilette sans couvercle 90º



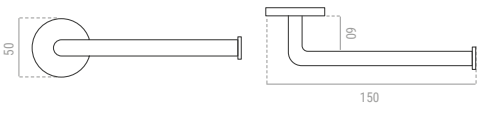

Matériel	Acier Inox
Finition	Brillant/Satin
Tube	Ø 20 mm
Dimensions	180 x 45 x 70 mm

INOX EU

Tim-026804/S	22,10 €

Réserve porte papier toilette



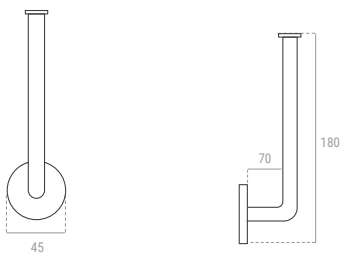

Matériel	Acier Inox
Finition	Brillant/Satin
Tube	Ø 20 mm
Dimensions	180 x 45 x 70 mm

INOX

Tim-026002/R	22,10 €

Les prix peuvent varier en fonction de l'augmentation des matières premières

Porte-savon



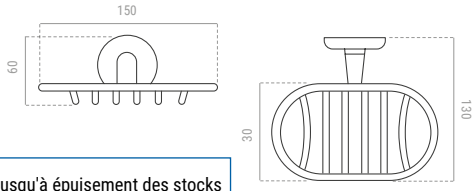

Jusqu'à épuisement des stocks

Matériel	Corps en laiton chromé et fixation murale en Acier inox
Finition	Brillant
Fixation	Rond

INOX

Tim-026003/R	18,98 €

coin éponge



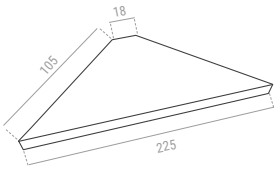

Dimensions	225 x 105 x 18 mm

INOX EU

Tim-026809/S Inox Satin	27,40 €
Tim-026809/B Briller	27,40 €

Porte-serviettes étagère



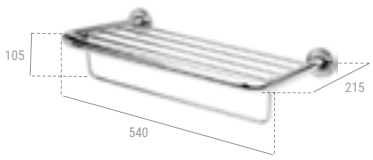

Matériel	Acier Inox
Finition	Satin
Structure tubulaire	Ø 20 mm
Tube de barre transversale	Ø 9 mm
Dimensions	540 x 105 x 215 mm

INOX EU

Tim-026808/S	93,34 €

Porte-balai en acier inox



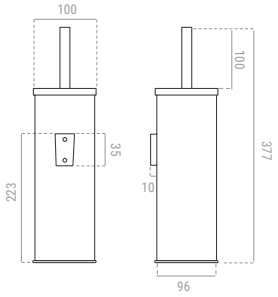

Peut être monté au sol et au mur

Matériel	Acier Inox
Finition	Satin ou Brillant

INOX

Tim-026007/B Brillant	22,36 €
Tim-026007/S Satin	22,36 €



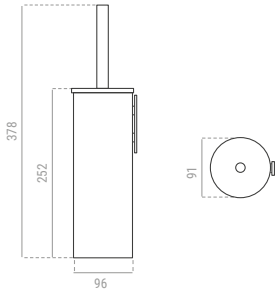

NOUVEAUTÉ

Avec verre amovible

Matériel	Acier Inox
Finition	Satin

INOX

Tim-026008 Brillant	58,70 €

Miroir grossissant réglable



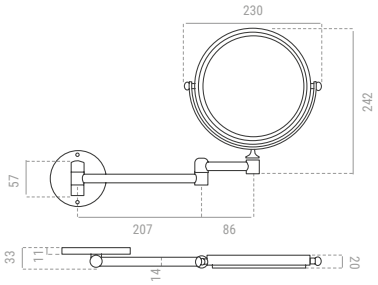

1 verre de vision normale + 1 verre grossissant 3x
Ouverture maximale 400 mm

Matériel	Laiton chromé

Tim-026011	65,30 €

Cintre droit simple



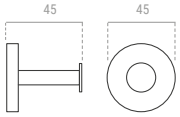

Matériel	Acier Inox
Finition	Satin
Tube	Ø 20 mm
Dimensions	45 x 45 mm

INOX EU

Tim-026801/S	16,80 €

Cintre simple 90º



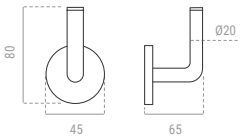

Matériel	Laiton
Finition	Brillant
Tube	Ø 20 mm
Dimensions	80 x 65 x 45 mm

INOX EU

Tim-026802/B	19,80 €

Cintre double



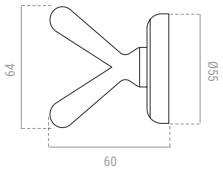

Jusqu'à épuisement des stocks

Corps en Laiton chromé et Fixation en inox

Matériel	Acier Inox
Finition	Brillant
Fixation	Rond

INOX

Tim-026004/R	11,43 €



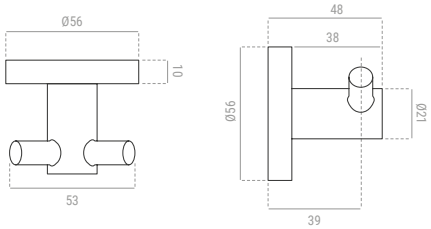

Corps moulé sous pression zingué avec support rond

Matériel	Injection de zinc
Finition	Chrome brillant
Fixation	Rond

Tim-026004/C	18,40 €

Cintre plusieurs 4 points



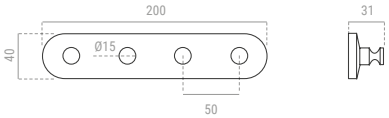

Matériel	Acier Inox
Finition	Brillant

INOX

Tim-026010	44,10 €

Cintre plusieurs 7 points

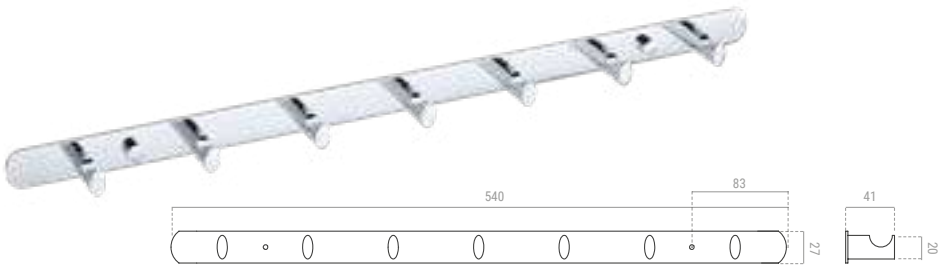

Matériel	Acier Inox
Finition	Brillant

INOX

Tim-026011-1	117,11 €

distributeur de papier hygiénique



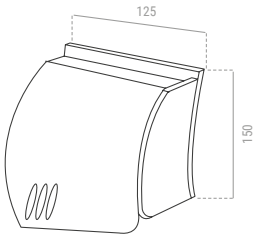

Matériel	ABS
Finition	Blanc / Bleu
Dimensions	125 x 150 mm

ABS

Tim-026950	12,88 €

Porte-gobelet



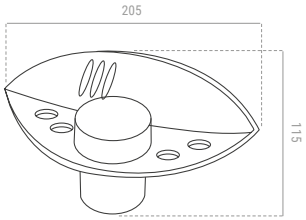

Matériel	ABS
Finition	Blanc / Bleu
Dimensions	205 x 115 mm

ABS

Tim-026954	10,61 €

Porte-serviettes rond



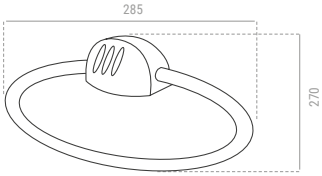

Matériel	ABS
Finition	Blanc / Bleu
Dimensions	285 x 270 mm

ABS

Tim-026951	11,74 €

Porte-savon



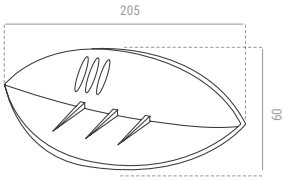

Matériel	ABS
Finition	Blanc / Bleu
Dimensions	205 x 60 mm

ABS

Tim-026953	6,49 €

Porte-brosse de sol



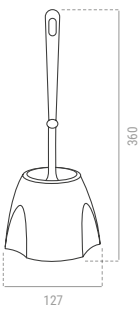

Matériel	ABS
Finition	Blanc / Bleu / Vert / Ice / Orange
Dimensions	360 x 127 mm

ABS

Tim-026957/W Blanc	9,58 €
Tim-026957/B Bleu	9,58 €
Tim-026957/G Vert	9,58 €
Tim-026957/I Ice	9,58 €
Tim-026957/O Orange	9,58 €

Les prix peuvent varier en fonction de l'augmentation des matières premières

Siège de toilette en acajou



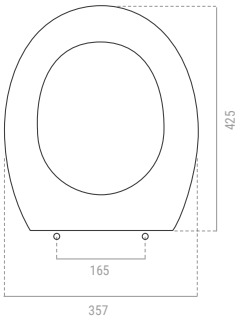

Consulter d'autres couleurs

siège de toilette Tim-013020-013021-013022

Matériel	Pressage
Finition	Acajou
Dimensions	440 x 355 mm

Tim-013000-TA	206,44 €

Couvercle de toilette haute densité



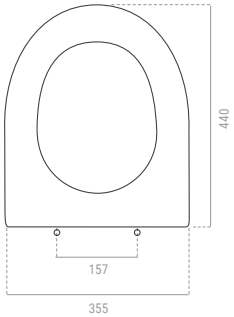

Consulter d'autres couleurs

Compatible avec
Tim-013010, Tim-013011, Tim-013012, Tim-013020

Matériel	DM Laqué
Finition	Blanc ou negro
Dimensions	362 x 277 x 222 mm

Tim-013001-TA	125,30 €

Abattant de toilette en ABS



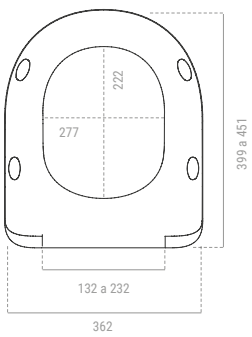

Consulter d'autres couleurs

Compatible avec
Tim-013010, Tim-013011, Tim-013012, Tim-013020

Matériel	ABS
Finition	Blanc ou gris clair
Dimensions	62 x 277 x 222 mm

Tim-013000-ABS	125,30 €

Abattant de toilette écologique



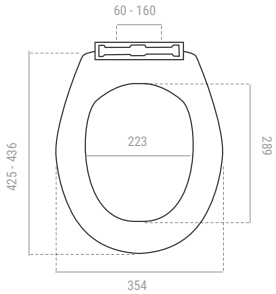

Matériel	Polypropylène
Finition	Blanc

CE

Tim-540000	28,56 €

Abattant de toilettes en thermoplastique



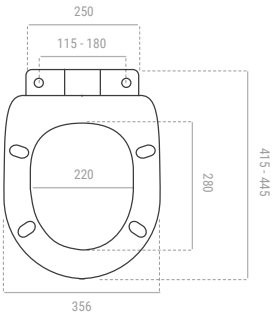

Charnières universelles

Matériel	Thermoplastique
Finition	Blanc
Dimensions	356 x 280 mm

CE INOX

Tim-540001	55,33 €

Abattant de toilette à fermeture douce



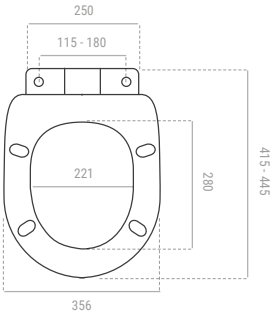

Charnières universelles

Matériel	Thermoplastique
Finition	Blanc
Dimensions	356 x 280 mm

CE INOX

Tim-540001/S	78,62 €

Les prix peuvent varier en fonction de l'augmentation des matières premières

58 - 61.
Douches et lave-yeux d'urgence

62-63.
Signalisation



04.

Sécurité et prévention



douche murale

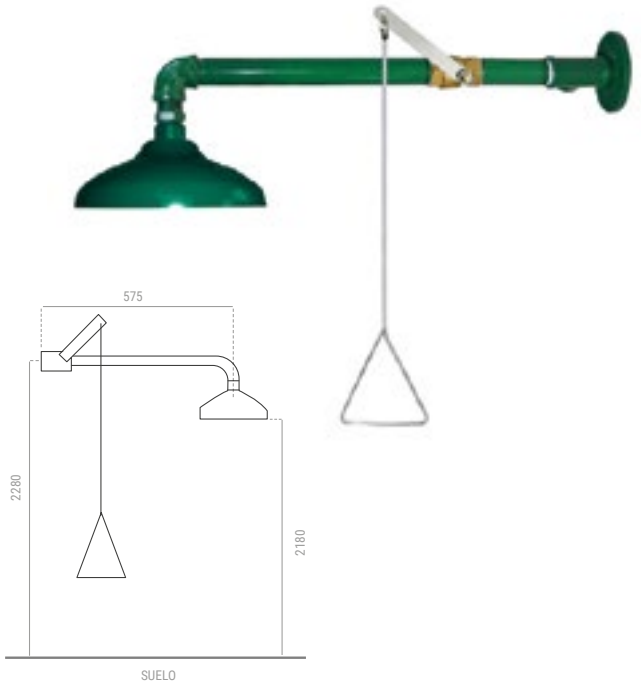

Matériel	Acier
Finition	Peint galvanisé

Tim-AA01	260,79 €

Douche oculaire murale



Matériel	Acier
Finition	Peint galvanisé

Tim-AA10	244,57 €

Bouteille de lavage oculaire d'urgence stérile



Capacité	1 litre

Tim-AA07	33,65 €

Douche oculaire d'urgence portative



Capacité	34 litres

Tim-AA08	466,21 €

Autres modèles consulter

Douche oculaire sur pied



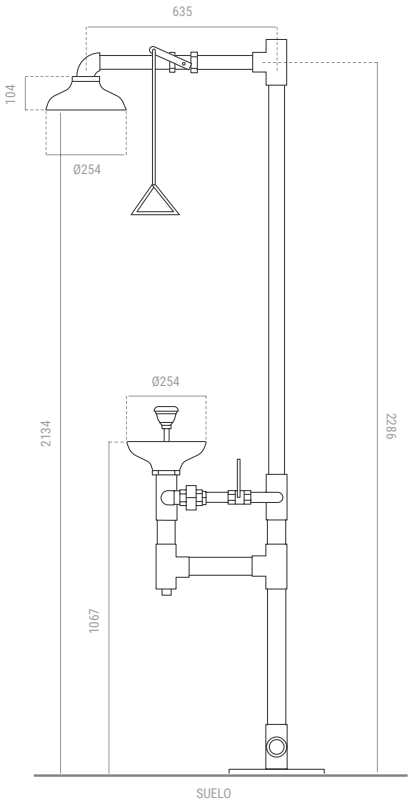

Matériel	Acier
Finition	Peint galvanisé

Tim-AA02 1.019,05 €



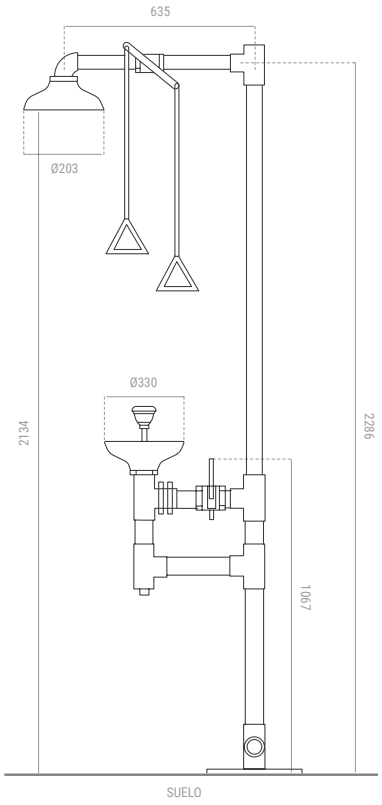

Matériel	Acier Inox

Tim-AA04 2.854,75 €

Autres modèles consulter

Les prix peuvent varier en fonction de l'augmentation des matières premières

collyre debout



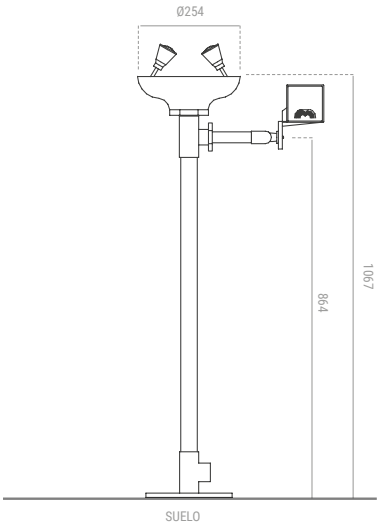

Matériel	Acier
Finition	Peint galvanisé

Tim-AA11 301,94 €



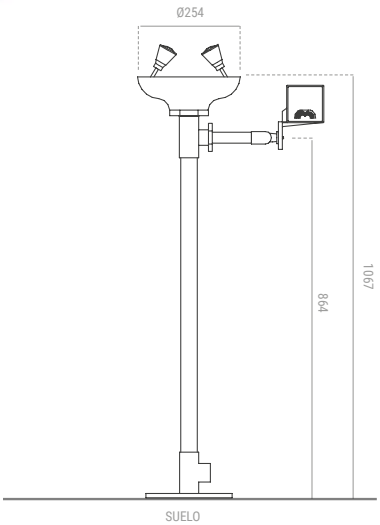

Matériel	Acier Inox

Tim-AA12 1.218,73 €

Autres modèles consulter

Plateforme avec douche d'urgence et lave-yeux



Fonctionnement indépendant

Matériel	Acier Inox

Tim-AA13	6.750,30 €

Douche de décontamination pour zones à risque



Tim-AA14	960,73 €

Autres modèles consulter

Les prix peuvent varier en fonction de l'augmentation des matières premières



Femmes
Tim-A0001



Homme
Tim-A0002



Familier
Tim-A0003



Enfant
Tim-A0004



Unisexe
Tim-A0005



Désactivé
Tim-A0006



Vestiaire
Tim-A0007



Douches
Tim-A0008



Trousse
Tim-A0009

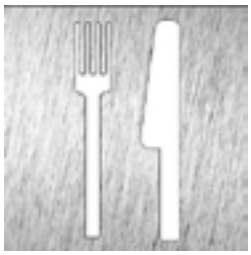

Restaurant
Tim-A0010



Información
Tim-A0011

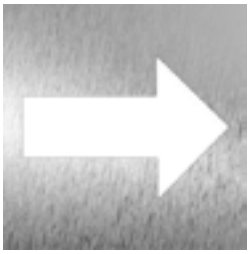

Adresse
Tim-A0012



Fumeurs
Tim-A0013



Interdiction de fumer
Tim-A0014



Pas d'intrusion
Tim-A0015



Prohibido el paso
Tim-A0016



Pas des animaux
Tim-A0017



Pas mobile
Tim-A0018



Zone Wi-Fi
Tim-A0019



Café
Tim-A0020



Parking
Tim-A0021



Voitures
Tim-A0022

Matériel	Acier inox
Poids	175 gr
Dimensions	120 x 120 mm

Todas réf. / *	24,82 €



Femmes

Tim-A0001-S



Homme

Tim-A0002-S



Tu bois

Tim-A0003-S

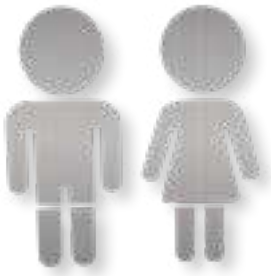

Enfants

Tim-A0004-S



Autres modèles

NOUVEAUTÉ

Matériel	Acier inox
Finition	Satin
Dimensions	800 x 300 x 1,5 mm Consulter pour d'autres mesures

Tous réf. 85,40 €



66 - 67.
Robinetterie temporisée série "éco"

68 - 69.
Robinets électroniques

70.
Robinets à levier gérontologiques

71-72.
Robinet à pédale

72-73.
Tuyaux

74 - 75.
Robinet de lavabo

76.
Robinet de douche

77 - 79.
Robinet de cuisine

80.
Siphon et vannes

82.
Chasse d'eau pour W.C.

83 - 84.
Accessoires

85.
Des pièces de rechange



05.
Robinetterie

Robinet d'évier temporisé

NOUVEAUTÉ



ECO
75% ÉCONOMISER L'EAU

Mixer

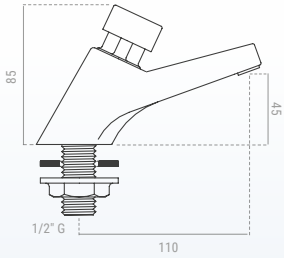

Robinet de lavabo temporisé ECO | Mixer

Matériel	Laiton
Finition	Chrome
Caudal	1,5l./minute (3 Bar)
Chronométré fixe	5-8 seg.

Tim-080603 Seulement 1 eau — 104,50 €



Mixer

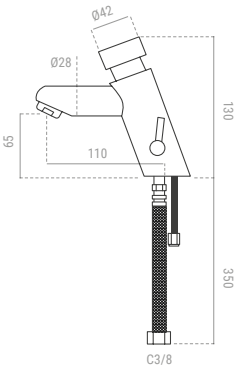

Mixer

Matériel	Laiton
Finition	Chrome
Chronométré fixe	+/-13 seg.

Tim-080601 — 102,44 €



Mixer

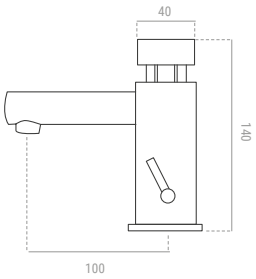

Mixer

Matériel	Laiton
Finition	Chrome
Chronométré fixe	+/-13 seg.

Tim-080608 Mixer — 152,30 €

Tim-080609 Seulement 1 eau — 115,60 €



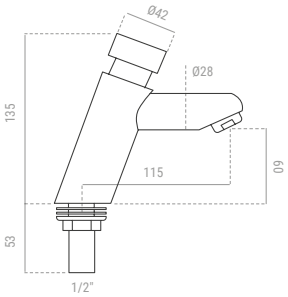

1 seule eau (froide ou chaude)

Matériel	Laiton
Finition	Chrome
Chronométré fixe	+/-13 seg.

Tim-080607 — 133,40 €

Robinet d'urinoir temporisé



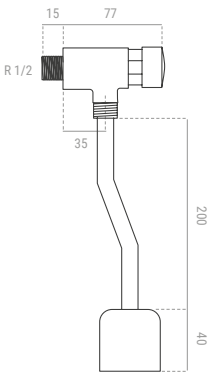

Avec lien urinoir

Matériel	Laiton
Finition	Chrome
Chronométré fixe	+/-6 seg.

Tim-080604 — 62,35 €

Robinet temporisé intégré



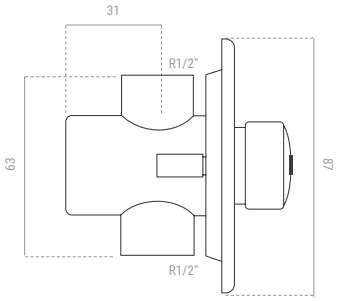

Valable pour urinoir / douche / lavabo. Avec garniture

Matériel	Laiton
Finition	Chrome
Chronométré fixe	+/-6 seg. (urinaire) +/-20 seg. (douche) +/-13 seg. (lavabo)

Tim-080605/URI Urinaire	50,75 €
Tim-080605/DUC Douche	50,75 €
Tim-080605/LAV Lavabo	50,75 €



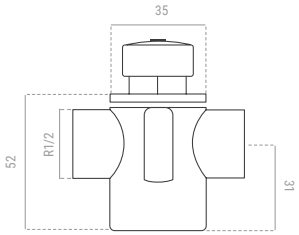

Valable pour urinoir/ douche / lavabo
Sans garniture

Matériel	Laiton
Finition	Chrome
Chronométré fixe	+/-6 seg. (urinaire) +/-20 seg. (douche) +/-13 seg. (lavabo)

Tim-080625/URI Urinaire	49,20 €
Tim-080625/DUC Douche	49,20 €
Tim-080625/LAV Lavabo	49,20 €

Robinet temporisé anti-légionelle



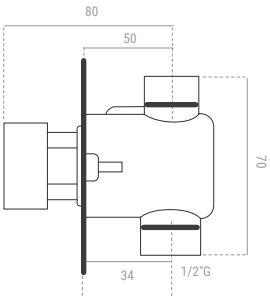

Robinet de douche temporisé intégré
Avec système d'évacuation automatique des eaux anti-légionelle

Matériel	Laiton
Finition	Chrome
Chronométré fixe	15/20 seg.

Tim-080606/LG 1 eau	113,88 €
Tim-080606/R Remplacement	79,80 €

Robinet de douche Mixer



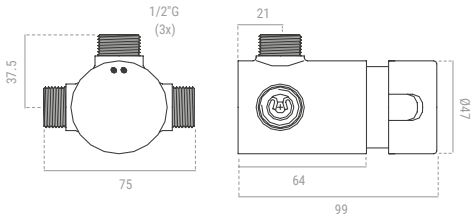

Levier unique

Matériel	Laiton
Finition	Chrome
Caudal	20 Litres/Min.

Tim-080052	409,60 €

Les prix peuvent varier en fonction de l'augmentation des matières premières

Robinet d'évier



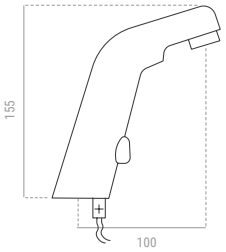

Fonctionnement infrarouge, Grille et piles

Matériel	Laiton
Finition	Chrome

Tim-080701 Grille	370,60 €
Tim-080801 Piles	359,50 €

Robinet électronique mixer



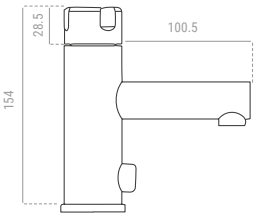

Fonctionnement infrarouge et piles

Matériel	Laiton
Finition	Chrome

Tim-080809	628,64 €

Robinet de cuisine



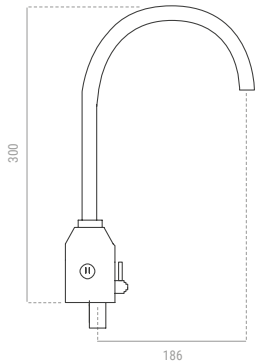

Fonctionnement infrarouge

Matériel	Laiton
Finition	Chrome

Tim-080721 Grille	411,32 €
Tim-080821 Piles	459,98 €

Robinet d'urinoir électronique



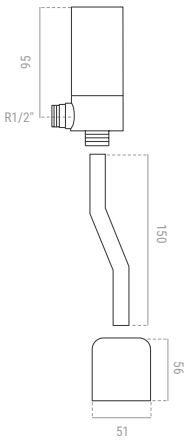

Fonctionnement infrarouge et piles

Matériel	Laiton
Finition	Chrome

Tim-080804	406,95 €

Robinet électronique intégré



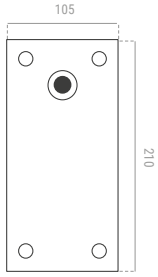

Fonctionnement infrarouge et Piles

Matériel	Laiton
Finition	Chrome

Tim-080905	548,50 €



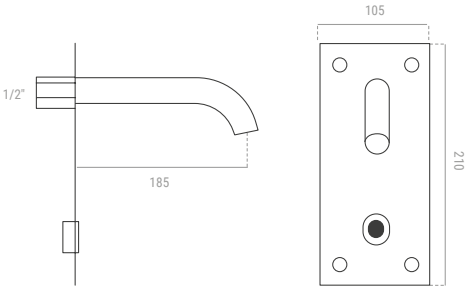

Fonctionnement infrarouge et Piles

Matériel	Laiton
Finition	Chrome

Tim-080805	606,70 €

Mitigeur électronique pour évier



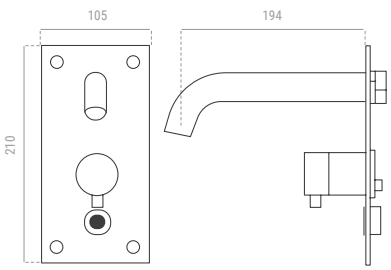

Fonctionnement infrarouge et piles

Matériel	Laiton
Finition	Chrome

Tim-080815 Piles	810,50 €
Tim-080715 Grille	754,52 €

Mitigeur d'évier mural



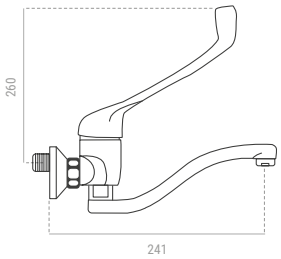

Avec levier clinique

Matériel	Laiton
Finition	Chrome

Tim-080201	118,50 €

Robinet gérontologique



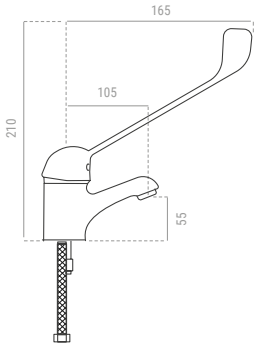

Conduire avec le coude mixer

Matériel	Laiton
Finition	Chrome

Tim-480001	76,74 €

Évier mitigeur clinique



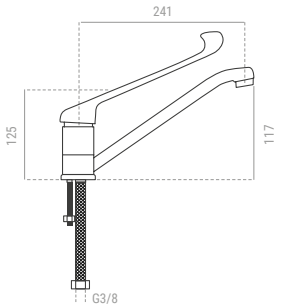

Avec levier clinique

Matériel	Laiton
Finition	Chrome

Tim-080202	78,60 €

robinet médical



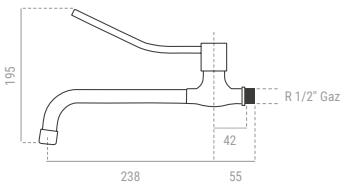

De cierre rápido. Entrée rosca 1/2"

Matériel	Laiton
Finition	Chrome

Tim-080318	81,80 €

Robinet à pédale



Tim-080323

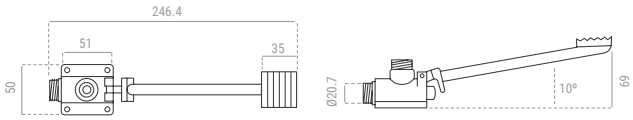



Tim-080322

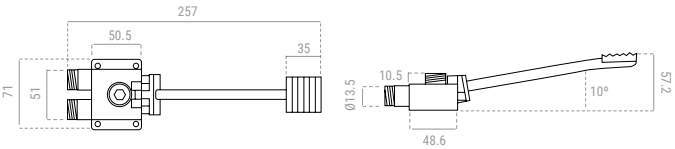



080323-V

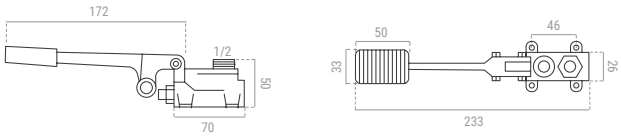



080323-H

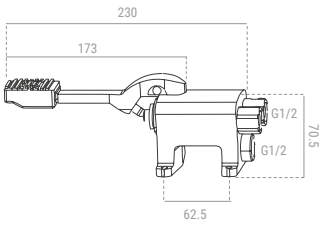



080322-V

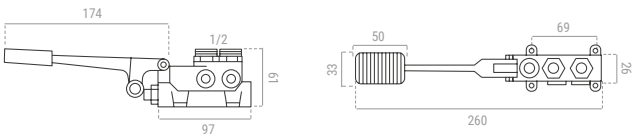



080322-H

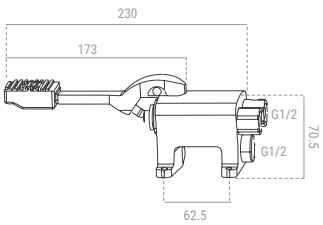

NOUVEAUTÉ

Seulement 1 eau ou mixer

Matériel	Laiton
Finition	Chrome

Tim-080323 1 eau	66,70 €
Tim-080323-V 1 eau Connexion verticale	121,10 €
Tim-080323-H 1 eau Connexion horizontale	94,10 €

Tim-080322 Mixer	120,98 €
Tim-080322-V Mixer Connexion verticale	126,50 €
Tim-080322-H Mixer Connexion horizontale	144,80 €

Robinet à pédale double



Tim-080325



Tim-080325-H

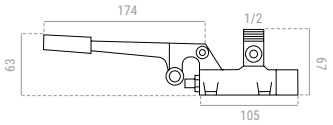

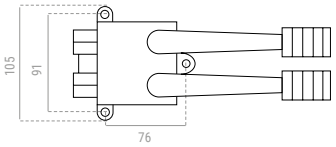

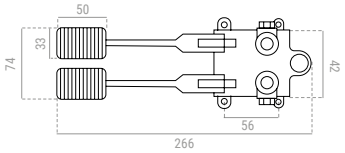

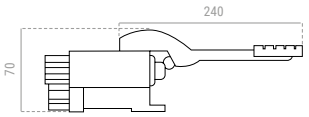

NOUVEAUTÉ

Mixer 2 eaux

Matériel	Laiton
Finition	Chrome

Tim-080325 Connexion verticale	176,80 €
Tim-080325-H Connexion horizontale	162,10 €

Robinet de sol à encastrer



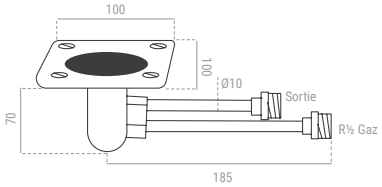

Enfoncé dans le sol

Matériel	Laiton
Finition	Chrome

Tim-080306	161,30 €

TUYAUX

Bec mural avant



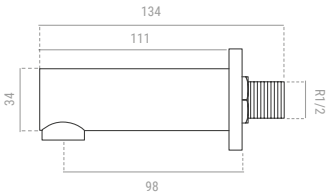

Seulement 1 eau (froid ou chaud)

Matériel	Laiton
Finition	Chrome

Tim-080350 Cylindrique	65,94 €



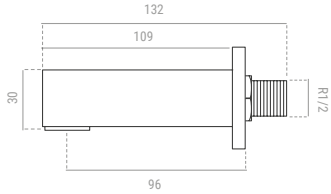

Seulement 1 eau (froid ou chaud)

Matériel	Laiton
Finition	Chrome

Tim-080351 Carré	88,37 €

Bec fixe



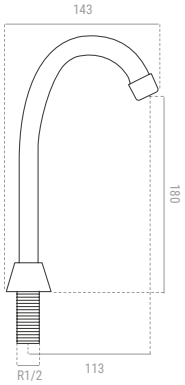

Modèle fixe sans pivot, pour couler ou lavabo
Entrée filetée 1/2"

Matériel	Laiton
Finition	Chrome

Tim-080314	49,70 €



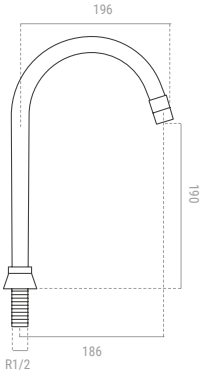

Modèle pivotant, pour couler ou lavabo
Entrée filetée 1/2"

Matériel	Laiton
Finition	Chrome

Tim-080321	68,39 €



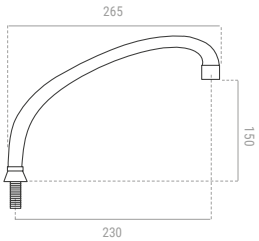

Modèle pivotant, pour couler ou lavabo
Entrée filetée 1/2"

Matériel	Laiton
Finition	Chrome

Tim-080313	57,20 €



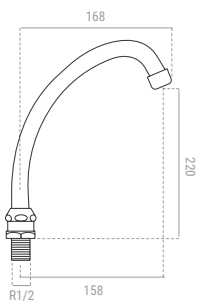

Modèle pivotant, pour couler ou lavabo
Entrée filetée 1/2"

Matériel	Inox ou Laiton
Finition	Briller ou Chrome

Tim-080627 Laiton	28,26 €
Tim-080630 Inox	30,26 €

Robinets d'évier



Tim-400051



Tim-400052

Robinet de lavabo mitigeur monocommande

Matériel	Laiton Chrome
Finition	Copain

Tim-400051	85,60 €
Tim-400052 Bec haut	149,80 €



Tim-400046



Tim-400050

Robinet de lavabo mitigeur monocommande

Matériel	Laiton Chrome
Finition	Brillant

Tim-400046	81,80 €
Tim-400050 Bec haut	139,50 €

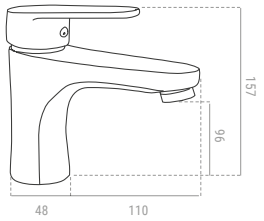

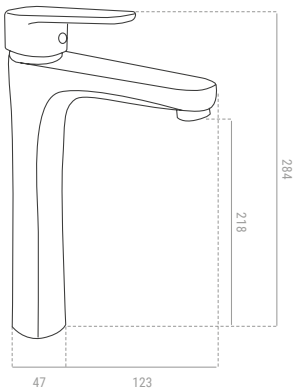

Robinets de bidets



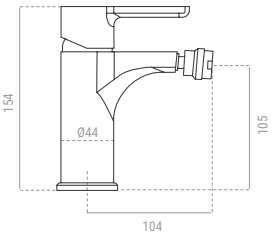

Matériel	Laiton Chrome
Finition	Copain

Tim-400047	81,80 €

Robinets d'évier/bidet



Tim-400014



Tim-400015

Matériel	Laiton Chrome
Finition	Brillant

Tim-400014 Robinet d'évier	43,30 €
Tim-400015 Robinet bidet	43,30 €

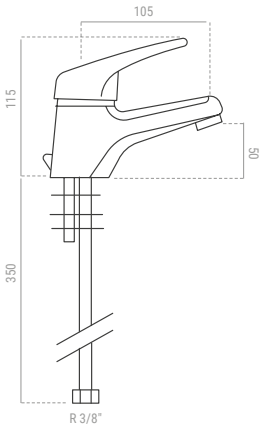

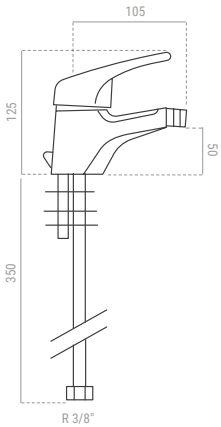

Robinets de scène pour lavabo/bidet



Tim-400019



Tim-400023

Matériel	Laiton Chrome
Finition	Brillant

Tim-400019 Robinet d'évier	68,20 €
Tim-400023 Robinet bidet	61,20 €

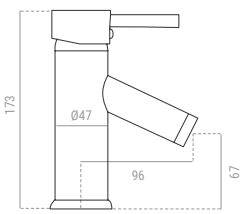

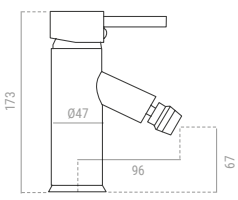

Les prix peuvent varier en fonction de l'augmentation des matières premières

Robinet à double fleur



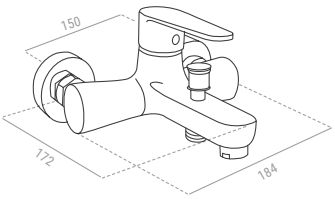

Avec flexibilité et soutien

Matériel	Laiton Chrome
Finition	Brillant

Tim-400048	124,80 €



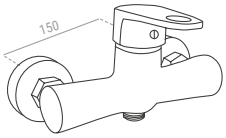

Avec flexo et support, sortie artichaut

Matériel	Laiton Chrome
Finition	Brillant

Tim-400049	73,10 €

Robinet Douche



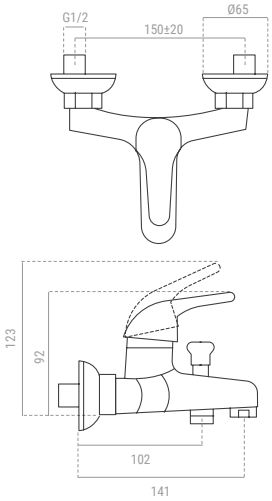

Mitigeur de douche monocommande

Matériel	Laiton Chrome
Finition	Copain

Tim-400016	75,10 €



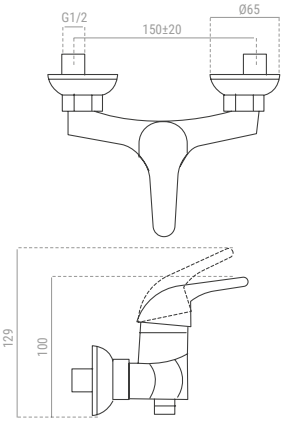

Sans robinet et avec pomme de douche

Matériel	Laiton Chrome
Finition	Copain

Tim-400017	67,80 €

Robinet de cuisine



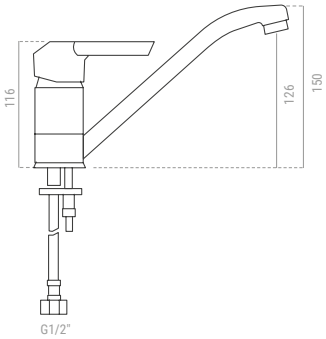

Mitigeur de cuisine à levier unique

Matériel	Laiton Chrome
Finition	Brillant

Tim-400018	44,60 €





Mitigeur de cuisine à levier unique

Matériel	Laiton Chrome
Finition	Brillant

Tim-400038	77,60 €

Robinet de cuisine avec bec flexible



Mitigeur de cuisine à levier unique

Matériel	Laiton Chrome
Finition	Brillant

Tim-400039 Bec blanc	82,10 €
Tim-400040 Bec noir	82,10 €

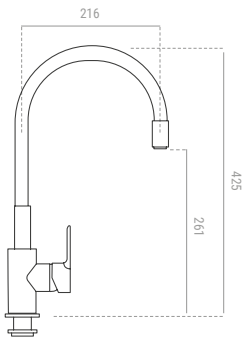

Les prix peuvent varier en fonction de l'augmentation des matières premières

Robinet de cuisine technique



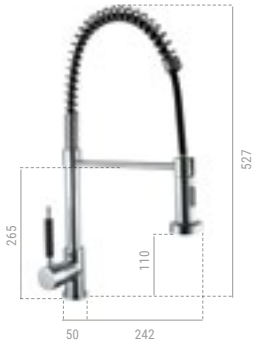

Mitigeur de cuisine à levier unique

Matériel	Laiton Chrome
Finition	Brillant

Tim-400037 148,20 €

Robinet de cuisine Sinus



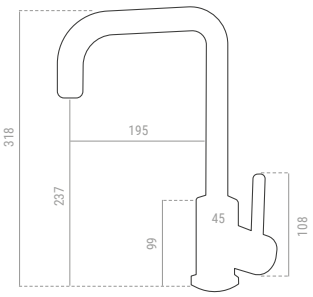

Mitigeur de cuisine à levier unique

Matériel	Acier inox
Finition	Brillant

Tim-011802 85,45 €

Robinet de cuisine Noré



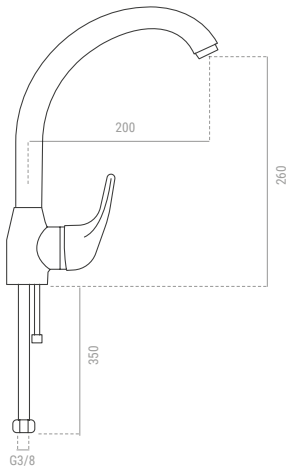

Mitigeur de cuisine à levier unique

Matériel	Laiton Chrome
Finition	Brillant

Tim-011803 65,30 €

Robinet de cuisine Panas





Mitigeur de cuisine à levier unique

Matériel	Laiton Chrome
Finition	Brillant

Tim-400035	70,10 €

Robinet de cuisine Style



Tim-011800



Tim-011800/I

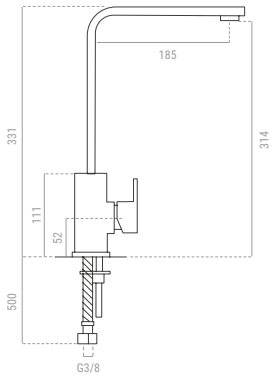

Mitigeur de cuisine à levier unique

Matériel	Laiton Chrome ou Acier inox
Finition	Brillant

Tim-011800 Chrome	247,60 €
Tim-011800/I Acier inox	120,50 €

Robinet de cuisine Circle



Tim-011801



Tim-011801/C

Mitigeur de cuisine à levier unique

Matériel	Laiton Chrome
Finition	Brillant

Tim-011801	132,20 €
Tim-011801/C Bec court	73,60 €

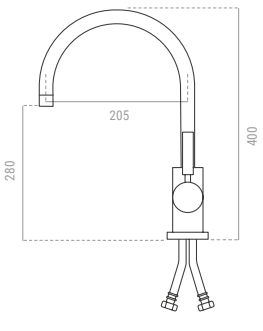

Siphon de bouteille



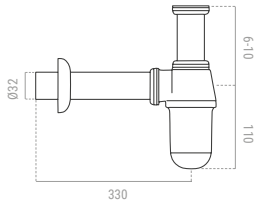

Siphon d'évier universel, réglable en hauteur

Finition	Chrome
Tim-020510/30	14,33 €



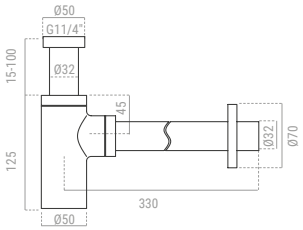

NOUVEAUTÉ

Siphon à bouteille cylindrique au design minimaliste

Matériel	Zinc
Finition	Chrome
Tim-020919/33	35,80 €



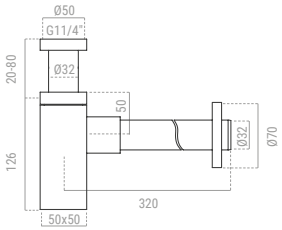

NOUVEAUTÉ

Siphon bouteille design minimaliste Carré

Matériel	Laiton
Finition	Chrome
Tim-020919/35	63,50 €

Trop-plein de luxe



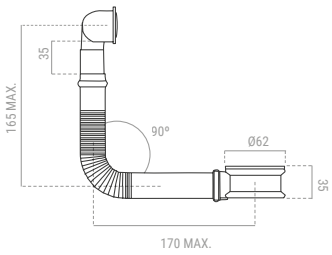

Bol en laiton chromé, long tube flexible en acier inoxydable pour s'adapter aux différents modèles d'évier

Finition	Chrome
Tim-020322	77,90 €

Siphon d'évier flexible



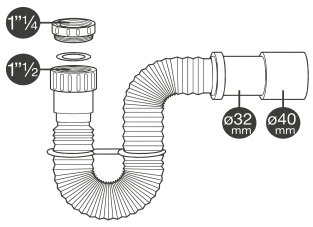

Siphon flexible pour éviers handicapés

Matériel	Plastique 1 1/4"
Finition	Blanc

Tim-515004	6,80 €

Vanne clic-clac



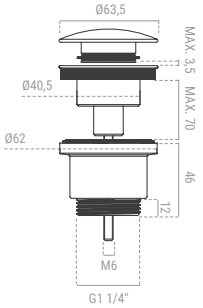

Vanne modèle clic-clac
Amovible
Option pour éviers avec et sans trop-plein

Finition	Chrome
Tim-020922	17,20 €



Chasse d'eau pour cuvette de WC



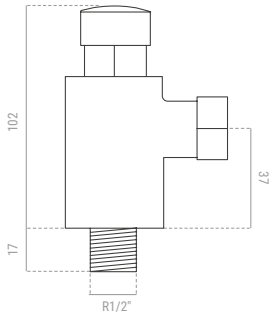

Entrée de 3/4"

Matériel	Laiton
Finition	Chrome
Chronométré fixe	+/-13 seg.

Tim-080319 111,60 €



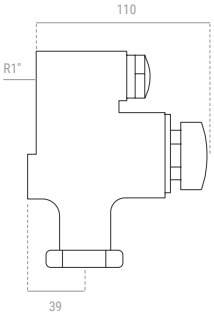

Entrée de 1". Avec régulateur de débit

Matériel	Laiton
Finition	Chrome
Chronométré fixe	+/-13 seg.

Tim-080315 141,28 €

Chasse d'eau des toilettes



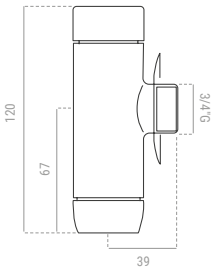

Fermeture automatique temporisée
Equipé d'un support standard

Matériel	Laiton
Finition	Chrome
Chronométré fixe	7-10 seg.

Tim-080307 131,10 €

Chasse d'eau avec robinet d'arrêt



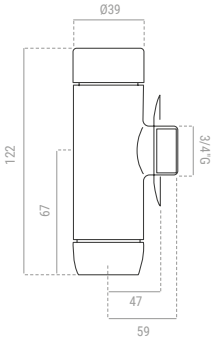

Fermeture automatique temporisée
Equipé d'un support standard et d'un robinet d'arrêt

Matériel	Laiton
Finition	Chrome
Chronométré fixe	7-10 seg.

Tim-080308 169,10 €

tuyau de descente urinaire



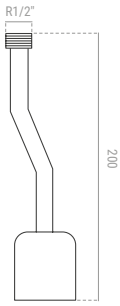

Comprend des accessoires de montage

Matériel	Laiton
Finition	Chrome

Tim-080304 19,20 €

Escouade de mixage



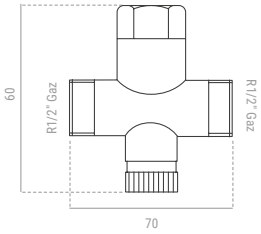

Mixer intégré

Matériel	Laiton fonderie

Tim-080324 35,74 €

Mixer intégré



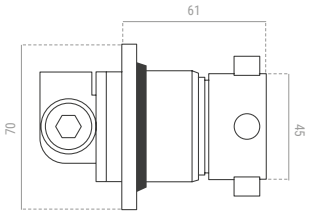

Mixer encastrable sans robinet

Matériel	Laiton
Finition	Chrome

Tim-080501 138,98 €

Mitigeur thermostatique



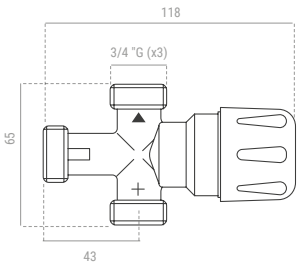

NOUVEAUTÉ

Matériel	Laiton
Finition	Nickelé

Tim-080517 210,30 €

descendeur de toilettes



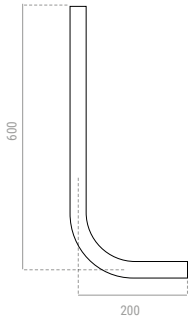

Pour les toilettes

Matériel	Acier
Finition	Chrome
Tube	Ø 28 mm

Tim-080316 57,80 €

Pulvérisateur avec entrée supérieure



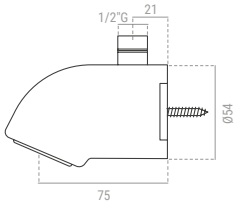

Entrez un filetage mâle 3/4". Avec économiseur d'eau
Régulateur de débit automatique jusqu'à 8 litres

Matériel	Laiton
Finition	Chrome

Tim-080105 125,06 €

Pulvérisateur de douche



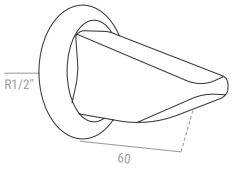

Pour douille encastrée 1/2"

Matériel	Laiton
Finition	Chrome

Tim-080101 51,26 €

Arroseur à tête réglable



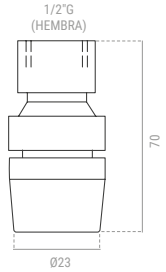

Entrée arrière femelle 1/2" G
Fixation anti-vandalisme. Avec économiseur d'eau
Régulateur de débit automatique jusqu'à 8 litres

Matériel	Laiton
Finition	Chrome

Tim-080106 94,79 €

pulvérisateur de douche



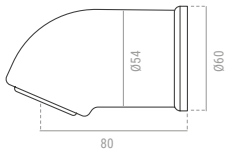

Entrée arrière femelle 1/2" G
Fixation anti-vandalisme. Avec économiseur d'eau
Régulateur de débit automatique jusqu'à 8 litres

Matériel	Laiton
Finition	Chrome

Tim-080107 125,20 €

Pulvérisateur de douche anti-vandalisme



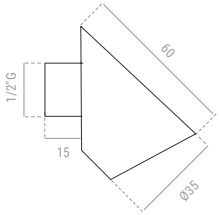

Entrée arrière femelle 1/2" G
Fixation anti-vandalisme. Avec économiseur d'eau
Régulateur de débit automatique jusqu'à 8 litres

Matériel	Laiton
Finition	Chrome

Tim-080108 67,50 €

Tête



Cartouche spéciale pour tout chasse d'eau

Tim-080303	48,30 €

Cadre en céramique



Cartouche 1/4 de tour pour référence Tim-080318

Matériel	Céramique

Tim-080801/R	15,20 €

Boîte pour robinets électroniques



Boite avec tout le circuit complet pour la robinetterie électronique de la grille

Tim-080700	152,55 €

Cartouche



Chronométré à heure fixe

Matériel	Laiton
Finition	Chrome
Chronométré fixe	+/-6 seg. (urinaire) +/-20 seg. (douche) +/-13 seg. (lavabo)

Tim-080600/URI Urinaire	37,40 €
Tim-080600/DUC Douche	37,40 €
Tim-080600/LAV Lavabo	37,40 €

Boîtier de batterie



Boîte avec tout le circuit complet pour robinets électroniques alimentés par batterie

Tim-080800	141,46 €

88 - 90.
Lave-mains en acier inoxydable

90 - 91.
Lave-mains collectifs inox

92.
Lave-mains chirurgical

93 - 99.
WC en inox

100.
Toilettes à installation transmurale

101.
Ronde-ongles en acier inoxydable

101.
Pièteement pour lave-ongles





06.

Meubles de salle de bain

Lave-mains hémisphérique

Avec trou de trop-plein + 2,25



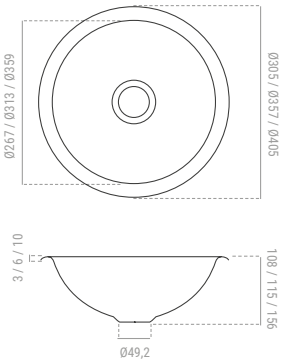

Avec et sans trou de trop-plein

Matériel	Acier inox
Épaisseur de la feuille	1,0 mm

INOX

Tim-020031P/I Ø 31 mm / Paillettes 2 faces	64,30 €
Tim-020036P/I Ø 36 mm / Paillettes 2 faces	69,10 €
Tim-020041P/I Ø 41 mm / Paillettes 2 faces	83,80 €
Tim-020031P/IS Ø 31 mm / mat 2 faces	82,10 €
Tim-020036P/IS Ø 36 mm / mat 2 faces	84,10 €
Tim-020041P/IS Ø 41 mm / mat 2 faces	92,20 €

Lave-mains d'angle en acier inoxydable



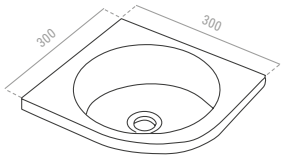

Matériel	Acier inox
Finition	Brillante
Épaisseur de la feuille	Ø 25 mm
Dimensions	300 x 300 mm

INOX

Tim-019011 Pas de taraud	228,60 €
Tim-019010 Avec taraud	230,60 €

Lave-mains rectangulaire en acier inoxydable



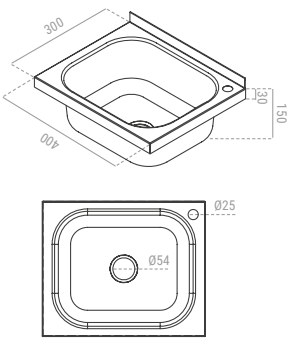

Matériel	Acier inox
Finition	Copain
Dimensions	400 x 330 mm

INOX

Tim-019020	121,50 €

Lave-mains mural avec bouton poussoir



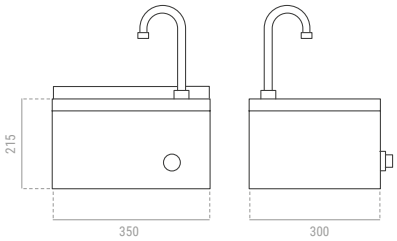

Avec mitigeur eau chaude et eau froide
Comprend un robinet et un bouton
1 eau

Matériel	Acier inox
Finition	Satin
Dimensions	350 x 300 x 215 mm

INOX

Tim-019022	340,00 €

Lave-mains Acier inox



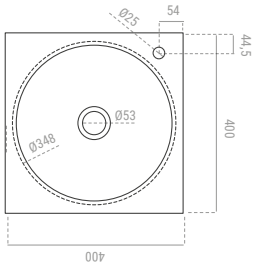

Matériel	Acier inox
Finition	Copain
Dimensions	400 x 400 x 225 mm

INOX

Tim-019030	130,10 €

Lave-mains mural inox



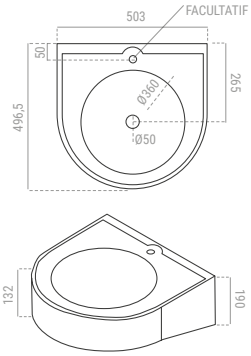

Matériel	Acier inox
Finition	Copain
Sein	Ø 360 mm
Dimensions	500 x 495 x 150 mm

INOX

Tim-019060/S	495,39 €

Lave-mains inox



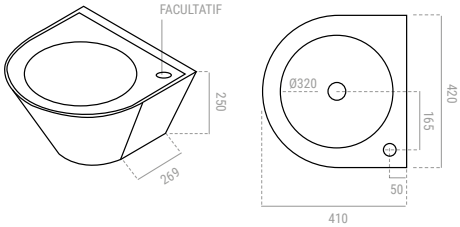

Matériel	Acier inox
Finition	Copain
Dimensions	420 x 410 x 250 mm

INOX

BR-014012/C	717,15 €

Lave-mains inox a Mur



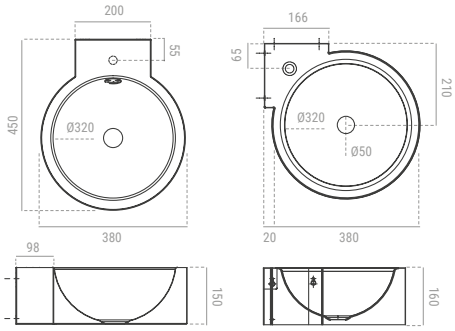

Matériel	Acier inox AISI 304
Finition	Satin
Dimensions	450 x Ø 380 mm

CE INOX

Tim-019075 Central	533,00 €
Tim-019075-esq	533,00 €

Lave-mains de Mur con splashback



Disponible en 2 eaux

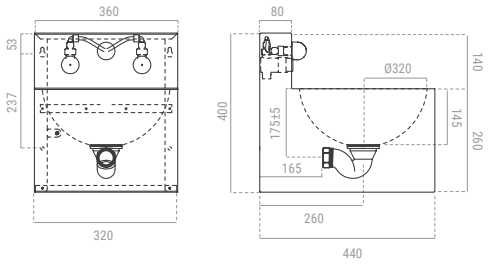

La crédence a une hauteur de 140 mm et est équipée d'un barboteur arrondi en inox anti-rotation et d'1 bouton mécanique caché

Matériel	Acier inox
Dimensions	360 x 430 x 400 mm

INOX

Tim-019076	1.090,50 €

Lave-mains Inox



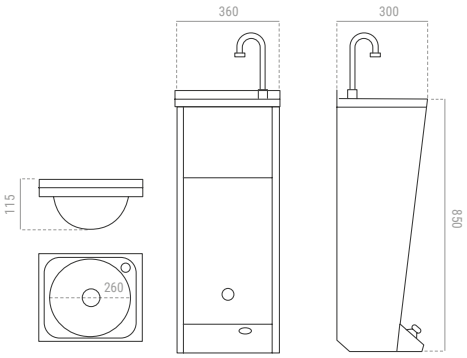

Comprend un mitigeur anti-retour pour réguler la température. Poubelle avec porte amovible.
Avec pied à bouton-poussoir.

Matériel	Acier inox
Finition	Copain
Sein	Ø 360 mm
Lavabo	260d, 130h
Dimensions	350 x 300 x 850 mm

INOX

Tim-019090	545,20 €

LAVE-MAINS COLLECTIF

Lave-mains collectif



Fabrication sur mesure

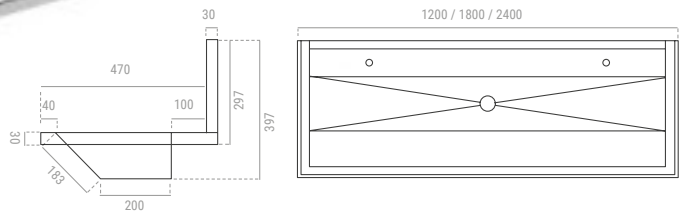

Escouades, étiquettes et symboles facultatifs.

Matériel	Acier inox AISI 304 18/8
Finition	Copain
Épaisseur de la feuille	1,2 mm

INOX

Tim-017120/2 Avec 2 trous de robinetterie 1200 x 500 x 420 mm	645,40 €
Tim-017180/3 Avec 3 trous de robinetterie 1800 x 500 x 420 mm	890,10 €
Tim-017240/4 Avec 4 trous de robinetterie 2400 x 500 x 420 mm	1.125,60 €
Tim-017000 Pattes	64,10 €
Tim-017002 Escouades	108,26 €
Tim-017003 Escouades Acier Zingué	35,62 €/u.

Les prix peuvent varier en fonction de l'augmentation des matières premières

Lave-mains collectif



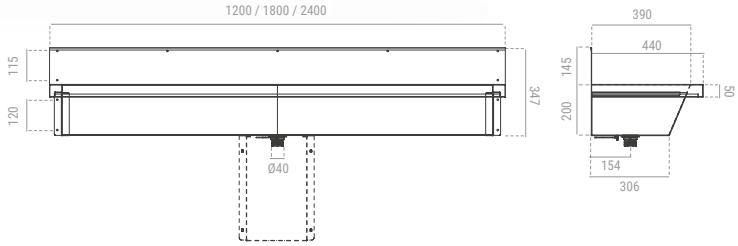

Matériel	Acier inox AISI 304 18/8
Finition	Copain
Épaisseur de la feuille	1,2 mm
Dimensions	1200 x 440 x 350 mm 1800 x 440 x 350 mm 2400 x 440 x 350 mm

INOX

Tim-017120/P 1200 x 440 x 350 mm	1.480,60 €
Tim-017180/P 1800 x 440 x 350 mm	1.690,30 €
Tim-017240/P 2400 x 440 x 350 mm	2.267,90 €



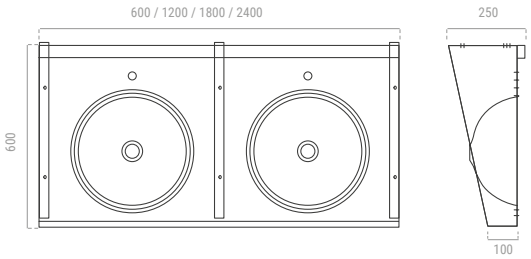

Types : 1, 2, 3, 4 sinus
Éviers encastrables soudés au comptoir

* Vérifier le délai de livraison

Matériel	Acier inox AISI 304 18/8
Finition	Satin

INOX

Tim-015060/1 1 sein 600 x 500 x 290 mm	772,31 €	**Tim-015180/3** 3 seins 1800 x 500 x 290 mm	1.654,96 €
Tim-015120/2 2 seins 1200 x 500 x 290 mm	1.103,32 €	**Tim-015240/4** 4 seins 2400 x 500 x 290 mm	1.985,96 €



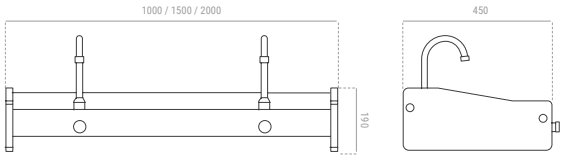

Comprend des robinets, des boutons et un clapet anti-retour

* Vérifier le délai de livraison

Matériel	Acier inox
Finition	Satin
Épaisseur de la feuille	1,2 mm
Dimensions	1000 x 450 x 190 mm 1500 x 450 x 190 mm 2000 x 450 x 190 mm

INOX

Pas de robinets

Tim-A1008/1000 1000 x 450 x 190 mm	875,10 €
Tim-A1008/1500 1500 x 450 x 190 mm	990,45 €
Tim-A1008/2000 2000 x 450 x 190 mm	1.140,57 €

Avec robinets

Tim-A1008/1000-C 1000 x 450 x 190 mm	990,10 €
Tim-A1008/1500-C 1500 x 450 x 190 mm	1.350,50 €
Tim-A1008/2000-C 2000 x 450 x 190 mm	1.600,30 €

Lave-mains chirurgical





NOUVEAUTÉ



Hôpitaux spéciaux

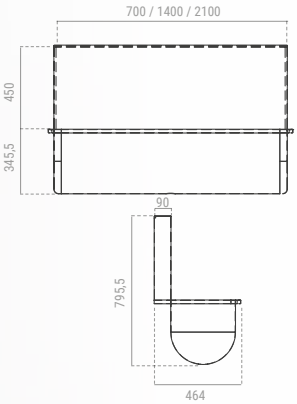

Robinets en option

Matériel	Acier inox AISI 304 18/8
Finition	Satin
Épaisseur de la feuille	1,5 mm

INOX

Tim-017070 700 x 795 mm	1.690,10 €
Tim-017140 1400 x 795 mm	1.850,70 €

Robinet électronique mural et mitigeur thermostatique

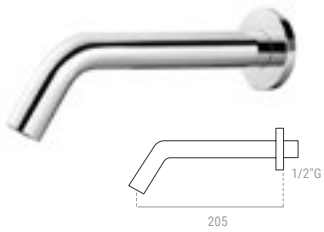

Électrovanne et capteur infrarouge électronique

Matériel	Laiton
Finition	Chrome

Tim-080080/B Avec batterie	540,10 €
Tim-080080/C Au courant	490,50 €

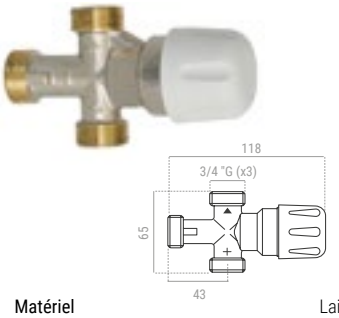

Matériel	Laiton
Finition	Nickelé

Tim-080517	210,30 €

Robinet mural et robinet à double pédale

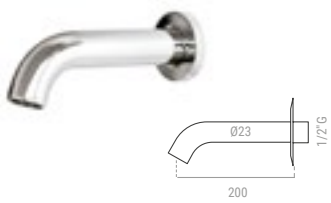

Connexion mâle 1/2" G

Matériel	Laiton
Finition	Chrome

Tim-080090	55,10 €

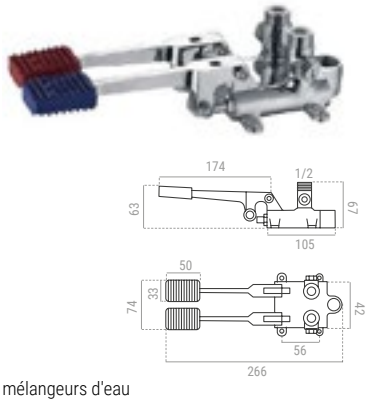

2 mélangeurs d'eau

Matériel	Laiton
Finition	Chrome

Tim-080325 Connexion verticale	176,80 €

Mitigeur mural



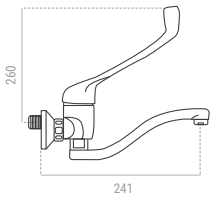

Avec levier clinique

Matériel	Laiton
Finition	Chrome

Tim-080201	118,50 €

WC suite en acier inox

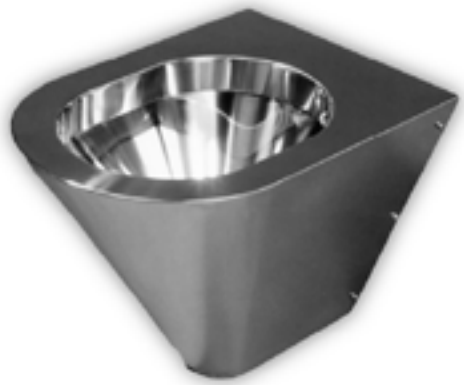

Possibilité de fabrication en brillant

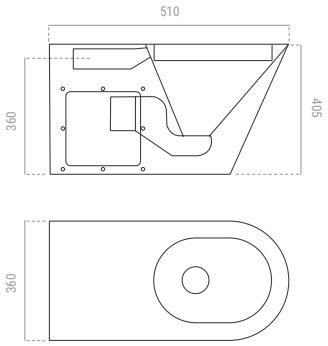

Tim-013010/S

Fabriqué selon les normes EN-37 EN-38

Matériel	Acier inox AISI 304 18/8
Finition	Satin
Épaisseur de la feuille	1,5 mm

INOX

Tim-013010/S Sol	1.210,50 €
Tim-013011/S Mur	1.200,10 €
Tim-013012/S Sortie mur au sol	1.195,50 €

WC basique en Acier inox



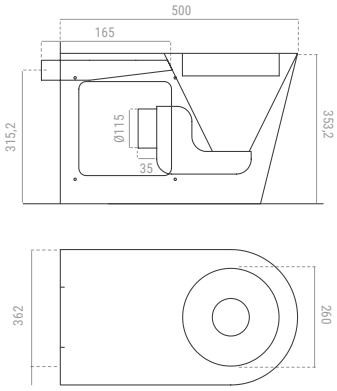

Tim-013010

Fabriqué selon les normes EN-37 EN-38

Matériel	Acier inox AISI 304 18/8
Finition	Satin
Épaisseur de la feuille	1,5 mm

INOX

Tim-013010 Sol	1.260,70 €
Tim-013011 Mur	1.150,10 €
Tim-013012 Sortie mur au sol	1.150,10 €

WC en acier inox dans les petits espaces



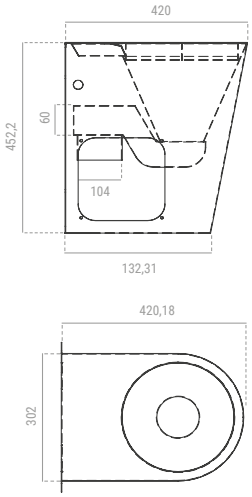

Matériel	Acier inox AISI 304
Finition	Satin
Long Max.	500 mm

CE INOX

Tim-013022/R Sol	1.231,36 €

Les prix peuvent varier en fonction de l'augmentation des matières premières

WC inox espacios reducidos



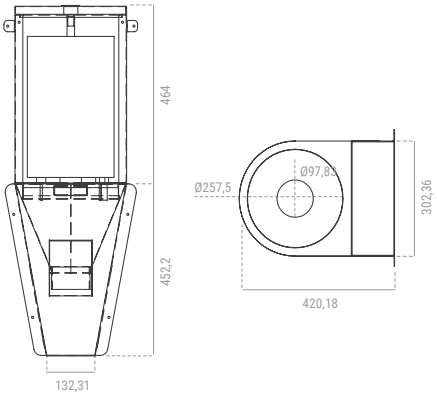

Avec réservoir consommation réduite 6-9 litres

Matériel	Acier inox AISI 304
Finition	Satin
Long Max.	500 mm

Tim-013022/RC 1.669,20 €

WC suspendu PMR



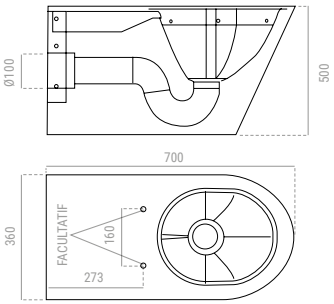

Spécial pour les personnes handicapées. Couvercle non inclus

Matériel	Acier inox AISI 304 18/8
Finition	Satin
Dimensions	360 x 700 x 500 mm

Tim-013022 1.350,20 €

WC Sol PMR avec réservoir



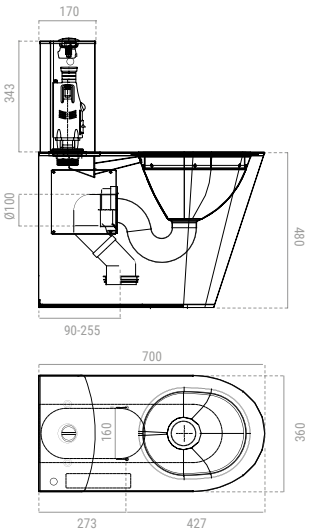

Spécial pour les personnes handicapées. Couvercle non inclus

Matériel	Acier inox AISI 304 18/8
Finition	Satin
Dimensions	360 x 700 x 480 mm

Tim-013020 2.710,50 €

WC solaire avec réservoir



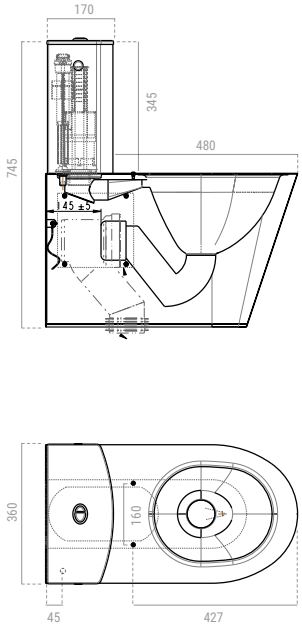

Couvercle non inclus

Matériel	Acier inox AISI 304 18/8
Finition	Satin
Dimensions	360 x 655 x 400/745 mm

INOX

Tim-013021	1.940,30 €

Complexe pénitentiaire



PRIX LE PLUS BAS

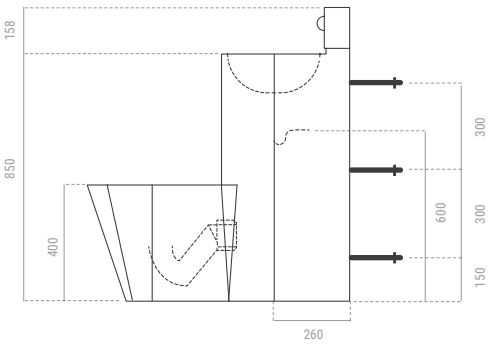

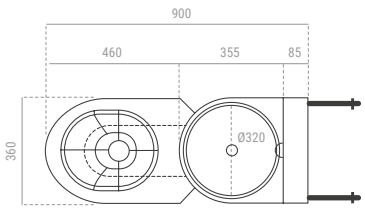

NOUVEAUTÉ

Composé de lavabos eau chaude et froide
Toilettes attachées à l'unité
Construction : solide, renforcée intérieurement
Toutes les pièces entièrement soudées
Fixation au Mur et au Sol
Maintenance par galerie de services
L'installation des toilettes peut être centrale ou latérale

Matériel	Acier inox AISI 304 18/8

INOX

Tim-013016	3.180,10 €

Complexe pénitentiaire



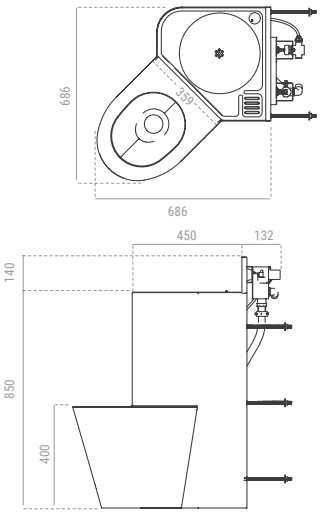

Composé de lavabos eau chaude et froide
Porte-papier toilette intégré
Toilettes attachées à l'unité
Construction : solide, renforcée intérieurement
Toutes les pièces entièrement soudées
Fixation au Mur et au Sol
Maintenance par galerie de services
L'installation des toilettes peut être centrale ou latérale

Matériel	Acier inox AISI 304 18/8

013013 Côté gauche	3.562,50 €
013014 Côté droit	3.562,50 €
013015 Central	3.562,50 €

Urinoir mural



Tim-014013



Tim-014013-Capteur
Tim-014013-Thermique

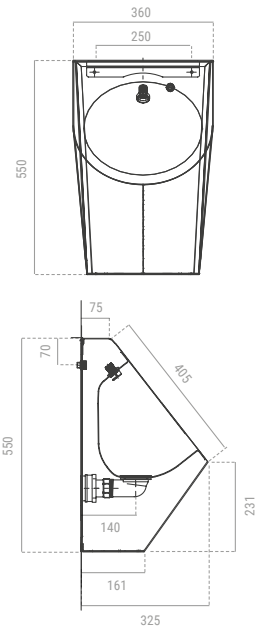

Tim-014013-Capteur
A décharge infrarouge fonctionnant sur secteur ou sur batterie.
Tim-014013-Thermique
Avec unité de décharge thermique 24 V DC ou batteries.

Matériel	Acier inox AISI 304 18/8
Finition	Satin
Dimensions	360 x 550 x 325 mm

Tim-014013	937,81 €
Tim-014013-Capteur	2.010,30 €
Tim-014013-Thermique	2.050,10 €

Urinoir en inox



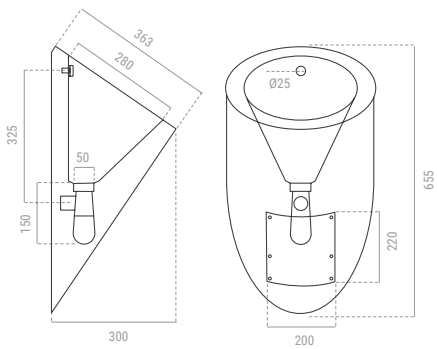

Buse à gaz 1/2". Robinet de vidange 32 mm

Matériel	Acier inox AISI 304 18/8
Finition	Satin
Épaisseur de la feuille	1,2 mm

Tim-014010	681,30 €

* Urinoir en inox



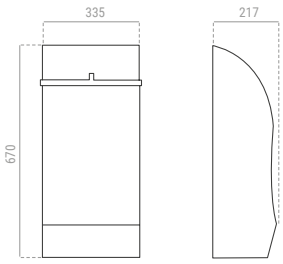

Matériel	Acier inox AISI 304 18/8
Finition	Satin
Dimensions	335 x 217 x 670 mm

INOX

Tim-014014	795,30 €

* Urinoir collectif



Matériel	Acier inox AISI 304 18/8
Finition	Satin
Dimensions	1575 x 217 x 670 mm

INOX

Tim-014015	1.195,60 €

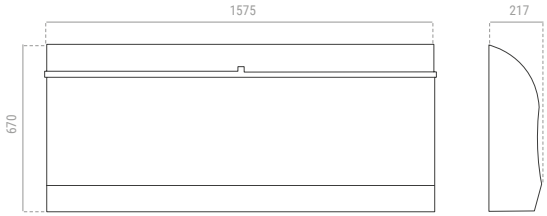

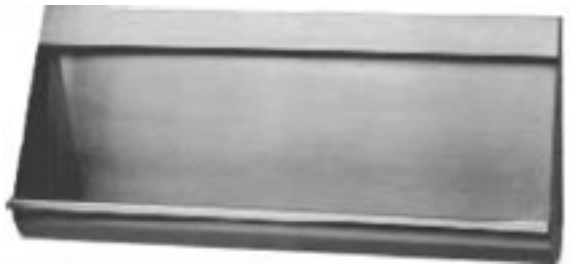

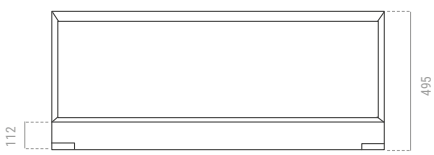

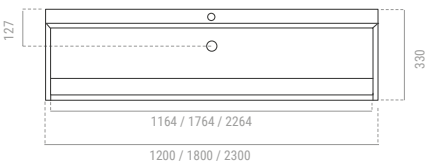

Matériel	Acier inox AISI 304 18/8
Finition	Satin
Dimensions	1200 x 495 x 330 mm 1800 x 495 x 330 mm 2300 x 495 x 330 mm

INOX

Tim-014120 1200 x 495 x 330 mm	1.390,00 €
Tim-014180 1800 x 495 x 330 mm	1.924,94 €
Tim-014230 2300 x 495 x 330 mm	2.456,79 €

* Vérifier le délai de livraison

Séparateur urinaire



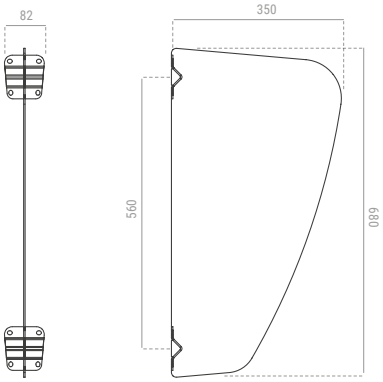

Matériel	Acier inox AISI 304
Dimensions	380 x 680 x 3 mm

Tim-014021	440,10 €



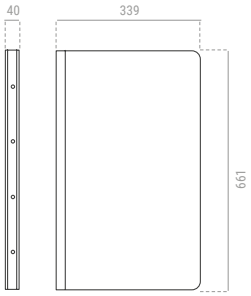

Matériel	Acier inox AISI 304
Dimensions	40 x 399 x 661 mm

Tim-014020	645,84 €



Receveur de douche

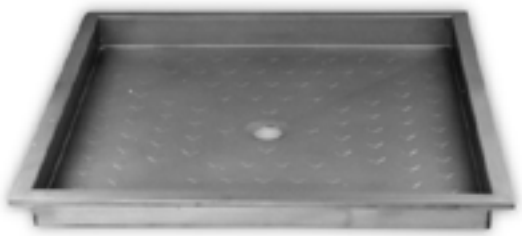

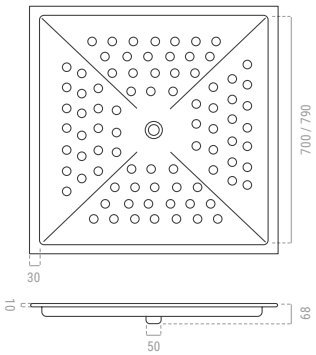

Surface antidérapante

Matériel	Acier inox AISI 304 18/8
Finition	Copain
Dimensions	700 x 700 mm (à l'intérieur) 790 x 790 mm (à l'intérieur)

INOX

Tim-016070 700 x 700 mm	386,16 €
Tim-016080 790 x 790 mm	402,71 €

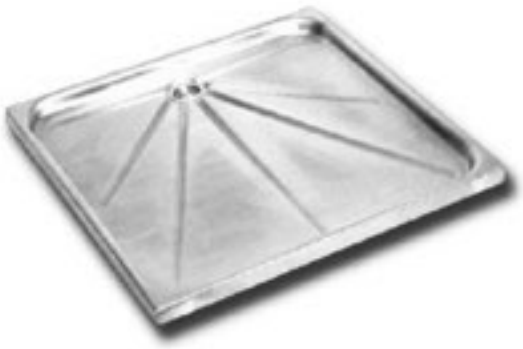

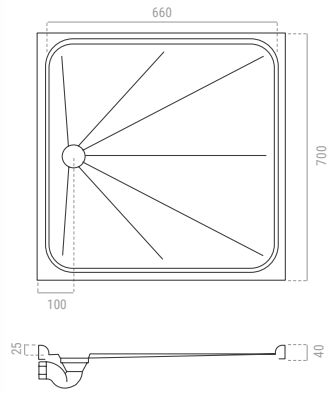

Surface antidérapante

Matériel	Acier inox AISI 304 18/8
Finition	Satin
Épaisseur de la feuille	1,5 mm
Dimensions	700 x 700 mm

INOX

Tim-016001	325,70 €

Assiette turque



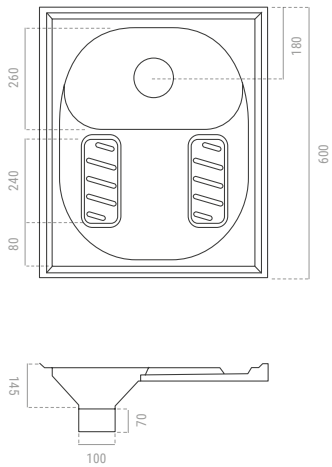

Construction moulée sous pression
Nettoyage à l'aide de 2 arroseurs frontaux

Matériel	Acier inox AISI 304 18/8
Finition	Copain

INOX

Tim-016060	520,60 €

Receveur de douche Transmuro

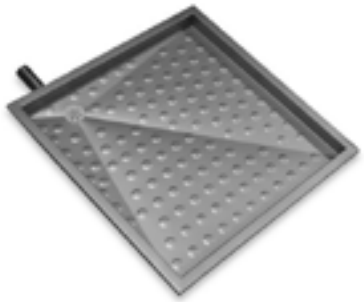

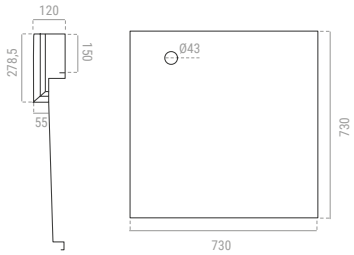

Avec tube soudé pour installation transmurale
Grille de drainage fixée avec vis anti-vandalisme

Matériel	Acier inox AISI 304 18/8
Finition	Satin
Dimensions	730 x 730 mm

INOX

BR-016073 573,72 €

Toilettes transmurales



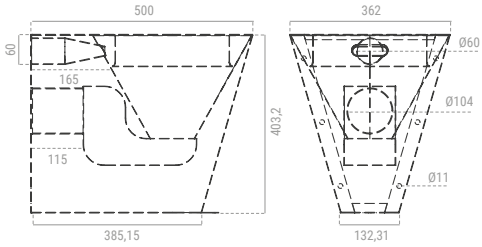

Toilettes transmurales, pour installation dans une galerie de service, avec ancrages en acier inoxydable
Modèle suspendu ou solaire

Matériel	Acier inox AISI 304 18/8
Finition	Satin
Dimensions	460 x 400 x 360 mm

INOX

BR-013012-TM 1.350,40 €

Urinoir transmural



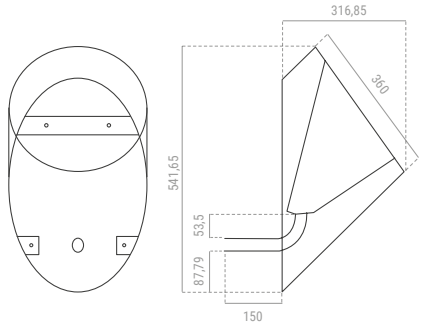

Buse à gaz 1/2". Robinet de vidange 33 mm

Matériel	Acier inox AISI 304 18/8
Finition	Copain
Épaisseur de la feuille	1 mm
Dimensions	360 x 325 x 550 mm

INOX

BR-014013 1.255,02 €

WC mural frontal mur-accroché

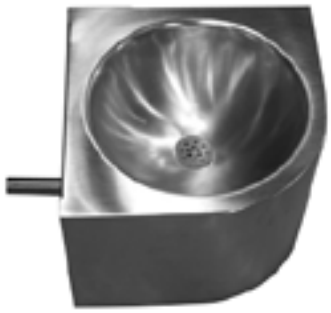

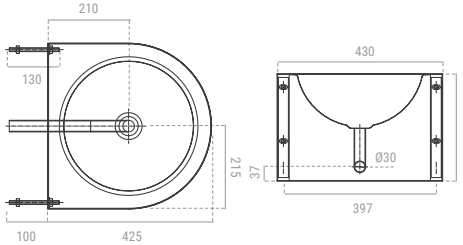

Cuve hémisphérique Ø 310 mm
L'évier central et latéral peuvent être fabriqués

Matériel	Acier inox AISI 304 18/8
Finition	Satin
Dimensions	420 x 410 x 280 mm

INOX

BR-014012 894,92 €

Lave-vaisselle encastrable



Tim-018011



Tim-018012

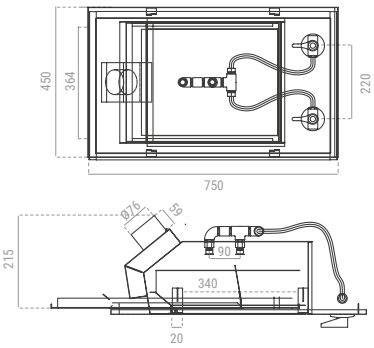

Taps manuels ou temporisés
Avec faux-châssis pour Mur
Diffuseurs pour le nettoyage intérieur
seau soudé

Matériel	Acier inox AISI 304 18/8
Finition	Satin
Vidange	Ø 75 mm

INOX

Tim-018011 Robinet temporisé	962,15 €
Tim-018012 2 robinets d'eau chaude/froide temporisés	974,06 €

Lave-ongles automatique



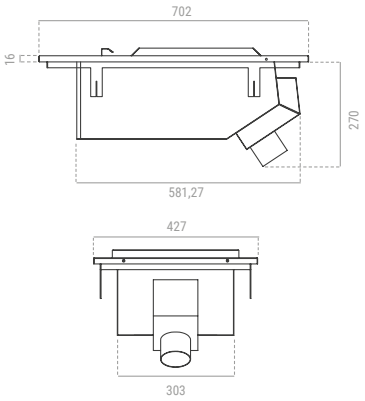

Robinets électroniques, cycle de nettoyage automatique
Vidange avec siphon inclus
seau soudé

Matériel	Acier inox AISI 304 18/8
Vidange	Ø 75 mm

INOX

Tim-018710	1.671,48 €

Types de robinets



Un bouton temporisé, mélangeur d'eau

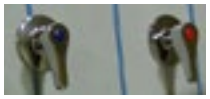

Deux robinets manuels, eau froide et eau chaude



Robinets électroniques, cycle de nettoyage automatique

Types de Vidange



Siphon en seau soudé



Sortie verticale en godet soudé

Type de godet



Seau soudé

PIÈTEMENT POUR LAVE-ONGLES

Tim-018501 Acier Zingué	92,49 €
Tim-018502 Acier inox	214,36 €

104 - 106.
Éviers de cuisine





07.
Éviers de cuisine

1 sein et 1 essoreuse



Matériel	Acier inox
Finition	Brillante
Dimensions	438 x 832 mm

Tim-010501 118,30 €

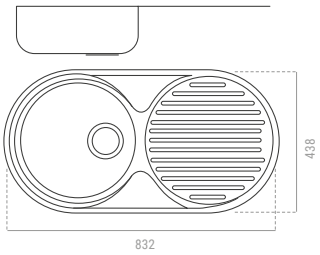



Matériel	Acier inox
Finition	Brillante
Dimensions	449 x 799 mm

Tim-010601 124,75 €

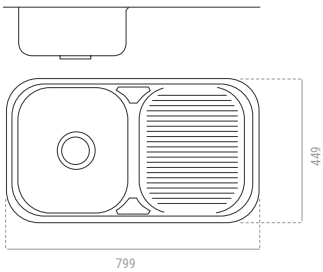



Matériel	Acier inox
Finition	Brillante
Dimensions	435 x 798 mm

Tim-010701 116,30 €

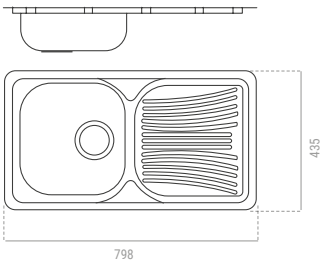

N'inclut pas de trou ni de robinet

2 seins



Matériel	Acier inox
Finition	Brillante
Dimensions	845 x 445 mm

Tim-010502 133,60 €

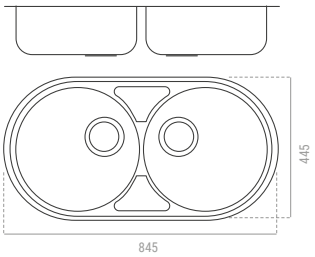



Matériel	Acier inox
Finition	Brillante
Dimensions	800 x 450 mm

Tim-010602 141,10 €

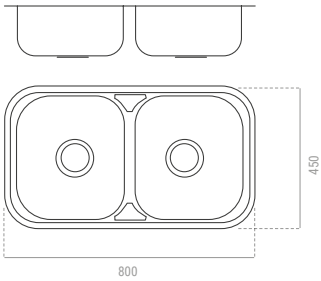



Matériel	Acier inox
Finition	Brillante
Dimensions	800 x 440 mm

Tim-010702 139,91 €

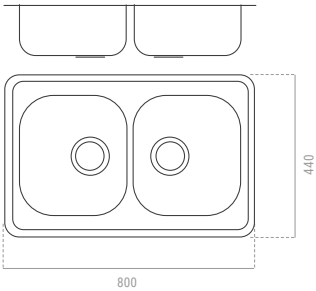

N'inclut pas de trou ni de robinet

1 sein sous le comptoir



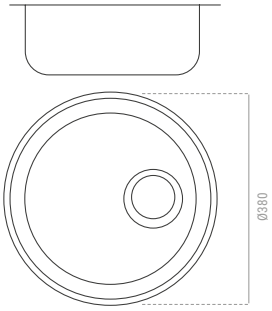

Matériel	Acier inox|
Finition	Brillante
Dimensions	Ø 380mm

Tim-010301 101,25 €



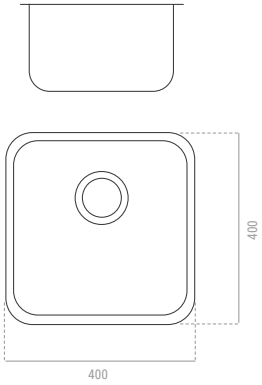

Matériel	Acier inox
Finition	Brillante
Dimensions	400 x 400 mm (à l'intérieur)

Tim-010401 141,50 €

1 sein sous le comptoir



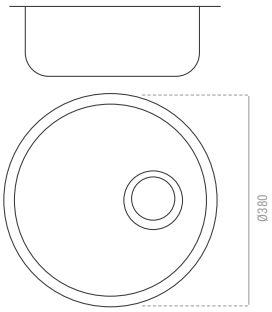

Matériel	Acier inox
Finition	Brillante
Dimensions	Ø 380mm (à l'intérieur)

Tim-010802 96,20 €



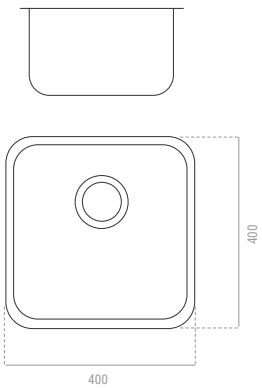

Matérie	Acier inox
Finition	Brillante
Dimensions	400 x 400 mm (à l'intérieur)

Tim-010801 141,50 €

Robinet non inclus



CONDITIONS GÉNÉRALES

Tous les produits Timblau ont été conçus avec la plus haute qualité, ce qui garantit la satisfaction de nos clients. Cependant, pour une meilleure compréhension, nous vous recommandons toujours de lire les conditions générales suivantes de notre entreprise.

1. **TARIFS :** Ceux établis dans le tarif en vigueur à la date d'émission seront valables, sauf erreurs typographiques. L'installation et la mise en service des produits ne sont pas incluses dans le prix, prestations qui seront à la charge de l'acheteur.
2. **RÉCLAMATIONS:** Toutes les réclamations doivent être envoyées à Timblau SL. par écrit. Aucune réclamation ne sera acceptée au-delà de 8 jours à compter de la date du bon de livraison.
3. **RETOUR:** Pour y donner effet, les circonstances suivantes doivent être réunies:
   a. que le motif du retour est justifié.
   b. que le Matériel n'a pas été manipulé.
   c. que la nature du produit original n'a pas été altérée.
   d. que l'acheteur a préalablement payé tous les frais générés par le retour.
   e. toute circonstance considérée par **Timblau SL**. et n'est pas inclus dans les points précédents.
      De même, pour accepter un retour, celui-ci doit être accepté sous forme d'échange contre un autre produit de prix identique ou inférieur, le client paiera la différence.
      Dans tous les cas, le pouvoir d'apprécier la justification du retour appartiendra uniquement et exclusivement à **Timblau SL.**
   f. Un démérite de 10 % sera facturé pour la révision du produit. Transport à la charge du client. Pour les expéditions internationales, consultez.
4. **EXPÉDITION:** Les marchandises seront toujours envoyées aux frais et risques de l'acheteur, aussi bien en cas de port dû que prépayé. Timblau SL. est inoffensif d'éventuelles responsabilités et indemnisations au moment de l'expédition de la marchandise.
5. **CONDITIONNEMENT:** L'emballage sera indiqué pour chaque cas. Dans le cas où un emballage exceptionnel serait requis, celui-ci devra être réglé d'avance par l'acheteur.
6. **EXPÉDITION:** L'expédition sera payée partout sur le territoire national (à l'exception des îles Canaries, Baléares, Ceuta et Melilla), lorsque le montant dépasse 150 € (TVA non incluse). Pour les commandes inférieures à 150 €, 11 € seront facturés. Pour les grosses commandes, consulter le prix.
7. **GARANTIES: Timblau SL.** étend uniquement la garantie aux pièces et composants. Cette garantie est établie pour une durée de 2 ans, à compter de la date de livraison du produit.
   Ils seront causes d'exclusion de la garantie:
   a. Le simple passage du temps de sa couverture.
   b. Mauvaise utilisation du produit.
   c. Toute autre circonstance, à la discrétion de **Timblau SL.** constituait un motif dûment justifié d'exclusion de la garantie.
      Les frais de main d'œuvre, d'installation et de déplacement survenant pendant la période de garantie sont expressément exclus de la garantie.
8. **CONDITIONS DE PAIEMENT:** Le montant de la livraison du Matériel sera payé en espèces ou par chèque certifié si le montant est inférieur à 120 € ou si d'autres conditions de paiement ont été établies par **Timblau SL.**
9. **RÉSERVATION DE DOMAINE:** Il est constitué en faveur de **Timblau SL**. réserve de propriété tant que l'acheteur n'a pas payé l'intégralité du montant du produit.
10. **SOUMISSION JURIDICTIONNELLE:** En cas de litige découlant directement ou indirectement de la vente de l'un de nos produits, seuls les cours et tribunaux de la ville de Barcelone seront réputés compétents.
    Toute évolution des produits vendus par Timblau SL. Elle est réalisée dans le but d'offrir un produit de meilleure qualité et dans le but de satisfaire le client. Pour cette raison, nous nous réservons le droit de modifier les conceptions et les produits sans préavis..
11. **CATALOGUE RÉVISÉ:** Janvier 2026

La partie la plus importante dans une entreprise, ce sont ses clients

Plus de **20 ans** à votre service, pour concevoir des produits de la plus haute qualité.

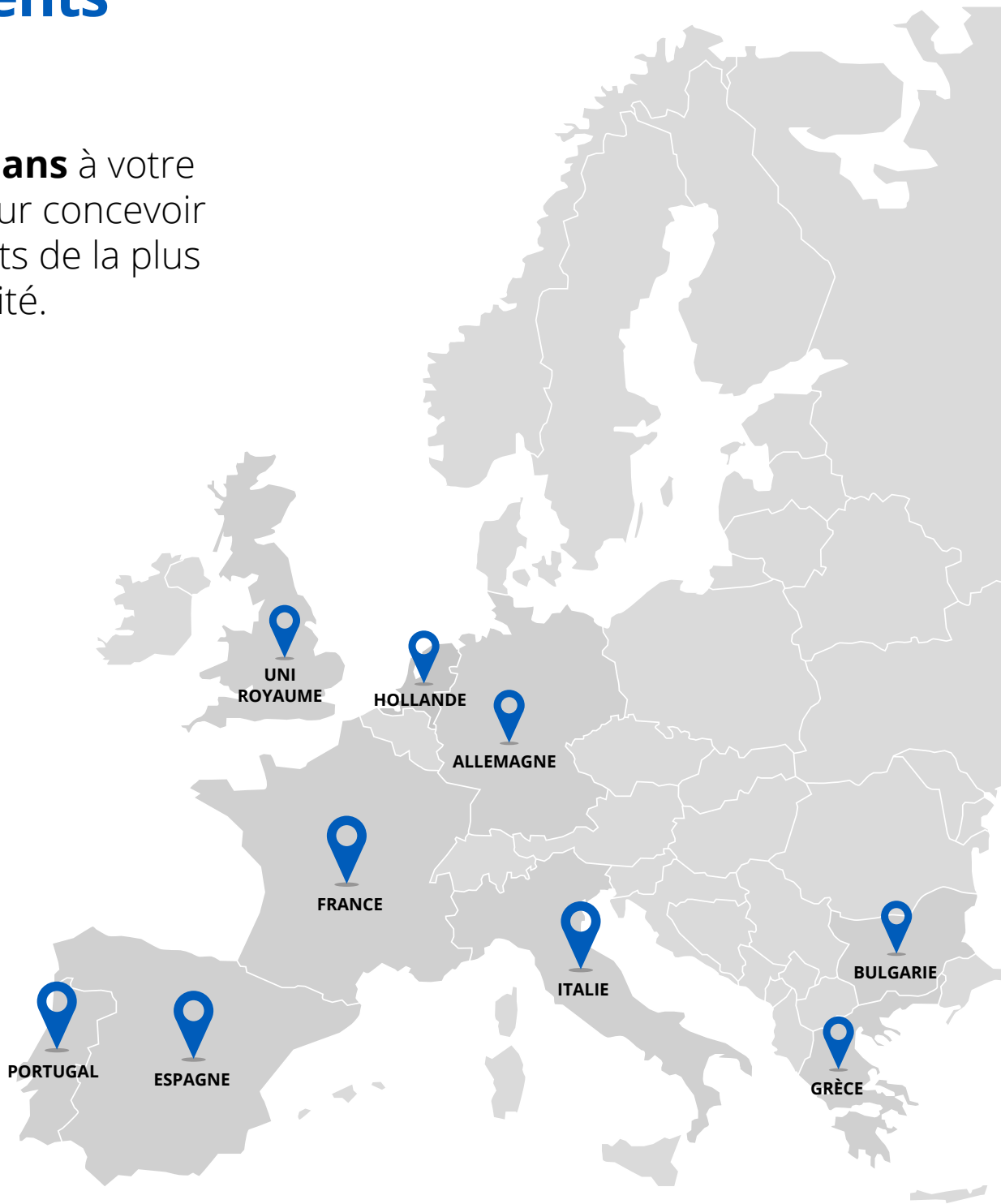

Timblau

NOUS SOMMES DES FABRICANTS





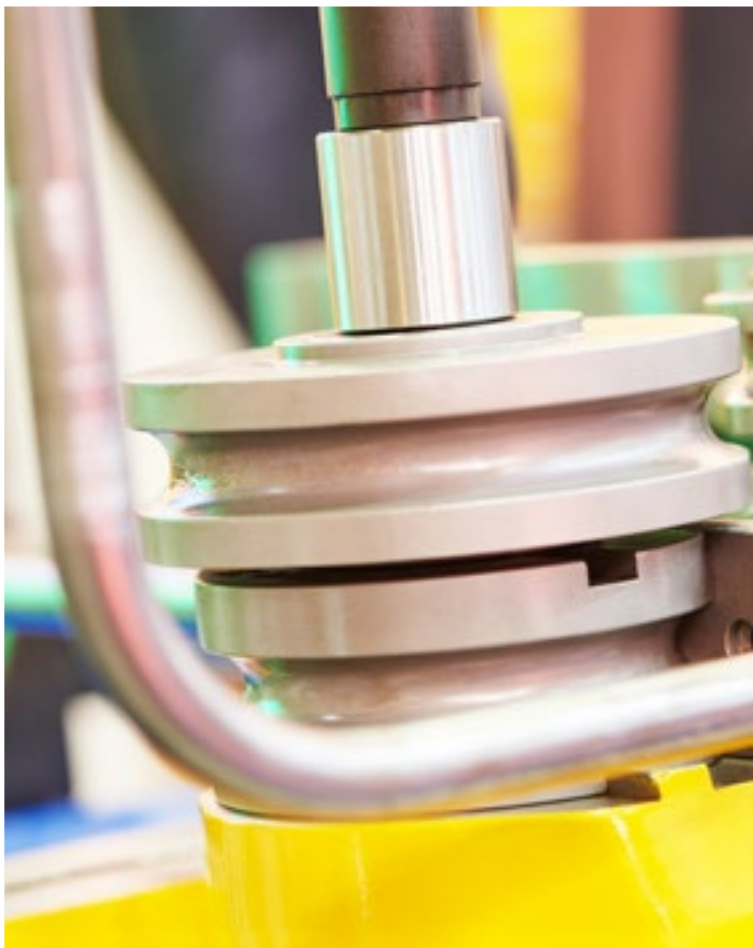











Timblau

Parque Industrial Noguera, nave 22 Can Amat
08630 Abrera, Barcelona (Spain)

Tel.+34 937 704 520

timblau@timblau.com

Télécharger le tarif mis à jour

Télécharger le catalogue